Controla cualquier robot con KEBA

ARM

COMAU

COMAU ROBOTICS

Suple un rango completo de robots industriales con capacidad de hasta 800 kg de carga útil, diseñados con un requerimiento de espacio reducido, para una amplia área de trabajo, movimientos y posicionamientos altamente precisos, mayor confiabilidad y bajo costo de mantenimiento.
Ofrece baja, media y alta carga útil, muñeca estándar y soluciones patentadas de muñeca de brazo robótico.

MECÁNICA	MOTOR
COMAU	COMAU
DRIVE	CONTROL
KEBA	KEBA

SCHUNK

SCHUNK POWERBALL LIGHTWEIGHT ARM

Sistema especialmente compacto y flexible para aplicaciones del sector industrial de la manipulación, tanto fijas y móviles gracias a su alimentación de 24V DC.
Con 6 grados de libertad y un ratio peso/carga de 2:1, puede maniobrar en espacios pequeños con una precisión de repetición de 0.06mm.

MECÁNICA	MOTOR
SCHUNK	SCHUNK
DRIVE	CONTROL
SCHUNK	KEBA

CARTESIANO

SCHUNK

RPE - PÓRTICO CARTESIANO ELÉCTRICO

Cubre de manera óptima las tareas más frecuentes de manipulación y montaje, personalizándolo con sus parámetros o especificaciones de procesos definidos.
Accionamiento servoeléctrico, portacables y sensores integrados; todos los elementos mecánicos necesarios de conexión están premontados.
Eje horizontal eléctrico de correa dentada en dirección X.
Eje horizontal eléctrico de correa dentada en dirección Y y eje vertical eléctrico de husillo.

MECÁNICA	MOTOR
SCHUNK	KEBA
DRIVE	CONTROL
KEBA	KEBA

PORTICO CARTESIANO A MEDIDA

Diseño industrial fuerte y modular que ofrece el máximo rendimiento, junto con la más alta fiabilidad, que se utiliza en múltiples aplicaciones en el campo de la automatización.
Mediante el uso de husillo de recirculación de bolas, guías lineales y perfiles de aluminio muy resistente pueden soportar una pesada carga con un amplio tiempo de vida.
La unidad mecánica se puede elegir, entre las siguientes versiones: correa piñón-cremallera y husillo.

KeDrive D3 Plataforma abierta de control de máquinas y robots

Módulo 1
Módulo de control inteligente + Safe
Módulo 2
Fuente de alimentación energéticamente eficiente
Módulo 3
Módulo compacto Drive 3-ejes
Módulo 4
Módulo Drive 1-eje

KeDrive for Motion

Lenguaje robótico KAIRO + CODESYS (Motion + PLC)

PLC + drives: Máxima funcionalidad en el minimo espacio

El sistema compacto control/drive con seguridad robótica integrada que permite la segura y rápida automatización de máquinas y robots, ahorrando un 50% más de espacio que un sistema convencional. Construida de forma modular y altamente flexible, permite controlar hasta 64 ejes.

KeTop T10 directMove

Opere robots rápido y fácil usando gestos intuitivos en lugar de complejos sistemas de coodenadas

Palletizing Wizard

Los ingredientes Palletizing Wizards de KeMotion permiten la creación de patrones de paletización para diversas aplicaciones de forma amigable para el usuario. No importa si está pensando en un paletizado o un encajado, la solución ideal siempre estará al alcance de un par de clicks. Acepta patrones creados por software de terceros.

Real World Simulation Package

Optimización, visualización y validación de líneas multirobot pick & place.
El simulador que genera una solución real de total precisión que puede ser utilizada en aplicaciones reales sin realizar cambio alguno.

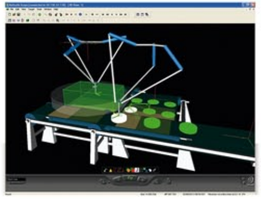

Robots Delta

Reduce al 50% el espacio de trabajo

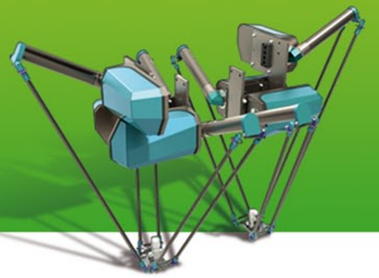

DELTA

ABI

ABIFLEXX MODULAR HANDING SYSTEM

Reducción del 50% del espacio sin perder prestaciones.
El sistema ABIFLexx le permite desarrollar su propio robot para sistemas rápidos de "pick & place" o "handling" combinando fácilmente sus múltiples piezas de titanio.
Diseñados para cumplir con las especificaciones FDA y EHEDG, ABIFlexx es idóneo para el sector alimentario y farmacéutico.

MECÁNICA	MOTOR
ABI	KEBA
DRIVE	CONTROL
KEBA	KEBA

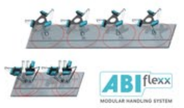

ABIFLEXX DELTA ROBOT

Controlado por el sistema de control de robots KEBA, le permite realizar 220 "picks" por minuto.
Su completa ausencia de superficies horizontales y sus materiales de titanio, hacen del Robot Delta 3-axis un sistema modular de fácil limpieza que cumple con las regulaciones FDA y EHEDG.

ABIFLEXX WIDE DELTA ROBOT

El Wide Delta alcanza productos en un radio de 1580mm en cintas transportadoras gracias a su configuración.
Un grupo de Wide Delta requieren un 50% menos de espacio que un grupo de robots Delta.

AUTONOX24

DELTA 3-5 EJES

El fabricante alemán AUTONOX24 dispone de un gran variedad de mecánicas de 3, 4 y 5 ejes con diferentes áreas de trabajo, hasta 1750 mm y una capacidad de carga de hasta 20 kg.
Sus construcciones se caracterizan por su gran rigidez y por la posibilidad de desarrollar soluciones a medida, según las necesidades de cada aplicación.

MECÁNICA	MOTOR
autonox24	KEBA
DRIVE	CONTROL
KEBA	KEBA

HYGIENIC DESIGN DELTA ROBOTS

Robots diseñados y producidos para cumplir con los más altos estándares higiénicos de la industria. La seguridad del producto es la máxima prioridad de Autonox24. Esto conlleva el uso exclusivo de materiales permitidos en la industria alimentaria, materiales sin revestimientos y el uso de juntas especiales.
Al proporcionar la clase de protección más alto (hasta IP69K) el robot puede limpiarse con limpiadores de alta presión hasta 28 bar. Su construcción libre de cavidades, esquinas redondeadas y superficies lisas permite la limpieza rápida y eficiente .

Orientado según directivas, normas y directrices de la fundación " EHEDG ", cuenta con un rango de mecánicas que comprenden entre 1-6 Kgs de carga y hasta 1200 mm de área de trabajo.

ISOMOVE

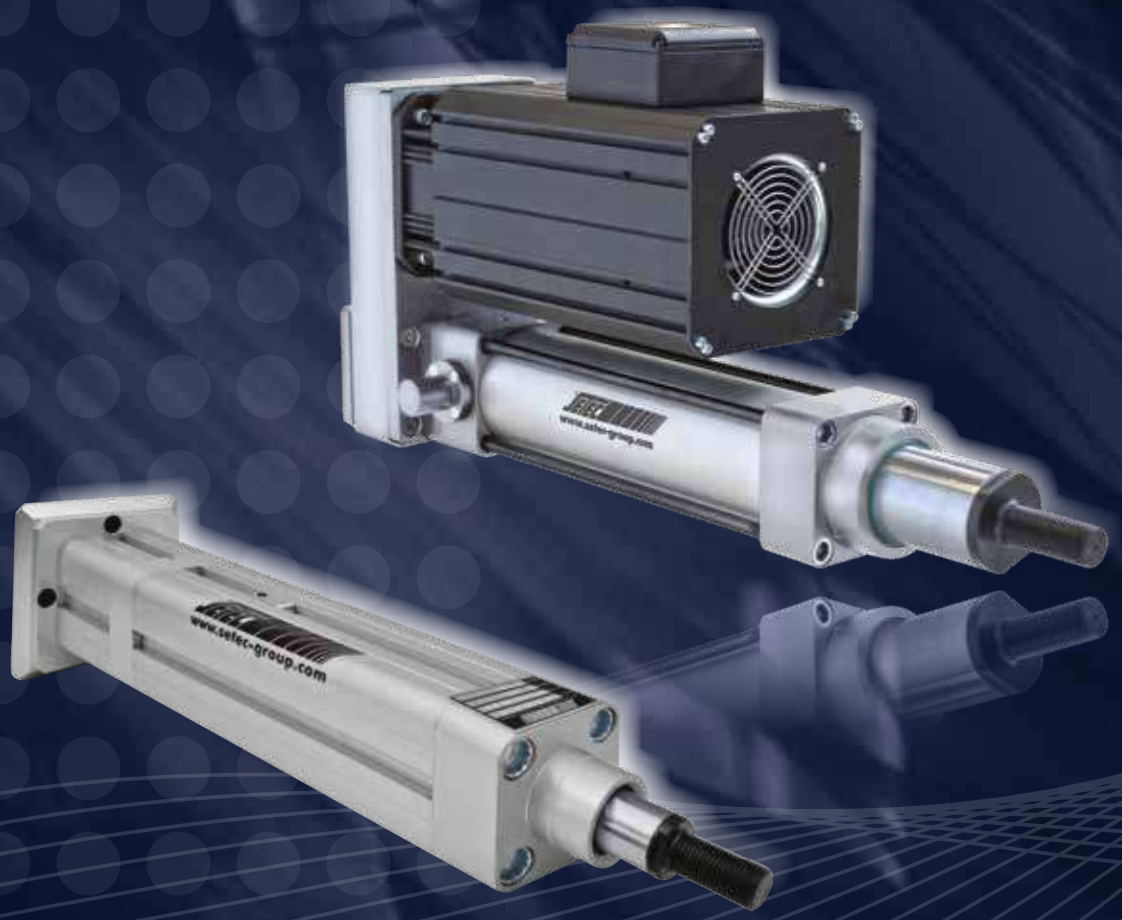

ISOMOVE-E the evolution

ATTUATORI LINEARI MECCANICI DI PRECISIONE PER ALTA DINAMICA

PRECISION MECHANICAL LINEAR ACTUATORS FOR HIGH DYNAMICS

SELEC®

COMPONENTS CONTROLS MOTION SYSTEMS

AVVERTENZE – RESPONSABILITÀ

- **L'ATTUATORE MECCANICO LINEARE ISOMOVE È UN COMPONENTE DI MACCHINA, ESSO STESSO NON SVOLGE ALCUNA FUNZIONE PROPRIA AUTONOMAMENTE, PERTANTO NON È DA CONSIDERARSI NÉ QUASI-MACCHINA NÉ MACCHINA.**
  Esso deve essere integrato all'interno di una macchina o di una quasi-macchina nel rispetto delle Normative, delle Direttive e delle Leggi in vigore nel Paese del costruttore della macchina/impianto, a carico e cura di quest'ultimo.

- I contenuti del presente documento e di tutte le informazioni correlate fornite da SETEC S.p.A. e/o SERVOSYSTEM s.r.l. e dai Distributori autorizzati costituiscono opzioni di prodotti che dovranno essere analizzati dai Clienti/Utenti terzi esterni dotati di competenze tecniche.

- Il Cliente/Utente, attraverso suoi processi di analisi e verifica, si assume la responsabilità assoluta per la scelta finale del componente/sottosistema e si adopera per garantire che vengano soddisfatti tutti i requisiti dell'applicazione in oggetto relativamente a prestazioni richieste, attività di manutenzione, resistenze strutturali, corretta installazione e sicurezze della stessa.

- Il Cliente/Utente ha l'obbligo di fornire tutte le informazioni relative all'applicazione in oggetto a SETEC S.p.A., alle sue consociate ed ai suoi Distributori autorizzati e di attenersi agli standard di settore; inoltre deve seguire le informazioni fornite da SETEC S.p.A., dalle sue consociate e dai suoi Distributori autorizzati attraverso questo od altri documenti inerenti forniti.

- Il Cliente/Utente ha la responsabilità di verificare che tali informazioni e specifiche tecniche di prodotto siano corrette e quindi accettabili per la sua applicazione.

- IL GRUPPO SETEC SI RISERVA IL DIRITTO DI APPORTARE AL PRESENTE DOCUMENTO TUTTE LE MODIFICHE CHE SI RENDERANNO NECESSARIE SENZA ALCUN PREAVVISO E NON SI ASSUME NESSUNA RESPONSABILITÀ PER ERRATA INTERPRETAZIONE DELLO STESSO.

WARNINGS – LIABILITIES

- **THE MECHANICAL LINEAR ACTUATOR ISOMOVE IS A PURE MACHINE COMPONENT, IT DOESN'T CARRY OUT ANY FUNCTION AUTONOMOUSLY, THUS IT IS NOT A MACHINE OR A HEMI-MACHINE ITSELF.**
  The actuator must be integrated into the machine or into the hemi-machine according to the Standards, the Directives and the Laws of the Country to whom the Manufacturer of the machine belongs. The Manufacturer must do it at its expenses and with great care.

- All the contents of this catalogue and all the separate information related to it supplied by SETEC S.p.A. and/or SERVOSYSTEM s.r.l. and by the Authorized Distributors are only possible optionsof products which will then have to be analysed very carefully by the Customers/Users with a deep technical knowledge.

- The Customer/User, through his analysis and check processes, is entirely liable for his final selection of the component/sub-assembly. He will act in order to have all the service requirements of the application met, considering the requested performances, the needed maintenance activities, the structural resistance of the parts of the machine connected to the actuator. He will take care about the proper installation of the actuator itself and of the safety devices related to it.

- The Customer/User is obliged to provide SETEC / SERVOSYSTEM / ANY AUTHORIZED DISTRIBUTOR with all the important and decisive information about the application under analysis and must respect all the Standards of his market.
  Furthermore the Customer/User must properly follow all the information supplied by SETEC / SERVOSYSTEM / ANY AUTHORIZED DISTRIBUTOR by this or other related documents.

- The Customer/User is liable for checking that all the supplied information and the technical specification of the products herein included are valid for his machine.

- SETEC GROUP RESERVES THE RIGHT TO MAKE ALL THE NECESSARY CHANGES/MODIFICATIONS TO THIS DOCUMENT WITHOUT ANY NOTICE. SETEC GROUP WILL NOT BE LIABLE FOR ANY WRONG UNDERSTANDING BY THE CUSTOMER/USER.

SETEC®
COMPONENTS CONTROLS MOTION SYSTEMS

Member of CISQ Federation
RINA
IQNet
CERTIFIED MANAGEMENT SYSTEM
ISO 14001

ISOMOVE - E: L'evoluzione

ISOMOVE - E: The evolution

Presentazione generale

General description

Il GRUPPO SETEC da OLTRE 40 ANNI progetta e produce una ampia gamma di attuatori lineari industriali elettromeccanici per tutti i settori dell'industria e dell'automazione in generale.

Decine di migliaia di nostri attuatori, sia STANDARD che SPECIALI sono installati sul campo, nei più svariati settori applicativi:
- SIDERURGIA
- LEGNO
- MARMO
- PIETRA
- PACKAGING
- STAMPA
- CONVERTING
- MACCHINE UTENSILI
- VETRO
- TUBO
- FILO METALLICO
- PLASTICA
- SALDATURA
- ROBOTICA
- SOLARE
- HANDLING

Gli attuatori lineari meccanici di precisione per alta dinamica ISOMOVE-E costituiscono la naturale EVOLUZIONE della prima serie, in produzione ormai da più di 20 ANNI, beneficiando quindi di tutta l'esperienza progettuale, produttiva ed applicativa su tutti i principali mercati mondiali ed in tutti i settori industriali più importanti della costruzione di macchine ed impianti.

SETEC GROUP has been designing and manufacturing for MORE THAN 40 YEARS a wide range of industrial electromechanical linear actuators for all industry and automation markets.

Many thousands of our actuators , both STANDARD and SPECIAL ones, are working in the many different industrial sectors:
- STEEL
- WOOD
- MARBLE
- STONE
- PACKAGING
- PRINTING
- CONVERTING
- MACHINE TOOLS
- GLASS
- PIPING
- METAL WIRE
- PLASTICS
- WELDING
- ROBOTICS
- SOLAR PANELS
- HANDLING

Precision mechanical linear actuators for high dynamics ISOMOVE-E are the natural EVOLUTION of the first series, produced for more than 20 YEARS; they thus have the great benefit of our long experience in conceiving, manufacturing and using them worldwide in the most demanding machine builders sectors.

La particolare cura realizzativa dei particolari fondamentali per garantire tolleranze dimensionali, di forma e di posizione molto strette e le soluzioni progettuali adottate per ottenere un assieme con linearità e concentricità degli elementi in movimento molto buone fanno sì che essi sono il miglior prodotto per le applicazioni di automazione dove sono richieste ALTE DINAMICHE ed ELEVATE PRECISIONI.

I nostri PRINCIPALI VANTAGGI sono:

- TENSIONAMENTO CINGHIA REGOLABILE
- ELEVATA PERSONALIZZAZIONE possibile
- ELEVATA DENSITÀ DI FORZE
- GRANDI VELOCITÀ LINEARI
- COMPORTAMENTO per ALTA DINAMICA
- ELEVATA PRECISIONE
- FUNZIONAMENTO IN SERVIZIO CONTINUO
- ELEVATA RIGIDEZZA ASSIALE
- CONTROLLABILITÀ tramite SERVOAZIONAMENTI
- PROGRAMMABILITÀ tramite PLC / CONTROLLI ASSE
- NUMEROSE VERSIONI STANDARD disponibili

We take extreme care to make all the parts in order to get very tight dimensional, position and form tolerances.
All this together with innovative design solutions allow us to reach very good linearity and concentrity values of the assembled unit moving parts, thus obtaining the best product for HIGH DYNAMICS and HIGH ACCURACIES in automation applications.

Our MAIN ADVANTAGES are:

- ADJUSTABLE BELT TENSIONING
- HIGH CUSTOMIZATION possible
- HIGH FORCE DENSITY
- HIGH OUTPUT LINEAR SPEED
- SUITABLE for HIGH DYNAMICS BEHAVIOUR
- HIGH ACCURACY
- CONTINUOS DUTY CYCLE possible
- HIGH AXIAL STIFFNESS
- CONTROLLABILITY by SERVODRIVES
- PROGRAMMABLE by PLC / AXIS CONTROLS
- MANY STANDARD VERSIONS AVAILABLE

Il nuovo elemento costitutivo dell'attuatore è il MODULO BASE:

The first new element of the actuator is the BASIC MODULE:

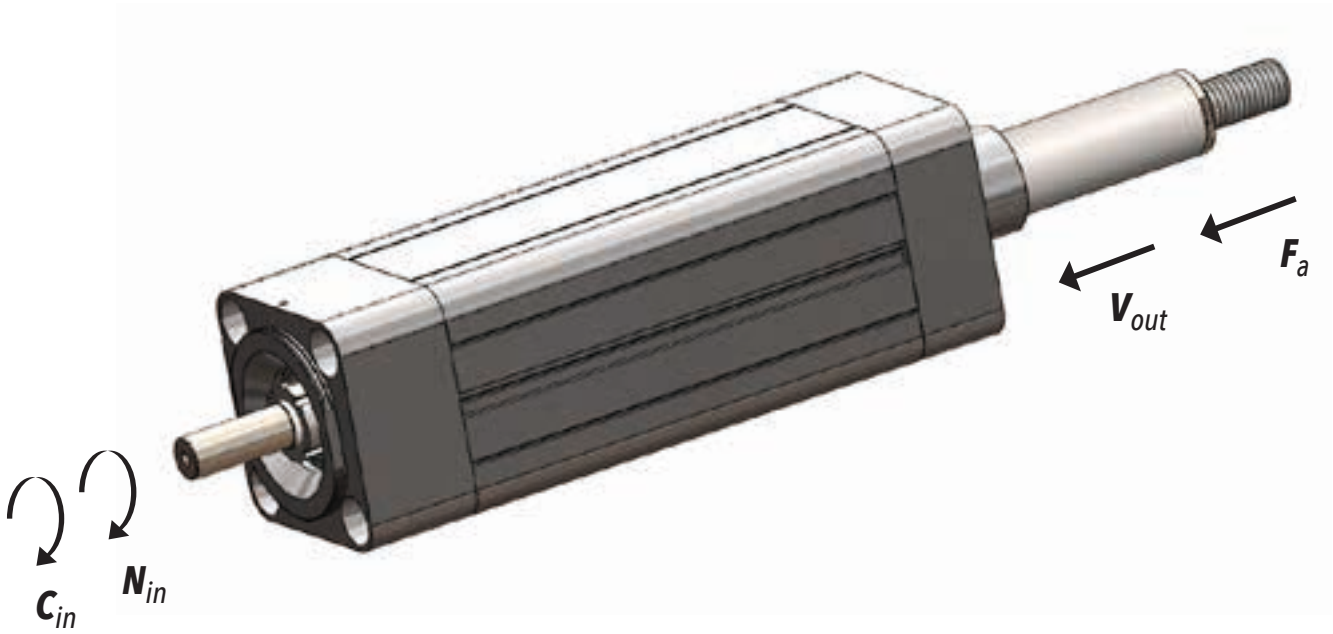

MODULO BASE
BASIC MODULE

I particolari costitutivi fondamentali del MODULO BASE sono:

BASIC MODULE main parts are as follows:

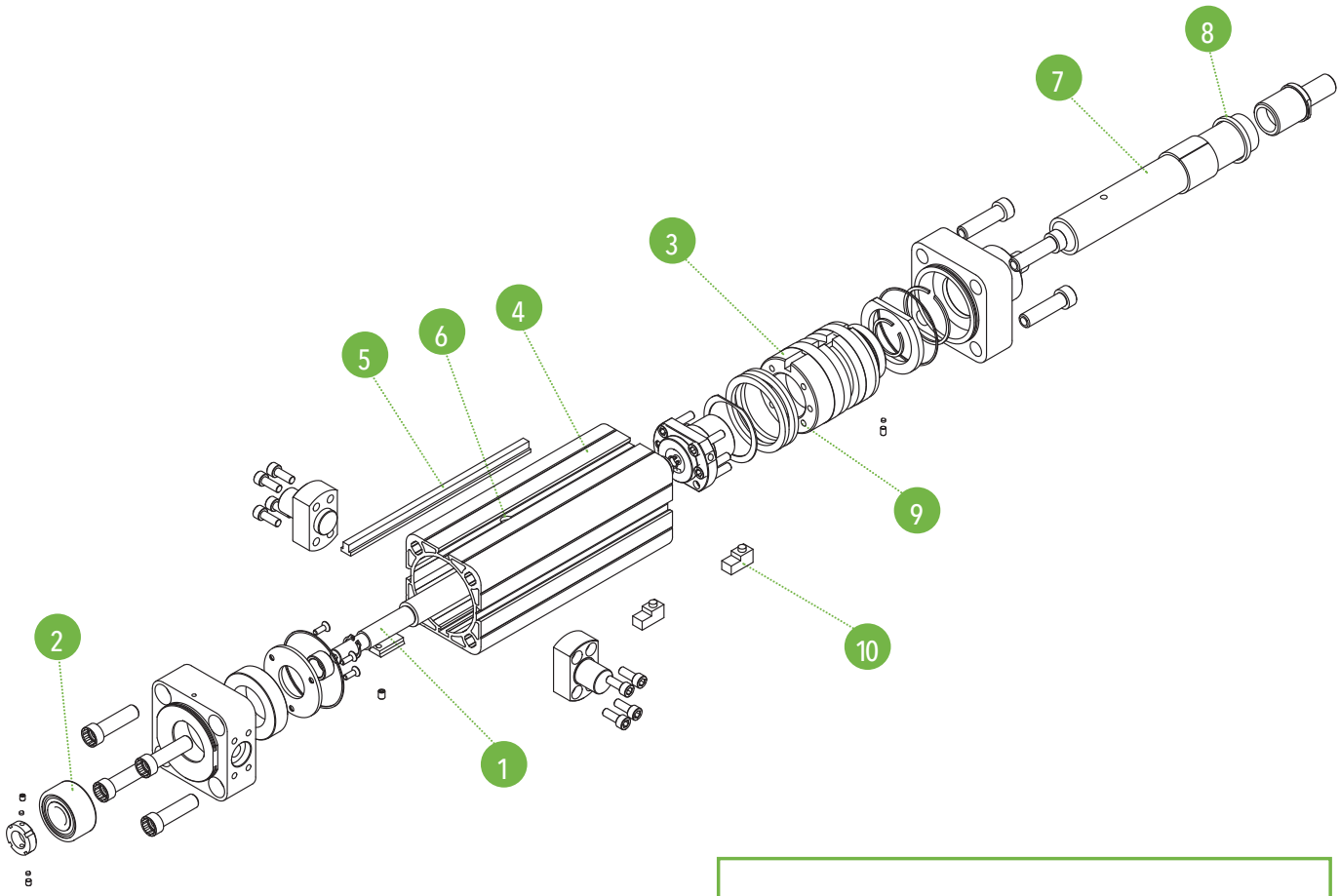

1	vite a sfere	ballscrew
2	cuscinetto a sfera	ballbearing
3	pistone	piston
4	camicia	outer profile
5	asta antirotazione	antirotation device
6	foro lubrificazione	lubrication hole
7	stelo cromato	chrome push/pull rod
8	guarnizione	seal
9	magnete	magnet
10	sensore reed	reed sensor

Per costruire, misurare e testare i nostri prodotti ci avvaliamo delle tecnologie più moderne e delle macchine ed attrezzature più sofisticate, spesso ricorrendo a soluzioni da noi progettate e costruite per avere esattamente quello che serve per garantire le migliori prestazioni:

We use the most modern technologies and the most sophisticated machines and equipments, often making them by ourselves to have exactly what is needed.
By all this we can make, measure and test all our products:

Stock semilavorati / Raw materials warehouse

Linea automatica taglio di precisione viti/cromati / Chrome tubes/screws precision cutting automated machine

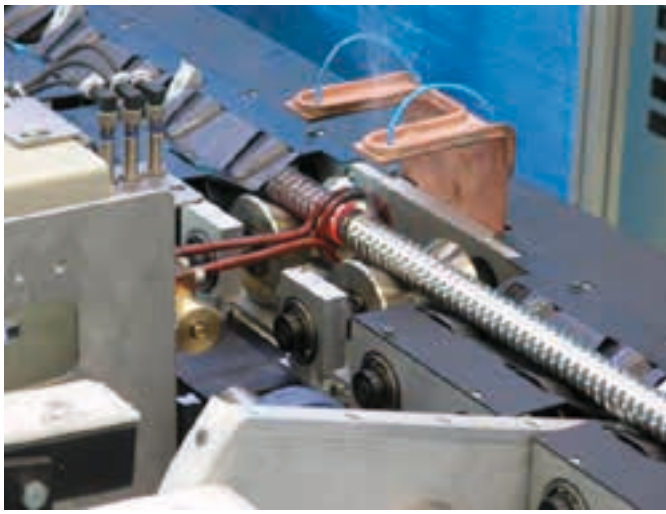

Rinvenimento ad induzione terminali / Journal ends induction annealing

Raddrizzatura di precisione / Precision straightening

Lavorazione particolari su centro CNC /
Mechanical parts machining on CNC milling machine

Lavorazione terminali viti / tubi cromati /
Chrome tubes/screws journal ends machinings

Sala metrologica /
Measurement room

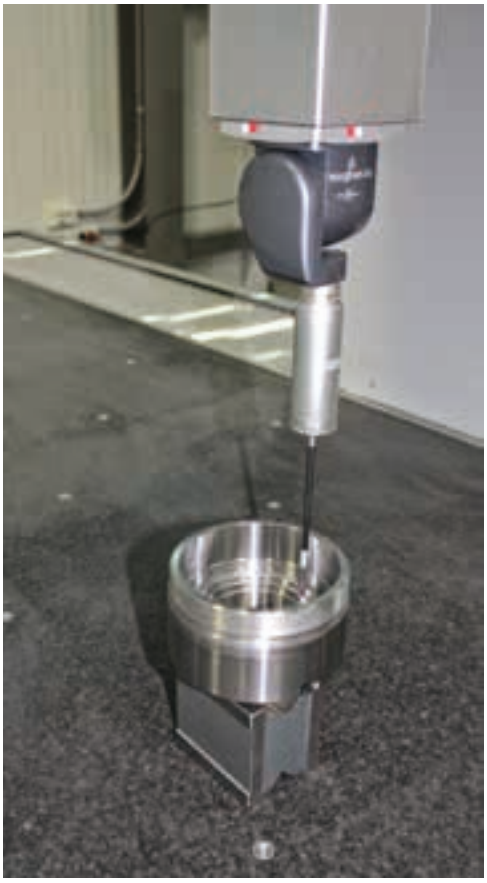

Controllo precarico assieme vite - madrevite /
Ballscrew preload torque measurement bench

Area test / Testing area

Magazzino automatico / Automated warehouse

Area test / Testing area

Campi di impiego
Field of applications

MANIPOLAZIONE / HANDLING

Ribaltatore lastre in vetro / Glass panel tilter

SIMULATORI / SIMULATORS

Simulatore di volo / Flight simulator

Campi di impiego
Field of applications

PLASTICA / PLASTICS

Macchine soffiaggio plastica / Blow moulding machines

Campi di impiego
Field of applications

ALIMENTARI / BEVERAGE

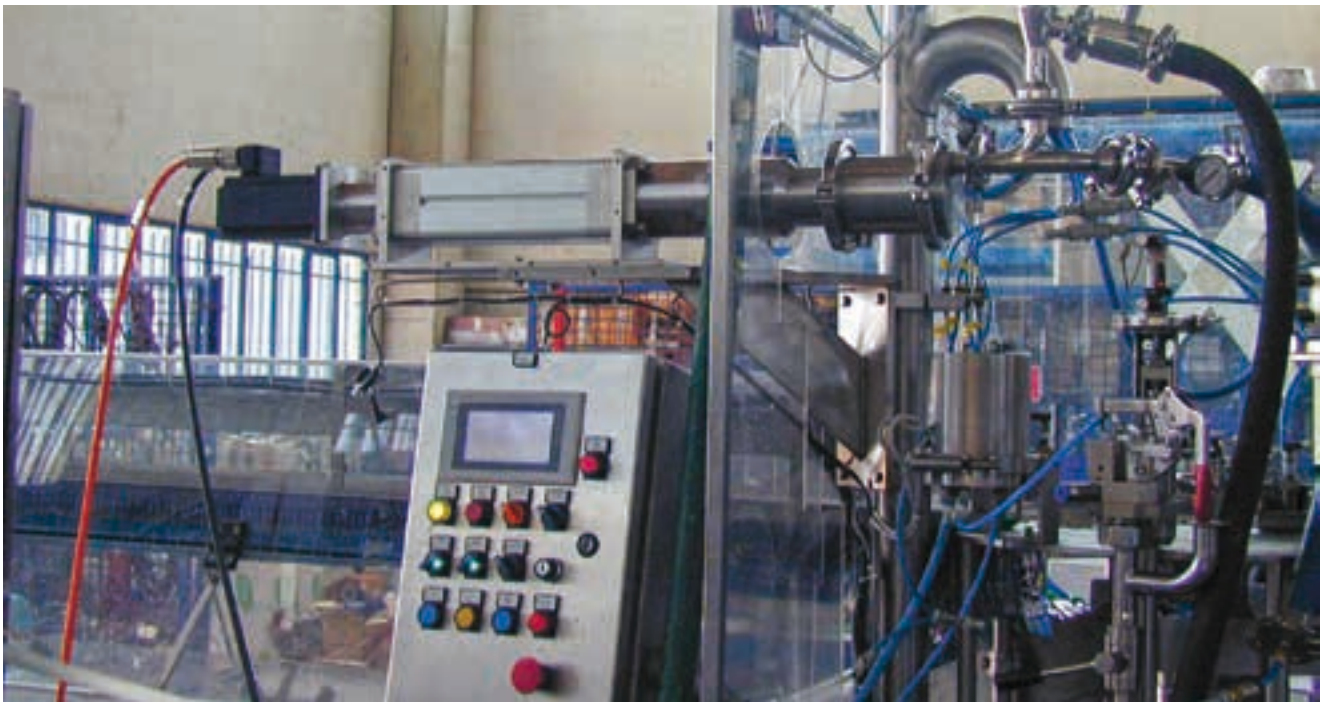

Macchina riempimento con dosatrice volumetrica / Filling machines by metering volumetric system

LOGISTICA / LOGISTICS

Carrello elevatore automatico /
Automated forklift truck

Campi di impiego
Field of applications

SISTEMI DI TRASPORTO / MATERIAL HANDLING

Sistema di tensionamento nastro / Band tensioning system

Campi di impiego
Field of applications

IMBALLAGGIO / PACKAGING

Incartonatrice /
Corrugated board packaging machine

SOLLEVAMENTO / LIFTING

Sistemi di sollevamento /
Lifting equipments

Campi di impiego
Field of applications

VEICOLI / MOBILE

Azionamento freno veicoli senza uomo a bordo /
Brake driving of unmanned vehicle

CONVERTING / CONVERTING

Macchina converting
sistema taglia bobine /
Converting machinery
roller cutter system

Sinottico

Overview

IE 32 ÷ IE 100 XL

GRANDEZZA / SIZES			IE 32		IE 40		IE 50			IE 63		
P	PASSO VITE SCREW LEAD	[mm]	4	12	4	12	5	10	16	5	10	20
F_d	CARICO MASSIMO DINAMICO APPLICABILE MAX ADMISSIBLE DYNAMIC LOAD	[N]	3000	2000	3000	2000	4500	4500	4000	7500	7500	7500
$V_{out,max}$	VELOCITÀ MASSIMA IN USCITA MAX OUTPUT SPEED	[mm/sec]	200	600	200	600	250	500	800	250	500	1000
$N_{in,max}$	VELOCITÀ MASSIMA ROTAZIONE VITE A RICIRCOLO MAX BALLSCREW ROTATING INPUT SPEED	[rpm]	3000	3000	3000	3000	3000	3000	3000	3000	3000	3000
S_{max}	CORSA MASSIMA STANDARD* MAX STANDARD STROKE*	[mm]	500	500	500	500	700	700	700	800	800	800
a_{max}	ACCELERAZIONE MASSIMA IN USCITA MAX OUTPUT ACCELERATION	[m/sec²]	1	2	1	2	1	2	2,5	1	2	3

* Per corse superiori, contattare il nostro servizio tecnico.
For longer strokes please contact our technical dpt.

B00

MODULO BASE
BASIC MODULE

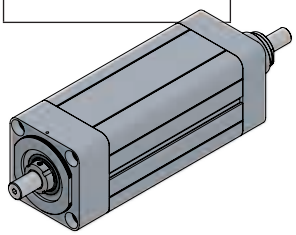

B00 + D00

MODULO BASE + TRASMISSIONE COASSIALE PER MOTORE CUSTOM (SENZA RIDUTTORE)
BASIC MODULE + CUSTOM IN-LINE TRANSMISSION W/O REDUCTION STAGE FOR CUSTOM MOTORS

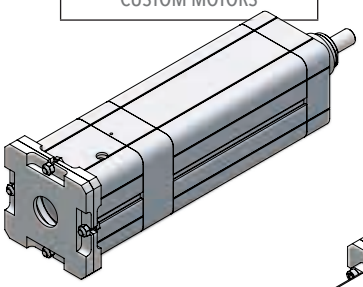

B00 + D01

MODULO BASE + TRASMISSIONE COASSIALE PER MOTORE COMPATIBILE (SENZA RIDUTTORE)
BASIC MODULE + IN-LINE TRANSMISSION W/O REDUCTION STAGE FOR COMPATIBLE MOTORS

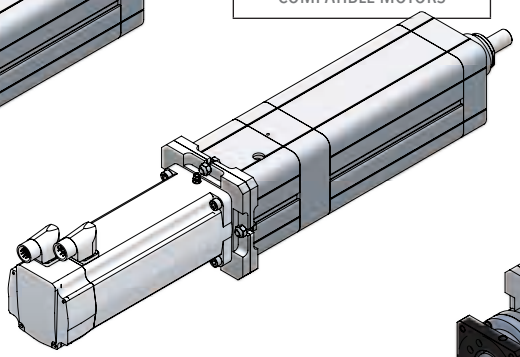

B00 + D02 (**)

MODULO BASE + RIDUTTORE EPICICLOIDALE COASSIALE COMPATIBILE
BASIC MODULE + IN-LINE COMPATIBLE PLANETARY GEARBOX REDUCTION STAGE

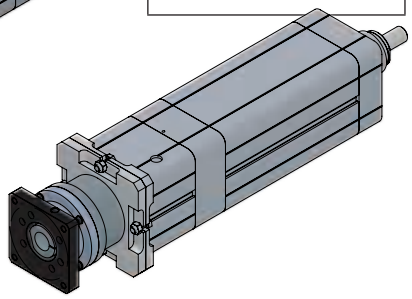

(**) Non disponibile per IE 32 e IE 40 / Not available for IE 32 and IE 40

Sinottico
Overview

IE 32 ÷ IE 100 XL

IE 80			IE 80HL			IE 100				IE 100HL				IE100XL
5	10	25	5	10	32	5	10	20	32	5	10	20	40	10
12000	12000	12000	21000	25000	18000	21000	25000	30000	16000	23000 23000*	30000 41000*	30000 40000*	30000 40000*	52000
250	500	1250	250	500	1600	250	500	1000	1600	208	416	833	1660	333
3000	3000	3000	3000	3000	3000	3000	3000	3000	3000	2496	2496	2496	2490	1998
1000	1000	1000	1000	1000	1000	1100	1100	1100	1100	1100	1100	1100	1100	1000
1	2	4	1	2	5	1	2	3	5	1	2	3	6	2

* Versione con tiranti / Tension rods version

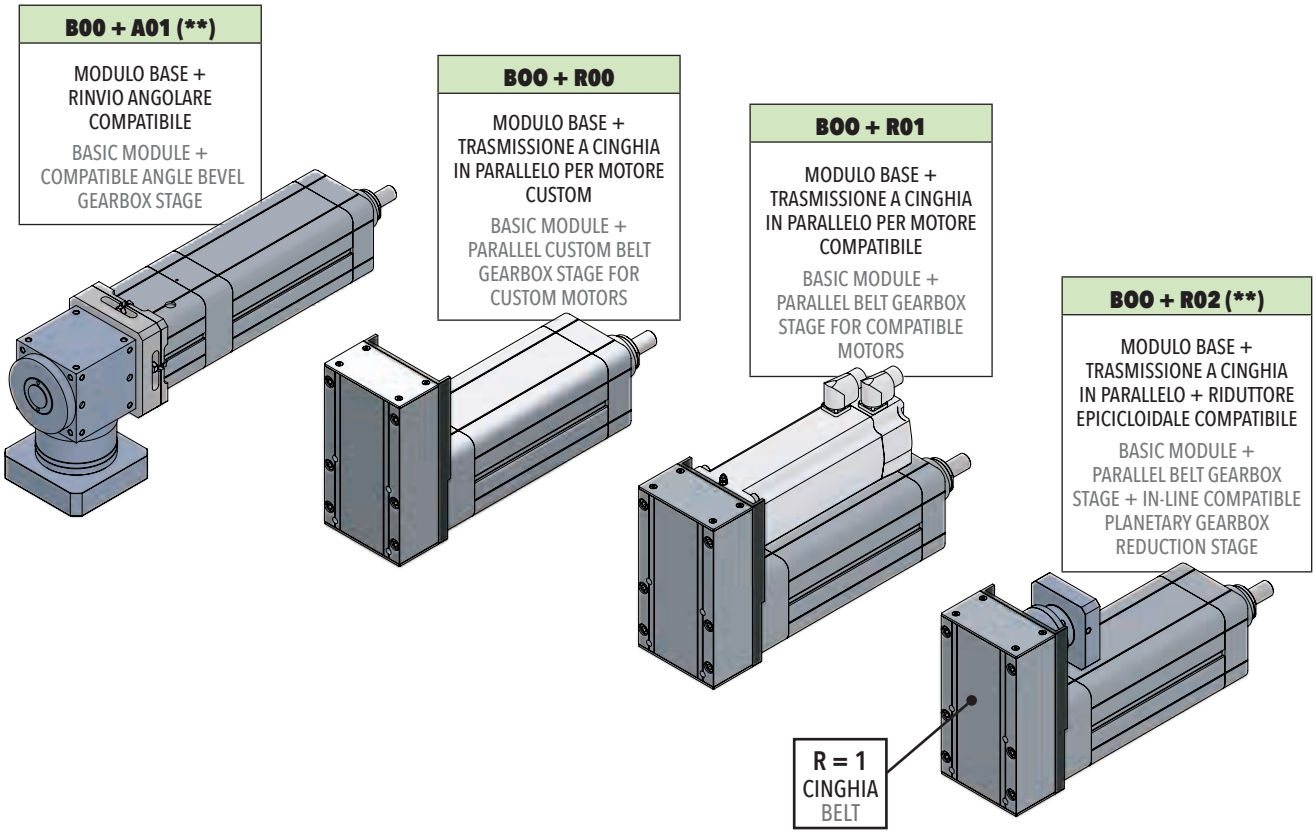

Sinottico

Overview

IE 125 / IE 160

GRANDEZZA / SIZES			IE 125		IE 160	
P	PASSO VITE SCREW LEAD	[mm]	10	20	10	20
F_d	CARICO MASSIMO DINAMICO APPLICABILE MAX ADMISSIBLE DYNAMIC LOAD	[N]	80000	80000	100000	120000
$V_{out,max}$	VELOCITÀ MASSIMA IN USCITA MAX OUTPUT SPEED	[mm/sec]	265	667	208	417
$N_{in,max}$	VELOCITÀ MASSIMA ROTAZIONE VITE A RICIRCOLO MAX BALLSCREW ROTATING INPUT SPEED	[rpm]	1590	2000	1248	1251
S_{max}	CORSA MASSIMA STANDARD* MAX STANDARD STROKE*	[mm]	1200	1200	1600	1600
a_{max}	ACCELERAZIONE MASSIMA IN USCITA MAX OUTPUT ACCELERATION	[m/sec²]	2	3	2	3

* Per corse superiori, contattare il nostro servizio tecnico.
For longer strokes please contact our technical dpt.

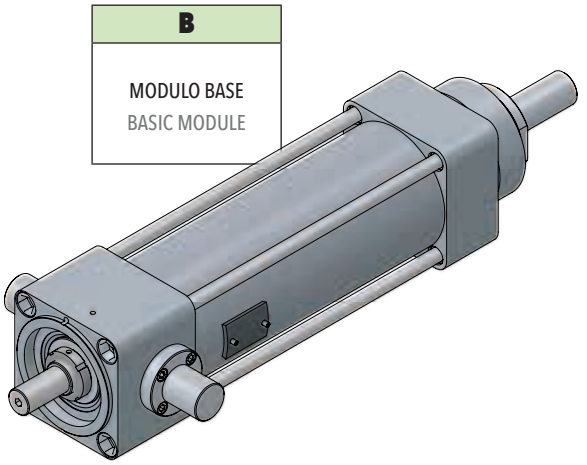

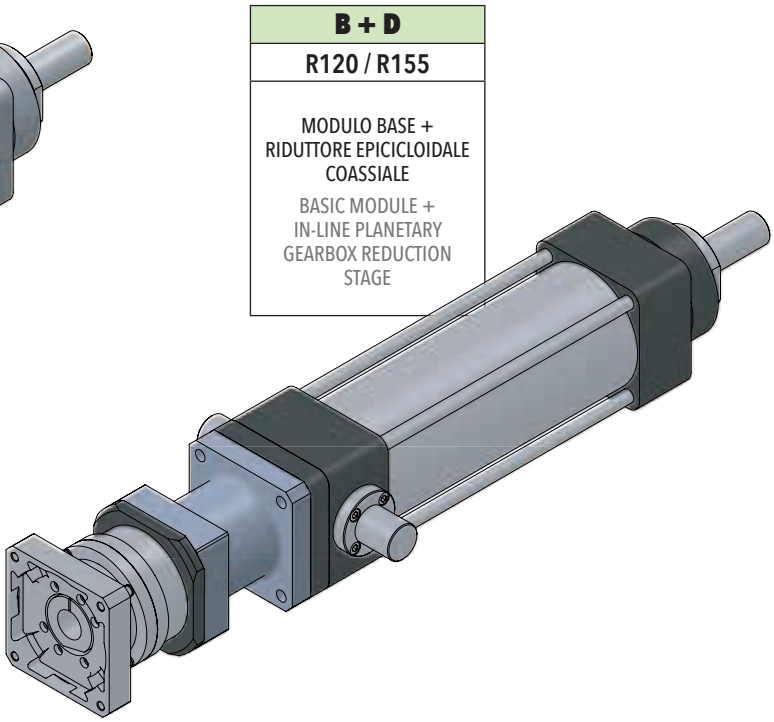

Sinottico

Overview

IE 125 / IE 160

B + A

A110 / A140 / A170* / A210*

MODULO BASE + RINVIO ANGOLARE

BASIC MODULE + ANGLE BEVEL GEARBOX STAGE

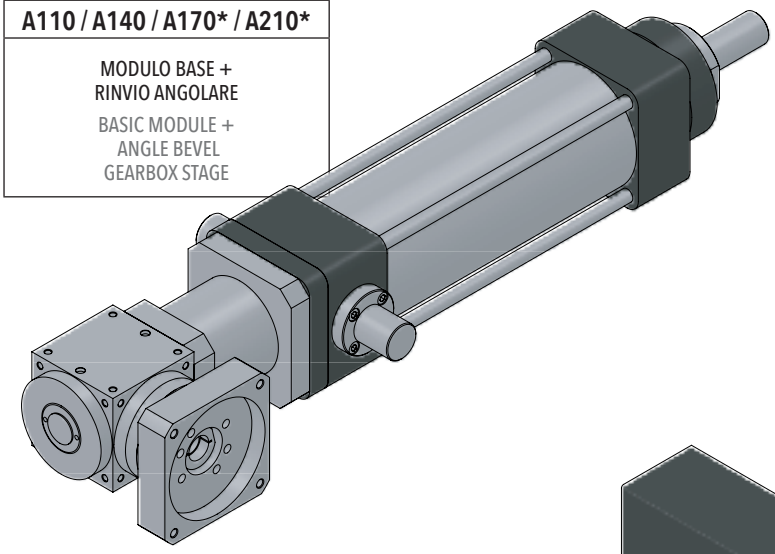

B + R

R00

MODULO BASE + TRASMISSIONE A CINGHIA IN PARALLELO PER MOTORE CUSTOM

BASIC MODULE + PARALLEL FOR CUSTOM MOTORS BELT GEARBOX STAGE

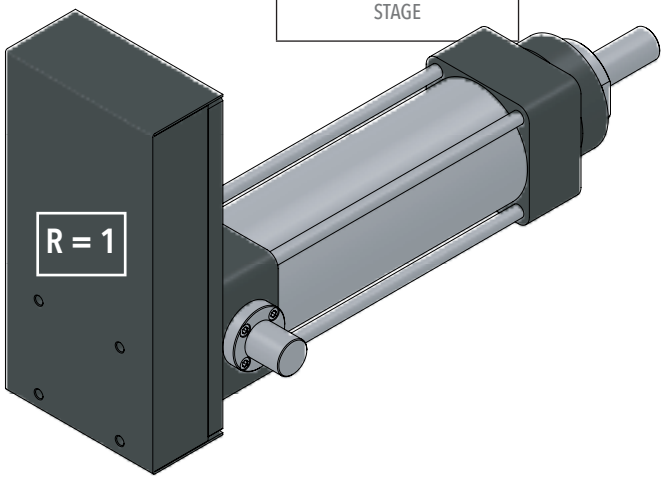

B + R

R120 / R155*

MODULO BASE + TRASMISSIONE A CINGHIA IN PARALLELO + RIDUTTORE EPICICLOIDALE

BASIC MODULE + PARALLEL BELT GEARBOX STAGE + IN-LINE PLANETARY GEARBOX REDUCTION STAGE

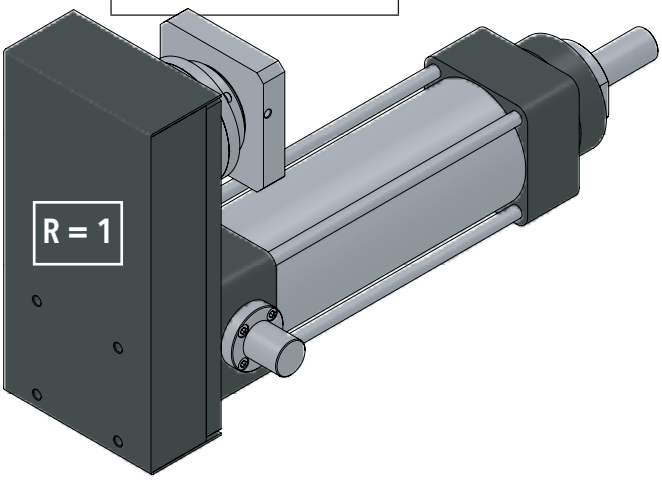

* Solo per IE 160 / Only for IE 160.

Sinottico

Overview

IE 240

GRANDEZZA / SIZES			IE 240
P	PASSO VITE SCREW LEAD	[mm]	25
F_d	CARICO MASSIMO DINAMICO APPLICABILE MAX ADMISSIBLE DYNAMIC LOAD	[N]	350000
$V_{out,max}$	VELOCITÀ MASSIMA IN USCITA MAX OUTPUT SPEED	[mm/sec]	417
$N_{in,max}$	VELOCITÀ MASSIMA ROTAZIONE VITE A RICIRCOLO MAX BALLSCREW ROTATING INPUT SPEED	[rpm]	1000
S_{max}	CORSA MASSIMA STANDARD* MAX STANDARD STROKE*	[mm]	1000
a_{max}	ACCELERAZIONE MASSIMA IN USCITA MAX OUTPUT ACCELERATION	[m/sec^2]	3

* Per corse superiori, contattare il nostro servizio tecnico.
For longer strokes please contact our technical dpt.

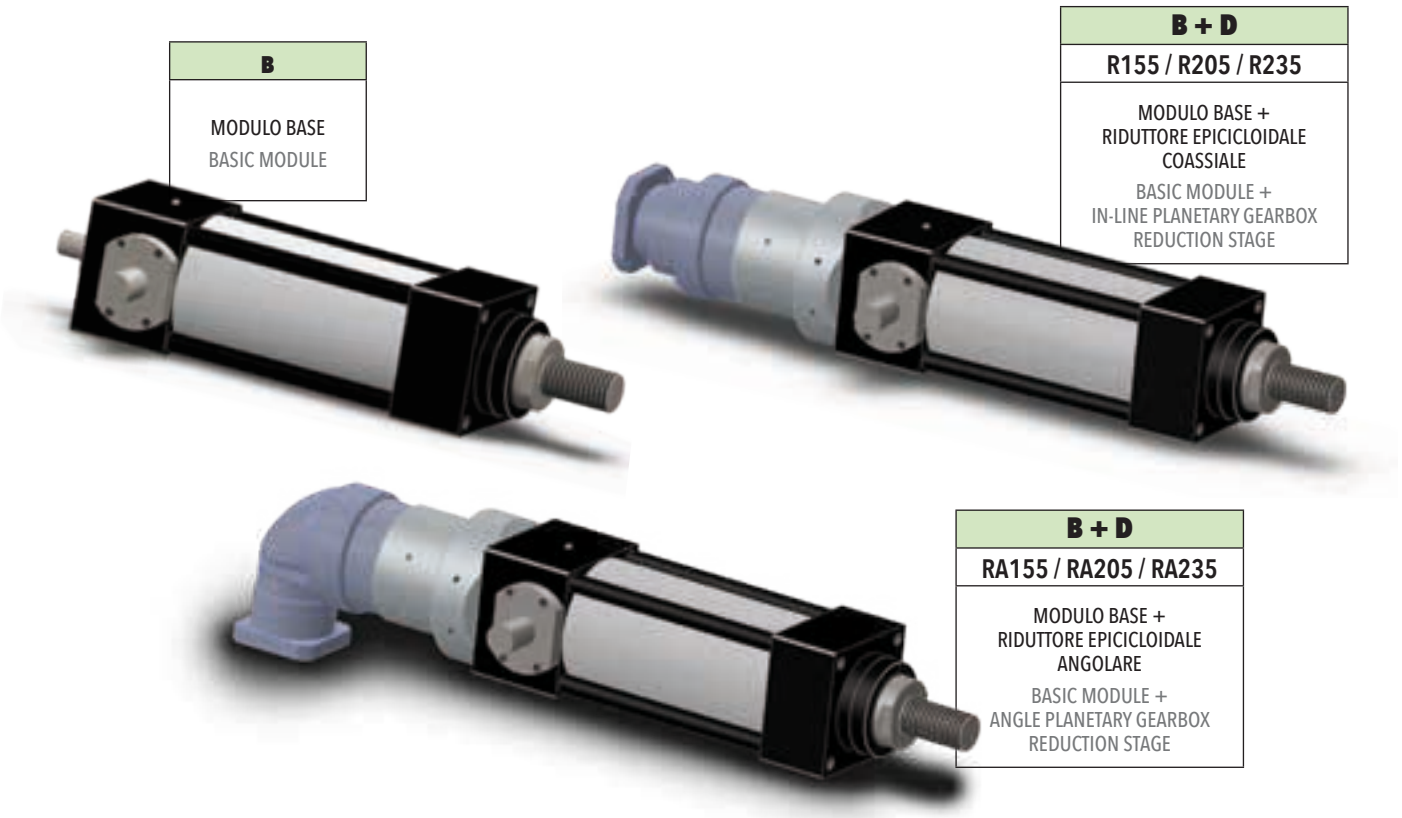

1. Informazioni tecniche per il calcolo
Technical information for calculations

1.1 Forza assiale e velocità equivalenti / Equivalent axial force and equivalent linear speed ..... pg. 26
1.2 Capacità dinamica modulo base e durata statistica attuatore /
Basic module dynamic load rating and Isomove statistical lifetime ..... pg. 27
1.3 Forza reale risultante massima ammissibile in dinamica ed in statica /
Max admissible actual resultant force in dynamic and static use ..... pg. 29
1.4 Coppia in ingresso al modulo base / Torque at basic module input shaft ..... pg. 29
1.5 Coppia motore C_m / Motor torque C_m ..... pg. 30
1.6 Velocità lineare in uscita V_{out} / Output linear speed V_{out} ..... pg. 32

2. Sigla di ordinazione
Ordering identification

2.1 Sigla di ordinazione da grandezza 32 a grandezza 100 XL /
32 to 100 XL Sizes Ordering identification ..... pg. 34
2.2 Sigla di ordinazione da grandezza 125 a grandezza 240 /
125 to 240 Sizes Ordering identification ..... pg. 36

3. Grandezze da 32 a 100 XL
32 to 100 XL Sizes

3.1 IE 32
3.1.1 Caratteristiche tecniche / Technical features ..... pg. 38
3.1.2 Calcolo durata / Lifetime calculation ..... pg. 38
3.1.3 Calcolo coppia in ingresso al modulo base / Torque calculation at basic module input shaft ..... pg. 39
3.1.4 Calcolo coppia motore / Motor torque calculation ..... pg. 39
3.1.5 Potenza in ingresso alla trasmissione a cinghia (versione R) / Mechanical input power at belt gear stage (R type) ..... pg. 40
3.1.6 Caratteristiche dimensionali / Overall dimensions ..... pg. 41
3.1.7 Accessori / Accessories ..... pg. 43

3.2 IE 40
3.2.1 Caratteristiche tecniche / Technical features ..... pg. 44
3.2.2 Calcolo durata / Lifetime calculation ..... pg. 44
3.2.3 Calcolo coppia in ingresso al modulo base / Torque calculation at basic module input shaft ..... pg. 45
3.2.4 Calcolo coppia motore / Motor torque calculation ..... pg. 45
3.2.5 Potenza in ingresso alla trasmissione a cinghia (versione R) / Mechanical input power at belt gear stage (R type) ..... pg. 46
3.2.6 Caratteristiche dimensionali / Overall dimensions ..... pg. 47
3.2.7 Accessori / Accessories ..... pg. 49

3.3 IE 50
3.3.1 Caratteristiche tecniche / Technical features ....pg. 50
3.3.2 Calcolo durata / Lifetime calculation ....pg. 52
3.3.3 Calcolo coppia in ingresso al modulo base / Torque calculation at basic module input shaft ....pg. 52
3.3.4 Calcolo coppia motore / Motor torque calculation ....pg. 53
3.3.5 Potenza in ingresso alla trasmissione a cinghia (versione R) / Mechanical input power at belt gear stage (R type) ....pg. 54
3.3.6 Caratteristiche dimensionali / Overall dimensions ....pg. 56
3.3.7 Accessori / Accessories ....pg. 61

3.4 IE 63
3.4.1 Caratteristiche tecniche / Technical features ....pg. 62
3.4.2 Calcolo durata / Lifetime calculation ....pg. 64
3.4.3 Calcolo coppia in ingresso al modulo base / Torque calculation at basic module input shaft ....pg. 64
3.4.4 Calcolo coppia motore / Motor torque calculation ....pg. 65
3.4.5 Potenza in ingresso alla trasmissione a cinghia (versione R) / Mechanical input power at belt gear stage (R type) ....pg. 66
3.4.6 Caratteristiche dimensionali / Overall dimensions ....pg. 68
3.4.7 Accessori / Accessories ....pg. 73

3.5 IE 80
3.5.1 Caratteristiche tecniche / Technical features ....pg. 74
3.5.2 Calcolo durata / Lifetime calculation ....pg. 76
3.5.3 Calcolo coppia in ingresso al modulo base / Torque calculation at basic module input shaft ....pg. 76
3.5.4 Calcolo coppia motore / Motor torque calculation ....pg. 77
3.5.5 Potenza in ingresso alla trasmissione a cinghia (versione R) / Mechanical input power at belt gear stage (R type) ....pg. 78
3.5.6 Caratteristiche dimensionali / Overall dimensions ....pg. 80
3.5.7 Accessori / Accessories ....pg. 85

3.6 IE 80 HL
3.6.1 Caratteristiche tecniche / Technical features ....pg. 86
3.6.2 Calcolo durata / Lifetime calculation ....pg. 88
3.6.3 Calcolo coppia in ingresso al modulo base / Torque calculation at basic module input shaft ....pg. 88
3.6.4 Calcolo coppia motore / Motor torque calculation ....pg. 89
3.6.5 Potenza in ingresso alla trasmissione a cinghia (versione R) / Mechanical input power at belt gear stage (R type) ....pg. 90
3.6.6 Caratteristiche dimensionali / Overall dimensions ....pg. 92
3.6.7 Accessori / Accessories ....pg. 97

3.7 IE 100
3.7.1 Caratteristiche tecniche / Technical features ....pg. 98
3.7.2 Calcolo durata / Lifetime calculation ....pg. 100
3.7.3 Calcolo coppia in ingresso al modulo base / Torque calculation at basic module input shaft ....pg. 100
3.7.4 Calcolo coppia motore / Motor torque calculation ....pg. 101
3.7.5 Potenza in ingresso alla trasmissione a cinghia (versione R) / Mechanical input power at belt gear stage (R type) ....pg. 102
3.7.6 Caratteristiche dimensionali / Overall dimensions ....pg. 104
3.7.7 Accessori / Accessories ....pg. 109

3.8 IE 100 HL
3.8.1 Caratteristiche tecniche / Technical features ..... pg. 110
3.8.2 Calcolo durata / Lifetime calculation ..... pg. 114
3.8.3 Calcolo coppia in ingresso al modulo base / Torque calculation at basic module input shaft ..... pg. 114
3.8.4 Calcolo coppia motore / Motor torque calculation ..... pg. 115
3.8.5 Potenza in ingresso alla trasmissione a cinghia (versione R) / Mechanical input power at belt gear stage (R type) ..... pg. 116
3.8.6 Caratteristiche dimensionali / Overall dimensions ..... pg. 118
3.8.7 Accessori / Accessories ..... pg. 123

3.9 IE 100 XL
3.9.1 Caratteristiche tecniche / Technical features ..... pg. 124
3.9.2 Calcolo durata / Lifetime calculation ..... pg. 126
3.9.3 Calcolo coppia in ingresso al modulo base / Torque calculation at basic module input shaft ..... pg. 126
3.9.4 Calcolo coppia motore / Motor torque calculation ..... pg. 127
3.9.5 Potenza in ingresso alla trasmissione a cinghia (versione R) / Mechanical input power at belt gear stage (R type) ..... pg. 128
3.9.6 Caratteristiche dimensionali / Overall dimensions ..... pg. 130
3.9.7 Accessori / Accessories ..... pg. 135

3.10 ACCESSORI DA IE 32 A IE 100 XL / ACCESSORIES FROM IE 32 TO IE 100 XL SIZES
3.10.1 FS: Forcella Stelo / Rod Fork pg. 136
3.10.2 SS: Snodo Sferico / Swivel Joint ..... pg. 137
3.10.3 FV: Flangia Frontale / Front Flange ..... pg. 138
3.10.4 PV: Piedino Verticale / Angle Foot ..... pg. 139
3.10.5 CF: Cerniera Femmina / Rear Female Clevis with Pin ..... pg. 140
3.10.6 KO: Controcerniera Orizzontale / Square Horizontal Counterclevis ..... pg. 141
3.10.7 KM: Controcerniera Maschio / Male Clevis ..... pg. 142
3.10.8 KS: Controcerniera Sferica / Male Clevis with Spherical Knuckle ..... pg. 143
3.10.9 PE: Perni Oscillanti / Pivoting Pins ..... pg. 144

3.11 UNITÀ DI GUIDA / GUIDING UNIT
3.11.1 Tipo "H" / "H" type ..... pg. 145
3.11.2 Tipo "U" / "U" type ..... pg. 146
3.11.3 Codice di ordinazione / Designation code ..... pg. 146

4. Categorie Motori / Riduttori / Rinvii angolari compatibili (32÷ 100XL)

Compatible Motors / Planetary gearboxes / Angle bevel gearboxes categories (32 ÷ 100XL Sizes)

4.1 MOTORI / MOTORS ..... pg. 148
4.2 RIDUTTORI / PLANETARY GEARBOXES ..... pg. 149
4.3 RINVII ANGOLARI / ANGLE BEVEL GEARBOXES ..... pg. 150

5. Grandezze 125 / 160 / 240
125 / 160 / 240 Sizes

5.1 IE 125
5.1.1 *Caratteristiche tecniche / Technical features* ..... pg. 152
5.1.2 *Calcolo durata / Lifetime calculation* ..... pg. 154
5.1.3 *Calcolo coppia in ingresso al modulo base / Torque calculation at basic module input shaft* ..... pg. 154
5.1.4 *Calcolo coppia motore / Motor torque calculation* ..... pg. 155
5.1.5 *Potenza in ingresso alla trasmissione a cinghia (versione R) / Mechanical input power at belt gear stage (R type)* ..... pg. 156
5.1.6 *Caratteristiche dimensionali / Overall dimensions* ..... pg. 157

5.2 IE 160
5.2.1 *Caratteristiche tecniche / Technical features* ..... pg. 162
5.2.2 *Calcolo durata / Lifetime calculation* ..... pg. 164
5.2.3 *Calcolo coppia in ingresso al modulo base / Torque calculation at basic module input shaft* ..... pg. 164
5.2.4 *Calcolo coppia motore / Motor torque calculation* ..... pg. 165
5.2.5 *Potenza in ingresso alla trasmissione a cinghia (versione R) / Mechanical input power at belt gear stage (R type)* ..... pg. 166
5.2.6 *Caratteristiche dimensionali / Overall dimensions* ..... pg. 168

5.3 IE 240
5.3.1 *Caratteristiche tecniche / Technical features* ..... pg. 174
5.3.2 *Calcolo durata / Lifetime calculation* ..... pg. 175
5.3.3 *Calcolo coppia in ingresso al modulo base / Torque calculation at basic module input shaft* ..... pg. 175
5.3.4 *Calcolo coppia motore / Motor torque calculation* ..... pg. 176
5.3.5 *Caratteristiche dimensionali / Overall dimensions* ..... pg. 177

6. Schede tecniche Riduttori / Rinvii angolari
Planetary gearboxes / Angle bevel gearboxes datasheets

6.1 SCHEDA TECNICA RIDUTTORI / PLANETARY GEARBOXES DATASHEETS ..... pg. 182
6.2 SCHEDA TECNICA RINVII ANGOLARI / ANGLE BEVEL GEARBOXES DATASHEETS ..... pg. 184

7. Note tecniche generali
General technical information

7.1 EXTRACORSA (CORSA DI SICUREZZA) / EXTRA-STROKE (SAFETY STROKE) ..... pg. 186
7.2 MONTAGGIO CON ATTUATORE BASCULANTE / INSTALLATION WITH TILTING ACTUATOR ..... pg. 186
7.3 GRADO PROTEZIONE IP / IP PROTECTION RATE ..... pg. 187
7.4 LUBRIFICAZIONE / LUBRICATION ..... pg. 187
7.5 POSIZIONE DI MONTAGGIO / MOUNTING POSITION ..... pg. 187
7.6 REVERSIBILITÀ / REVERSIBILITY ..... pg. 187
7.7 CAPACITÀ DI FATTORE DI SERVIZIO / DUTY CYCLE RATING ..... pg. 188
7.8 COLLEGAMENTO RIDUTTORE/RIVIO A MODULO BASE / TORQUE TRANSMISSION ELEMENT BETWEEN PLANETARY / ANGLE BEVEL GEARBOX AND BASIC MODULE ..... pg. 188

Attuatori lineari meccanici di precisione per alta dinamica
Precision mechanical linear actuators for high dynamics

ISOMOVE-E

1. Informazioni tecniche per il calcolo

Technical information for calculations

www.setec-group.com

1.1 Forza assiale e velocità equivalenti
Equivalent axial force and equivalent linear speed

L'attuatore ISOMOVE è progettato e costruito per essere sollecitato solo ed esclusivamente da forze esterne assiali (dirette lungo il suo asse longitudinale).
Qualunque forza esterna radiale (ortogonale all'asse dell'attuatore) è vietata e compromette il corretto funzionamento dello stesso. In questo caso decade ogni forma di garanzia.
Nel seguito quando parleremo di forza in generale intenderemo un carico puramente assiale.

Per effettuare la scelta corretta dell'attuatore si deve determinare la massima forza esterna reale risultante agente $F_{a,max}$.
Essa è la somma vettoriale di tutte le forze esterne agenti (forza di lavoro, forza di attrito, forza inerziale, forza peso, forze altre varie) nella condizione di lavoro più gravosa.
Tale condizione, così come i valori massimi di ciascun tipo di forza, deve esserci comunicata dal cliente.
Nella realtà applicativa le forze hanno un andamento nel tempo (grafico di forza) variabile e di conseguenza la forza esterna reale risultante F_a ha anch'essa un andamento variabile nel tempo:

$$F_a = f(t)$$

Per calcolare la durata statistica dell'attuatore, determinata dai suoi elementi volventi (cuscinetti e vite a ricircolo), dobbiamo calcolare la forza esterna media equivalente F_{eq} dal grafico di forza esterna reale risultante ed ancor prima la velocità lineare media equivalente V_{eq} dal profilo di moto reale del ciclo considerato.
Essi sono i valori equivalenti ai reali, ai fini del calcolo di durata statistica dell'attuatore, con probabilità pari al 90%.
Essi sono definiti nel modo seguente:

ISOMOVE actuator has been conceived and is built to be loaded by purely external axial forces (i.e. whose axis is exactly actuator's axis).
Any external radial force (orthogonal to the actuator's axis) is not allowed because it jeopardizes its proper working. In this case there is no warranty on the product.

In the next pages we will generally write force meaning that it is a purely axial force.

To make actuator's proper choice you must first determine the max external actual resultant force acting on the actuator $F_{a,max}$.
It is the vectorial sum of all external acting forces (working force, friction force, inertial force, weight force and all other possible forces) in the worst possible condition.
This specific condition, as well as all the max values of each kind of force, must be communicated to SETEC GROUP in a clear way by the Custiomer/User.
In real applications forces vary during time (force graph) thus also the resultant external actual force F_a vary during time:

$$F_a = f(t)$$

To calculate the statistical lifetime of the actuator at 90% probability, which depends on its rolling elements (bearings and ballscrews) we must first determine 2 equivalent values of the actual force Fa and of the actual output linear speed Vout: F_{eq} and V_{eq}.

They are calculated with the following formulas:

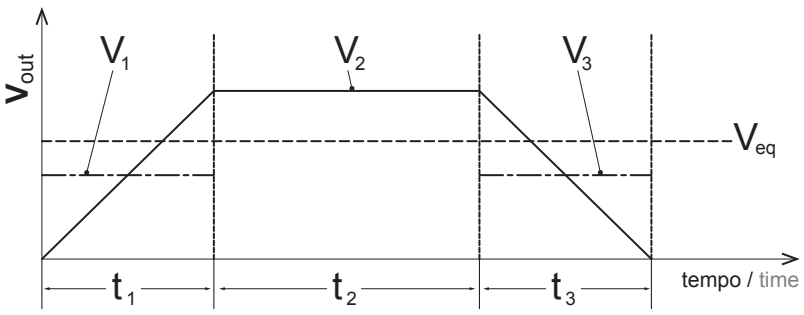

$$V_{eq} = \frac{1}{t_{tot}} \cdot \left(|V_1| \cdot t_1 + |V_2| \cdot t_2 + \ldots + |V_n| \cdot t_n \right)$$

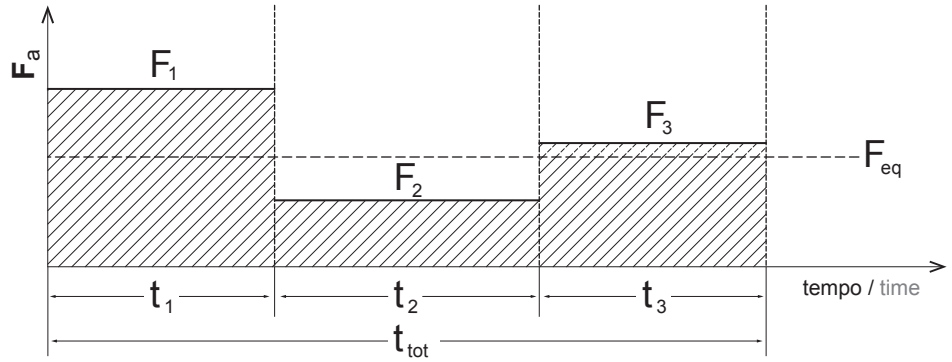

$$F_{eq} = \sqrt[3]{|F_1|^3 \cdot \frac{|V_1|}{V_{eq}} \cdot \frac{t_1}{t_{tot}} + |F_2|^3 \cdot \frac{|V_2|}{V_{eq}} \cdot \frac{t_2}{t_{tot}} + \ldots + |F_n|^3 \cdot \frac{|V_n|}{V_{eq}} \cdot \frac{t_n}{t_{tot}}}$$

Nel tratto lineare crescente/decrescente il valore medio è la media aritmetica del valore minimo e massimo.

In the linear incresing/decreasing values (force or speed) the mean value is the arithmetical mean between the minimum and the maximum value of the line section considered.

1.2 Capacità dinamica modulo base e durata statistica attuatore
Basic module dynamic load rating and Isomove statistical lifetime

Il parametro costruttivo del modulo base che caratterizza la durata statistica con probabilità al 90% dell'attuatore completo (modulo base + trasmissione eventuale) è la

CAPACITÀ DI CARICO DINAMICO C_{am}

Esso è il valore di forza equivalente F_{eq}, costante nel tempo, agente sull'attuatore, che determina una durata statistica pari ad 1 MILIONE DI GIRI della vite e dei supporti. Nel catalogo, in seguito, nelle sezioni relative a ciascuna grandezza, riportiamo nelle formule di durata il valore di questo parametro per ciascuna versione di modulo base. Esso è il valore numerico minore tra supporti e vite a sfere, quindi il più cautelativo.

La DURATA STATISTICA al 90% di PROBABILITÀ è calcolata nel modo seguente:

The characteristic constructive figure which determines the 90% probability lifetime of the complete actuator (basic module + transmission stage) is the

DYNAMIC LOAD RATING C_{am}

It is the equivalent force F_{eq} value, constant in time, acting on the actuator and determining a statistical lifetime of 1 MILLION TURNS of its rolling elements.
In the following sections dedicated to each single actuator size we indicate in the lifetime formulas this value for each specific type.
Of course it is the minimum value between bearings and ballscrews, thus a conservative one.

90% PROBABILITY LIFETIME is calculated as follows:

$$L_{10} = \left[\frac{Cam}{Feq} \right]^3 \cdot 10^6$$ **[milioni di giri]**

Che espressa in corsa dell'asta traslante diventa:

In terms of stroke:

$$L_{10,Km} = \left[\frac{Cam}{Feq} \right]^3 \cdot P$$ **[Km]**

P = passo vite / ballscrew pitch [mm]

I valori ricavati dalle formule precedenti sono puramente indicativi e sono validi nelle seguenti condizioni di esercizio:

- assenza di urti e vibrazioni
- lubrificazione dell'attuatore secondo ns. indicazioni
- montaggio con allineamenti di precisione
- assenza di carichi radiali
- temperatura ambiente compresa tra i -20°C e +70°C
- assenza di aggressivi chimici e di grandi depositi di polveri sull'attuatore
- funzionamento sempre per una corsa minima di lubrificazione adeguata

Esso rimane un valore statistico, ossia vero per il 90% di una quantità statisticamente rilevante di attuatori tutti uguali operanti in condizioni identiche; utile per avere un ordine di grandezza. Non può essere considerato un valore impegnativo e vincolante per il GRUPPO SETEC.

NOTA: quanto sopra è valido solo ed esclusivamente nel caso gli elementi di trasmissione siano gli "STANDARD SETEC GROUP DISPONIBILI" contenuti in questo catalogo. Qualora la trasmissione fosse a cura e carico del cliente quanto sopra non è più vero.

Al fine di facilitare il calcolo, nei paragrafi relativi ad ogni grandezza e versione sono riportate le formule specifiche della durata $L_{10,Km}$ dove inserire il solo valore F_{eq} :

Results of those above formulas are valid only if the actuator is used in the following operating conditions:

- no shocks and no vibrations
- respect of lubrication rules
- installation of the actuator with proper alignement tolerances
- no radial loads
- environmental temperature between -20° and + 70°C
- nor chemical products on/into the actuator neither big dust deposit on it
- always working with the minimum lubrication stroke

Lifetime value result is anyway a statistical value, thus true at 90% probability, for a relevant batch of all-the-same actuators operating in identical conditions. It is the of use only to have an idea of quantity and not an exact value. Thus it cannot be binding for SETEC GROUP.

TO BE NOTICED: all what above written is valid only in case the many available transmission stages are exactly the " AVAILABLE STANDARD SETEC GROUP" ones included in this catalogues. If Customer/User wants to use a something different from that all what above indicated will not be true anymore.

To make calculation easier, in each actuator size paragraph you can find the adapted specific formulas for $L_{10,Km}$ calculation, where you just put in the F_{eq} value:

ESEMPIO:

EXAMPLE:

CALCOLO **CALCULATION**	$L_{10,Km}$	**[Km]**
IE 32 ***P*** = 4 mm	$L_{10,Km} = \left[\frac{3370}{F_{eq}} \right]^3 \cdot 4$	F_{eq} = [N]
IE 32 ***P*** = 12 mm	$L_{10,Km} = \left[\frac{2200}{F_{eq}} \right]^3 \cdot 12$	F_{eq} = [N]

1.3 Forza reale risultante massima ammissibile in dinamica ed in statica
Max admissible actual resultant force in dynamic and static use

Ciascuna grandezza e versione di attuatore è caratterizzata da 2 valori di forza da non superare mai:

Each actuator type has 2 characteristic force values never to exceed:

ATTUATORE IN MOVIMENTO

F_d = carico massimo dinamico applicabile.

È il valore di forza reale risultante massimo applicabile in movimento, ovvero in condizioni dinamiche.

ACTUATOR DURING MOTION

F_d = max admissible dynamic load.

It is the max admissible load that can act on the actuator during motion.

$$F_{a,max} \leq F_d$$

ATTUATORE FERMO

F_{st} = carico massimo statico applicabile

È il valore di forza reale risultante massimo applicabile in assenza di movimento, ovvero in condizioni statiche.

IDLE ACTUATOR

F_{st} = max admissible static load

It is the max admissible load that can act on the actuator without motion.

$$F_{a,max} \leq F_{st}$$

1.4 Coppia in ingresso al modulo base
Torque at basic module input shaft

La coppia in ingresso al MODULO BASE C_{in} viene convertita in forza assiale in uscita F_a all'asta traslante dello stesso.

Essa è legata alla forza assiale in uscita dalla seguente relazione generale:

Input torque at BASIC MODULE shaft C_{in} is converted in output axial force F_a at its rod.

Formula linking those two figures is as follows:

$$C_{in} = \left[\frac{F_a \cdot P}{5652} \right]$$

P = passo vite / ballscrew pitch [mm]

F_a = forza esterna reale risultante (forza da erogare) / external actual resultant force (to deliver) [N]

Per il modulo base standard si considera un rendimento meccanico pari a 0,90.

Basic module's MECHANICAL EFFICIENCY is 0,90.

Nelle tabelle relative ad ogni grandezza e versione è riportato il valore di coppia massima in ingresso al modulo base $C_{in,max}$, ovvero il massimo valore di coppia fornibile al modulo base, da non superare mai, corrispondente al valore che genera una forza pari al carico massimo dinamico applicabile F_d.

In each type's datasheet you will find the max admissible value of input torque at basic module shaft , never to exceed, $C_{in,max}$.

This torque value generates $F_a = F_d$.

Al fine di facilitare il calcolo, nei paragrafi relativi ad ogni grandezza e versione sono riportate le formule specifiche per calcolare la coppia in ingresso al modulo base C_{in}, inserendo il valore di F_a:

To make calculations easier in each model paragraph you will find the formula to get C_{in}, given a value of F_a:

ESEMPIO:

EXAMPLE:

CALCOLO CALCULATION	C_{in}	[Nm]
IE 32 ***P*** = 4 mm	$C_{in} = \left[\frac{F_a \cdot 4}{5652} \right]$	F_a = [N]
IE 32 ***P*** = 12 mm	$C_{in} = \left[\frac{F_a \cdot 12}{5652} \right]$	F_a = [N]

1.5 Coppia motore C_m
Motor torque C_m

È la coppia che deve erogare il motore all'ingresso all'attuatore, ovvero in ingresso alla trasmissione dell'Isomove per erogare la forza F_a necessaria.

It is the torque the motor has to provide to the actuator, i.e. at the trasmission stage input, to deliver the requested F_a.

PARALLELO / PARALLEL TYPE

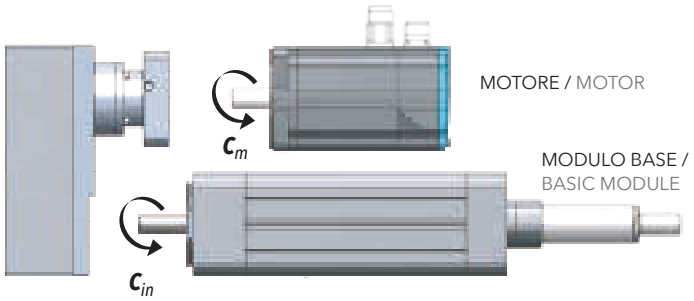

NOTA: Le indicazioni dei versi di rotazione sono indicativi.

TO BE NOTICED: Verses are just an indication.

COASSIALE / IN-LINE TYPE

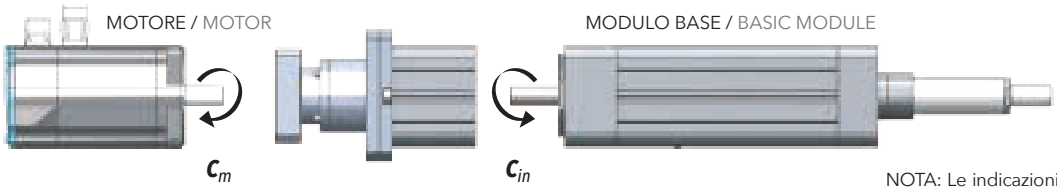

NOTA: Le indicazioni dei versi di rotazione sono indicativi.

TO BE NOTICED: Verses are just an indication.

ANGOLARE / ANGULAR TYPE

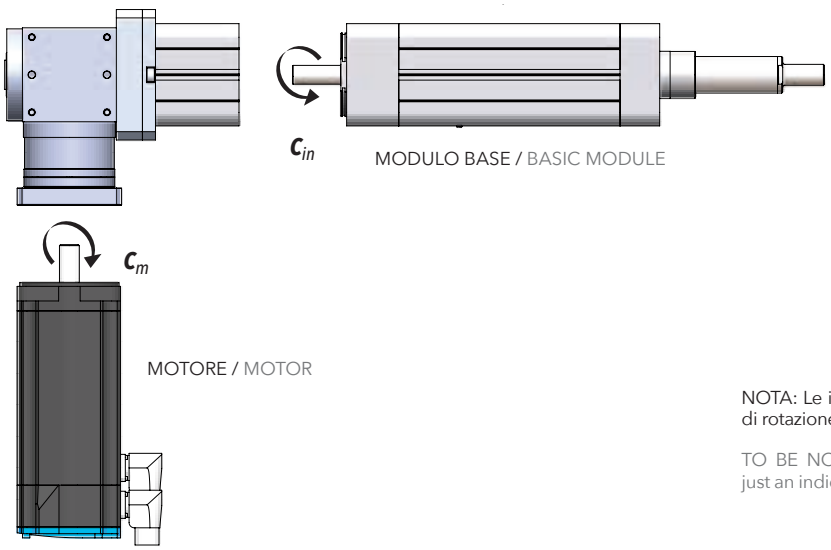

NOTA: Le indicazioni dei versi di rotazione sono indicativi.

TO BE NOTICED: Verses are just an indication.

NOTA: Le formule seguenti non tengono in conto le inerzie proprie dell'attuatore, quindi i valori ottenuti saranno inferiori ai reali. Per un calcolo che le includa contattare il nostro ufficio tecnico.

REMARK: The following formulas do not take into account the inertias of the actuator, thus the calculated values are lower than actual ones. To get the actual values please take contact with our technical dept.

A seconda del tipo di trasmissione essa è definita nel modo seguente:

According to the types the motor torque is defined as follows:

CASO 1 / CASE 1

ISOMOVE B00 + D00 / D01

MODULO BASE / MODULO BASE + TRASMISSIONE COASSIALE SENZA RIDUZIONE

In questo caso la coppia motore coincide con la coppia in ingresso al modulo base:

BASIC MODULE / BASIC MODULE + IN-LINE TRANSMISSION W/O REDUCTION STAGE

In this case the motor torque is the input torque at basic module shaft:

$$C_m = C_{in}$$ **[Nm]**

CASO 2 / CASE 2

ISOMOVE B00 + D02 / A01

MODULO BASE + RIDUTTORE EPICICLOIDALE COASSIALE / MODULO BASE + RINVIO ANGOLARE

In questo caso la coppia motore è legata alla coppia in ingresso al modulo base dalla relazione seguente:

BASIC MODULE + IN-LINE PLANETARY GEARBOX / BASIC MODULE + ANGLE BEVEL GEARBOX STAGE

In this case the motor torque is related to the input torque at basic module shaft as follows:

$$C_m = \left[\frac{C_{in}}{R \cdot \eta} \right] + C_s$$ **[Nm]**

R = rapporto di riduzione riduttore/rinvio angolare / planetary/angle bevel gearbox reduction ratio

η = rendimento meccanico del riduttore/rinvio / planetary/angle bevel gearbox mechanical efficiency = 0,90

C_s = coppia a vuoto assorbita dal riduttore/rinvio / planetary/angle bevel gearbox idle torque [Nm]

CASO 3 / CASE 3

ISOMOVE B00 + R00 / R01

MODULO BASE + TRASMISSIONE A CINGHIA IN PARALLELO

In questo caso la coppia motore è legata alla coppia in ingresso al modulo base dalla relazione seguente:

BASIC MODULE + PARALLEL BELT GEARBOX STAGE

In this case the motor torque is related to the input torque at basic module shaft as follows:

$$C_m = \left[\frac{C_{in}}{R \cdot \eta} \right] \quad \text{[Nm]}$$

R = rapporto di riduzione trasmissione a cinghia, disponibili R=1 oppure R=2 / belt gearbox reduction ratio, available R=1 or R=2

η = rendimento meccanico trasmissione a cinghia / belt gear stage mechanical efficiency = 0,90

CASO 4 / CASE 4

ISOMOVE B00 + R02

MODULO BASE + TRASMISSIONE A CINGHIA IN PARALLELO R=1 + RIDUTTORE

In questo caso la coppia motore è legata alla coppia in ingresso al modulo base dalla relazione seguente:

BASIC MODULE + PARALLEL BELT GEARBOX STAGE R=1 + IN-LINE PLANETARY GEARBOX REDUCTION STAGE

In this case the motor torque is related to the input torque at basic module shaft as follows:

$$C_m = \left[\frac{C_{in}}{R \cdot \eta} \right] + C_s \quad \text{[Nm]}$$

R = rapporto di riduzione riduttore / planetary gearbox reduction ratio

η = rendimento meccanico totale (cinghia + epicicloidale) / (planetary gearbox + belt gear) total mechanical efficiency = 0,81

C_s = coppia a vuoto assorbita dal riduttore / planetary gearbox idle torque

Nelle tabelle relative ad ogni grandezza e versione è riportato il valore di coppia massima motore in ingresso all'attuatore $C_{m,max}$, ovvero il massimo valore di coppia fornibile all'attuatore dal motore, da non superare mai, corrispondente al valore che genera una forza pari al carico massimo dinamico applicabile C_d.

In each type datasheet you will find the max admissible value of motor torque $C_{m,max}$, at actuator's input. Never exceed it. $C_{m,max}$ generates C_d.

1.6 Velocità lineare in uscita V_{out}
Output linear speed V_{out}

La velocità assiale dell'asta traslante dell'attuatore V_{out} è legata alla velocità angolare di ingresso all'attuatore N_{out} dalla seguente relazione:

Actuator's rod output linear speed V_{out} is related to input motor speed N_{out} as follows:

$$V_{out} = \left[\frac{N_{mot} \cdot P}{60 \cdot R} \right] \quad \text{[mm/s]}$$

P = passo vite / ballscrew pitch [mm]

N_{mot} = velocità angolare del motore (in ingresso all'attuatore) / rotational motor speed (at actuator's input) [rpm]

R = rapporto di riduzione tra motore e modulo base (è il rapporto di riduzione dello stadio di riduzione dell'attuatore) / reduction ratio between motor and basic module (it is the total reduction gear of the ISOMOVE)

Nelle tabelle relative ad ogni grandezza e versione è riportato il valore di velocità angolare massima ammissibile $N_{in,max}$ in ingresso al modulo base, da non superare mai, corrispondente al valore che genera una velocità assiale dell'asta traslante massima $V_{out,max}$.

In each type datasheet you will find the max admissible input speed at the basic module shaft $N_{in,max}$ never to exceed, which delivers the max admissible output linear speed of the rod $V_{out,max}$.

2. Sigla di ordinazione

Ordering identification

2.1 Grandezze da 32 a 100XL
From 32 to 100XL type

VERSIONE SPECIALE (inserire il numero di disegno schema SETEC)
SPECIAL VERSION (insert SETEC's schema drawing number)

IE — **TAGLIA** SIZE — **PASSO** / PITCH [mm] — **GIOCO** BACKLASH — **CORSA** / STROKE [mm] — **ANTIROTAZIONE** ANTIROTATION DEVICE

TAGLIA SIZE	PASSO / PITCH [mm]
32	4 - 12
40	4 - 12
50	5 - 10 - 16
63	5 - 10 - 20
80	5 - 10 - 25
* 80HL	5 - 10 - 32
100	5 - 10 - 20 - 32
* 100HL	5 - 10 - 20 - 40
* 100XL	10

* CENTRAGGIO E ATTACCO ANTERIORE NON A NORMA ISO
FRONT CENTERING DIAMETER AND THREADED AND ON ROD NOT ACCORDING TO ISO STANDARD

GS = gioco standard
standard backlash

G0 = gioco zero
zero backlash

AR = con antirotazione
with antirotation device

A0 = senza antirotazione
without antirotation device

(1) **B00** = MODULO BASE / BASIC MODULE
D00 = TRASMISSIONE COASSIALE PER MOTORE CUSTOM (SENZA RIDUTTORE)
CUSTOM IN-LINE TRANSMISSION W/O REDUCTION STAGE FOR CUSTOM MOTORS
D01 = TRASMISSIONE COASSIALE PER MOTORE COMPATIBILE (SENZA RIDUTTORE)
IN-LINE TRANSMISSION W/O REDUCTION STAGE FOR COMPATIBLE MOTORS
D02 = RIDUTTORE EPICICLOIDALE COASSIALE COMPATIBILE
IN-LINE COMPATIBLE PLANETARY GEARBOX REDUCTION STAGE
R00 = TRASMISSIONE A CINGHIA IN PARALLELO PER MOTORE CUSTOM
PARALLEL CUSTOM BELT GEARBOX STAGE FOR CUSTOM MOTORS
R01 = TRASMISSIONE A CINGHIA IN PARALLELO PER MOTORE COMPATIBILE
PARALLEL BELT GEARBOX STAGE FOR COMPATIBLE MOTORS
R02 = TRASMISSIONE A CINGHIA IN PARALLELO + RIDUTTORE EPICICLOIDALE COMPATIBILE
PARALLEL BELT GEARBOX STAGE + IN-LINE COMPATIBLE PLANETARY GEARBOX REDUCTION STAGE
A01 = RINVIO ANGOLARE COMPATIBILE
COMPATIBLE ANGLE BEVEL GEARBOX STAGE

(2) PER LE DIMENSIONI DEI MOTORI VEDERE CAPITOLO 4
FOR MOTOR DIMENSIONS SEE CHAPTER 4

(3) PER LE DIMENSIONI DEI RIDUTTORI VEDERE CAPITOLO 4
FOR PLANETARY GEARBOX DIMENSIONS SEE CHAPTER 4

(4) PER LE DIMENSIONI DEI RINVII ANGOLARI VEDERE CAPITOLO 4
FOR ANGLE BEVEL GEARBOX DIMENSIONS SEE CHAPTER 4

Esempi di designazione prodotto STANDARD: / STANDARD product designation examples:

IE	63	5	GS	360	A0
IE	50	5	GS	250	AR
IE	100HL	10	GS	450	A0
IE	80	10	G0	500	AR

Esempio di designazione prodotto SPECIALE: / SPECIAL product designation example:

IE	32	I-E032-XXXX-XXX-XXXX-REVXX

VERSIONE TYPE — **INTERFACCIA CON:** CONNECTION TO: — **RAPPORTO DI RIDUZIONE** REDUCTION RATIO — **SIGLA RIDUTTORE / RINVIO ANGOLARE** PLANETARY / ANGLE BEVEL GEARBOX CODE — **MONTAGGIO DI:** RIDUTTORE O RINVIO ANGOLARE ASSEMBLY OF: PLANETARYGEARBOX OR ANGLE BEVEL GEARBOX — **SIGLA MOTORE** MOTOR CODE — **MONTAGGIO DEL MOTORE** ASSEMBLY OF MOTOR — **FORNITURA DI:** MOTORE / RIDUTTORE EPICICLOIDALE / RINVIO ANGOLARE SUPPLIY OF: MOTOR / PLANETARY GEARBOX / BEVEL GEARBOX — **ACCESSORI** ACCESSORIES

MOTORE MOTOR (2) — **EPICICLOIDALE** PLANETARY GEARBOX (3) — **RINVIO ANGOLARE** ANGLE BEVEL GEARBOX (4)

(1)

- B00
- B00 + D00 — ES. / EX. MXX — ES. / EX. GXX — ES. / EX. MDA → **1** = Rapporto 1 Ratio 1
- B00 + D01 — ES. / EX. MDA
- B00 + D02 — ES. / EX. GDA → Specificare il rapporto di riduzione Indicate reduction ratio
- B00 + R00 — ES. / EX. MXX — ES. / EX. GXX — ES. / EX. MDA → **1** = Rapporto 1 Ratio 1; **2** = Rapporto 2 Ratio 2
- B00 + R01 — ES. / EX. MDA
- B00 + R02 — ES. / EX. GDA
- B00 + A01 — ES. / EX. AO1 → Specificare il rapporto di riduzione Indicate reduction ratio

MS = montaggio in Setec assembly by Setec

MC = montaggio Cliente assembly by customer

MS = montaggio in Setec assembly by Setec

MC = montaggio Cliente assembly by customer

FA1 = motore fornito da Setec motor supplied by Setec

FA2 = riduttore/rinvio fornito da Setec planetary / angle bevel gearbox supplied by Setec

FA3 = motore + riduttore/rinvio fornito da Setec motor + planetary / angle bevel gearbox supplied by Setec

FB1 = motore fornito da cliente motor supplied by customer

FB2= riduttore/rinvio fornito da cliente planetary / angle bevel gearbox supplied by customer

FB3 = motore + riduttore/rinvio fornito da cliente motor + planetary / angle bevel gearbox supplied by customer

CF
FS
FV
KM
KO
KS
PE
PV
SS
1FC
2FC
TI**

** SOLO / ONLY 100 HL

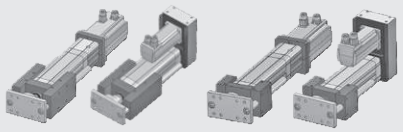

Disponibile sistema di guida H / U (Cap. 3.11).
Da indicare in fase d'ordine come voce separata dall'ISOMOVE.
Guiding unit type H / U (Chap. 3.11) available.
When ordering describe it as a separate item.

NOTA: Nel caso in cui il riduttore / rinvio non sia un prodotto appartenente a categorie "STANDARD SETEC-GROUP disponibili" (vedere le pagine per ogni grandezza) fornire schede tecniche e dimensionali complete. Idem se il motore non appartiene ad una categoria di "motori compatibili" (vedere tabella generale pag. 148).

REMARK: If the planetary / angle bevel gearbox doesn't belong to "STANDARD SETEC-GROUP available" planetary / angle bevel gearboxes (plaese see pages for each size) please provide us with detailed technical and dimensional datasheets. The same, if the motor doesn't belong to our "compatible motor category" (see page 148).

B00+D02	GCA	10	LP070	MC	1FK7022	MC	FB3	FV
B00+D01	MCC	1			MCS09	MS	FA1	
B00+A01	ADA	3	ATB110	MS	BMH1003P	MC	FA2+FB1	
B00+R02	GDA	5	AE090	MS	BSH703P	MS	FA2+FB1	FS-PE

2.2 Grandezze 125 - 160 - 240
125 - 160 - 240 type

VERSIONE SPECIALE (inserire il numero di disegno schema SETEC)
SPECIAL VERSION (insert SETEC's schema drawing number)

IE — **TAGLIA** SIZE — **DIAM. VITE** / SCREW DIA [mm] — **PASSO VITE** / SCREW PITCH [mm] — **CORSA** / STROKE [mm] — **ANTIROTAZIONE** ANTIROTATION DEVICE — **VERSIONE** TYPE — **MONTAGGIO DEL MOTORE** ASSEMBLY OF MOTOR — **MODELLO RIDUTTORE** GEARBOX TYPE — **RAPPORTO DI RIDUZIONE** REDUCTION RATIO — **SIGLA MOTORE** MOTOR CODE — **ACCESSORI** ACCESSORIES

TAGLIA	DIAM. VITE	PASSO VITE
125	50	20
	63	10
160	80	10
		20
240	80	25

ANTIROTAZIONE (1)
00

VERSIONE (2)
B
B+D
B+R
B+A

MONTAGGIO DEL MOTORE (3)
MS
MC

PER TAGLIE 125 - 160 FOR 125 - 160 SIZES	
R00	Senza riduttore Without gearbox
R120	Vedere scheda tecnica riduttori See planetary gearbox datasheet
R155	
A110	Vedere scheda tecnica rinvii angolari See angle bevel gearbox datasheet
A140	
A170	
A210	
PER TAGLIA 240 FOR 240 SIZE	
R155	Vedere scheda tecnica riduttori See planetary gearbox datasheet
R205	
R235	
RA155	
RA205	
RA235	

(4)

ACCESSORI		
00		Senza accessori Without accessories
FLANGIA POSTERIORE REAR FLANGE	F	Solo per Isomove versione Only for Isomove version R00 R120 R155

(1) **00** = SENZA ANTIROTAZIONE / WITHOUT ANTIROTATION DEVICE

(2)
B = BASE / BASIC
D = DIRETTO (Solo per taglie 125-160) / IN LINE VERSION (Only for 125-160 sizes)
R = RINVIATA / BELT GEARBOX STAGE
A = ANGOLARE / ANGLE BEVEL GEARBOX

(3)
MS = MONTAGGIO MOTORE REALIZZATO DA SETEC / MOTOR ASSEMBLY BY SETEC
MC = MONTAGGIO MOTORE REALIZZATO DAL CLIENTE MOTOR ASSEMBLY BY CUSTOMER

(4)
R120 = RIDUTTORE / PLANETARY GEARBOX AE120
R155 = RIDUTTORE / PLANETARY GEARBOX AE155
R205 = RIDUTTORE / PLANETARY GEARBOX AE205
R235 = RIDUTTORE / PLANETARY GEARBOX AE235
RA155 = RIDUTTORE / PLANETARY GEARBOX AER155
RA205 = RIDUTTORE / PLANETARY GEARBOX AER205
RA235 = RIDUTTORE / PLANETARY GEARBOX AER235
A110 = RINVIO ANGOLARE / ANGLE BEVEL GEARBOX AT110
A140 = RINVIO ANGOLARE / ANGLE BEVEL GEARBOX AT140
A170 = RINVIO ANGOLARE / ANGLE BEVEL GEARBOX AT170
A210 = RINVIO ANGOLARE / ANGLE BEVEL GEARBOX AT210

Esempio di designazione prodotto STANDARD: STANDARD product designation example:

IE – **125** — **63** – **10** – **300** – **00** – **B+A** – **MC** – **A110** – **4** – **BSH1004P** – **00**

Esempio di designazione prodotto SPECIALE: SPECIAL product designation example:

IE – **125** — **I-E125-XXXX - XXX - XXXX - REVXX**

3. Grandezze da 32 a 100XL

32 to 100XL Sizes

IE 32 pg. 38
IE 40 pg. 44
IE 50 pg. 50
IE 63 pg. 62
IE 80 pg. 74
IE 80HL pg. 86
IE 100 pg. 98
IE 100HL pg. 110
IE 100XL pg. 124

Accessori / Accessories pg. 136

3.1 IE 32

3.1.1 Caratteristiche tecniche / 3.1.1 Technical features

ISOMOVE IE 32			4	12
P	PASSO VITE / SCREW LEAD	[mm]	4	12
D	DIAMETRO VITE / SCREW DIAMETER	[mm]	12	12
F_d	CARICO MASSIMO DINAMICO APPLICABILE MAX ADMISSIBLE DYNAMIC LOAD	[N]	3000*	2000*
$C_{in,max}$	PER AVERE TO GET $F_a = F_d$	[Nm]	2,1	4,2
$C_{m,max}$	"CASO 1" / "CASE 1": B00 + D00/D01	[Nm]	2,1	4,2
	"CASO 3"/ "CASE 3" : B00 + R00/R01	[Nm]	2,3	4,6
			disponibile R=1 available R=1	
F_{st}	CARICO MASSIMO STATICO APPLICABILE MAX ADMISSIBLE STATIC LOAD	[N]	3400	3400
$V_{out,max}$ $N_{in,max}$	VELOCITÀ DI TRASLAZIONE MASSIMA IN USCITA / ROTAZIONE MASSIMA VITE RDS MAX OUTPUT SPEED / MAX BALLSCREW ROTATING INPUT SPEED	[mm/sec] [rpm]	200 / 3000	600 / 3000
a_{max}	ACCELERAZIONE MASSIMA IN USCITA / MAX OUTPUT ACCELERATION	[m/sec²]	1	2
S_{max}	CORSA MASSIMA STANDARD / MAX STANDARD STROKE	[mm]	500**	500**
	PESO MODULO BASE CORSA 0 mm / PESO OGNI 100 mm DI CORSA BASIC MODULE WEIGHT FOR 0 mm STROKE / WEIGHT FOR ADDITIONAL 100 mm STROKE	[Kg]	1,2 / 0,3	1,2 / 0,3
$G_{s,max}$	GIOCO ASSIALE MASSIMO PER CHIOCCIOLA STANDARD MAX AXIAL BACKLASH FOR STANDARD BALLSCREW ASSEMBLY	[mm]	0,02	0,02
G_Z	GIOCO "0" DELLA CHIOCCIOLA / "0" BACKLASH BALLSCREW ASSEMBLY		NON DISPONIBILE / NOT AVAILABLE	
$L_{10,Km}$	DURATA / LIFETIME	[Km]	VEDI TABELLA / SEE TABLE	
	VERSIONI DISPONIBILI / AVAILABLE TYPES		D00/D01/R00/R01	D00/D01/R00/R01
	ACCESSORI DISPONIBILI / AVAILABLE ACCESSORIES		VEDI PARAGRAFO / SEE PARAGRAPH 3.10 (pg. 136)	

* Per le versioni R00/R01 controllare con il grafico di pagina 40. / For R00/R01 types please check graph at page 40.
** Per corse superiori, contattare il nostro servizio tecnico. / For longer strokes please contact our technical dpt.

3.1.2 Calcolo durata / 3.1.2 Lifetime calculation

IE 32 ***P*** = 4 mm	$L_{10,Km} = \left[\frac{3370}{F_{eq}} \right]^3 \cdot 4$	$L_{10,Km}$ = [Km] F_{eq} = [N]
IE 32 ***P*** = 12 mm	$L_{10,Km} = \left[\frac{2200}{F_{eq}} \right]^3 \cdot 12$	$L_{10,Km}$ = [Km] F_{eq} = [N]

3.1.3 Calcolo coppia in ingresso al modulo base

3.1.3 Torque calculation at basic module input shaft

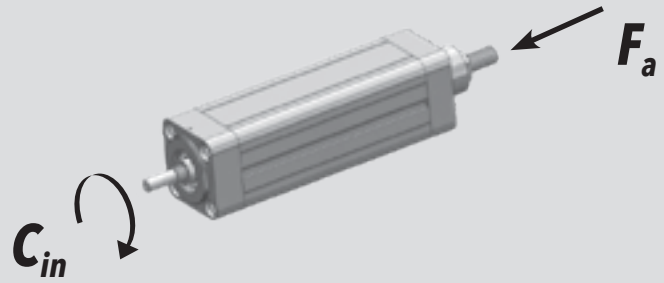

IE 32 ***P*** = 4 mm	$C_{in} = \left[\frac{F_a \cdot 4}{5652} \right]$	C_{in} = [Nm] F_a = [N]
IE 32 ***P*** = 12 mm	$C_{in} = \left[\frac{F_a \cdot 12}{5652} \right]$	C_{in} = [Nm] F_a = [N]

3.1.4 Calcolo coppia motore

3.1.4 Motor torque calculation

CASO / CASE **1**	**ISOMOVE B00 + D00 / D01** 	$C_m = C_{in}$ **[Nm]**
CASO / CASE **3**	**ISOMOVE B00 + R00 / R01** 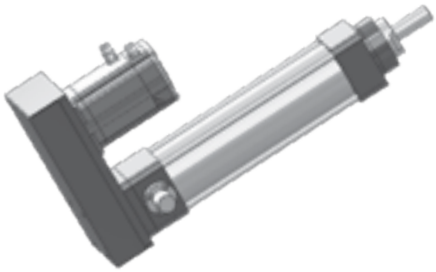	$C_m = \left[\frac{C_{in}}{R \cdot \eta} \right]$ **[Nm]** ***R*** = rapporto di riduzione trasmissione a cinghia, disponibile R=1 belt gearbox reduction ratio, available R=1 η = rendimento meccanico / mechanical efficiency = 0,90

3.1.5 Potenza in ingresso alla trasmissione a cinghia (versione R)

3.1.5 Mechanical input power at belt gear stage (R type)

R = 1

C_p — Coppia input massima alla puleggia motrice / Max input torque at driving pulley

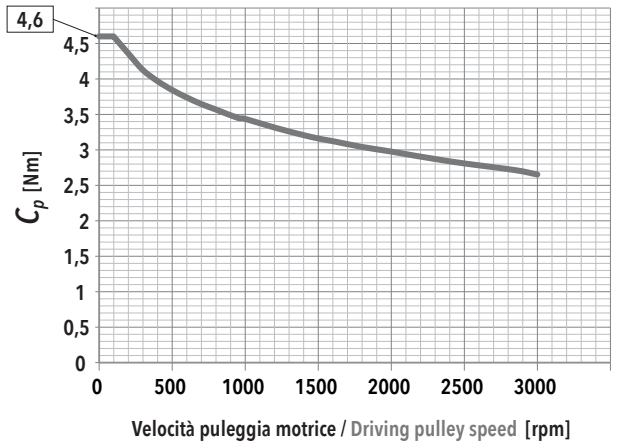

$F_{a,max}$ — In funzione della velocità della puleggia motrice / Depending on the driving pulley rotational speed

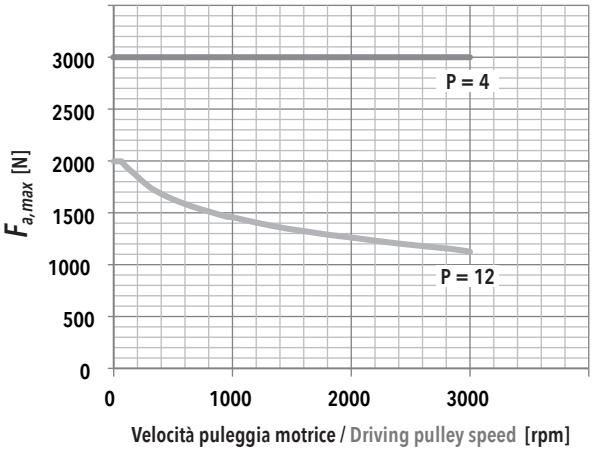

F_r — Forza radiale su asse puleggia motrice in funzione di Cin / Radial force on driving pulley as a function of Cin

f_t — Frequenza di vibrazione della cinghia per il tensionamento (al montaggio) / Vibration frequency of the belt for its tensioning (during assembly)

IE 32 - PASSO / PITCH 4					
F_a [N]		V_{out} [mm/s]			
		20	80	140	200
3000	F_r [N]	140	141	142	143
	f_t [Hz]	328	329	330	331
2700	F_r [N]	127	127	127	129
	f_t [Hz]	312	312	313	314
2400	F_r [N]	112	112	113	114
	f_t [Hz]	293	294	295	296
2100	F_r [N]	98	99	100	101
	f_t [Hz]	276	276	277	278
1800	F_r [N]	84	85	86	87
	f_t [Hz]	253	254	256	258
1500	F_r [N]	70	70	71	73
	f_t [Hz]	232	233	234	236
1200	F_r [N]	57	57	58	58
	f_t [Hz]	209	209	210	212
900	F_r [N]	41	42	43	44
	f_t [Hz]	179	180	182	184
600	F_r [N]	28	28	29	30
	f_t [Hz]	147	148	149	152
300	F_r [N]	13	14	15	16
	f_t [Hz]	101	105	108	111

IE 32 - PASSO / PITCH 12					
F_a [N]		V_{out} [mm/s]			
		60	240	420	600
2000	F_r [N]	282			
	f_t [Hz]	465			
1800	F_r [N]	253			
	f_t [Hz]	441			
1600	F_r [N]	225	226		
	f_t [Hz]	416	416		
1400	F_r [N]	197	197		
	f_t [Hz]	389	389		
1200	F_r [N]	169	169	170	
	f_t [Hz]	360	360	361	
1000	F_r [N]	141	141	142	143
	f_t [Hz]	329	329	330	331
800	F_r [N]	113	113	114	115
	f_t [Hz]	294	294	295	297
600	F_r [N]	85	85	86	87
	f_t [Hz]	255	255	256	258
400	F_r [N]	56	57	57	59
	f_t [Hz]	208	209	210	212
200	F_r [N]	28	29	29	30
	f_t [Hz]	147	148	150	153

3.1.6 Caratteristiche dimensionali

NOTA: Dati categorie motori / riduttori / rinvii al capitolo 4.

3.1.6 Overall dimensions

REMARK: Motors / Planetary / Angle bevel gearbox categories data at chapter 4.

B00
MODULO BASE
BASIC MODULE

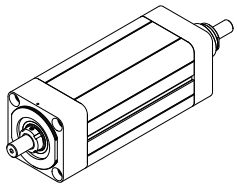

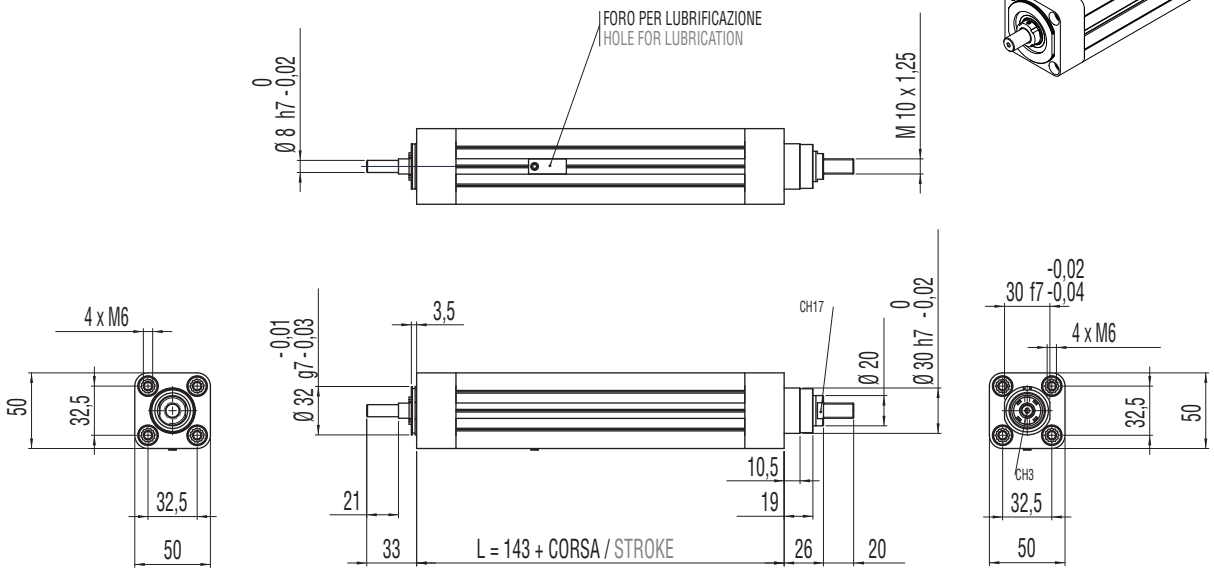

B00 + D00
MODULO BASE + TRASMISSIONE COASSIALE PER MOTORE CUSTOM (SENZA RIDUTTORE)
BASIC MODULE + CUSTOM IN-LINE TRANSMISSION W/O REDUCTION STAGE FOR CUSTOM MOTORS

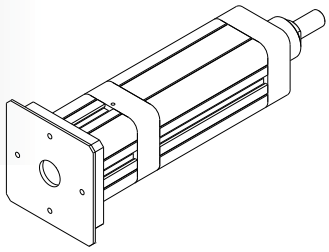

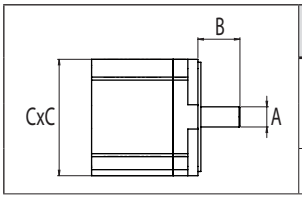

TAGLIA GIUNTO COUPLING SIZE	MASSIME DIMENSIONI INTERFACCIA MAX INTERFACE DIMENSIONS		
	A	B	C
	[mm]	[mm]	[mm]
10	14 max	21 min / 32 max	60 max

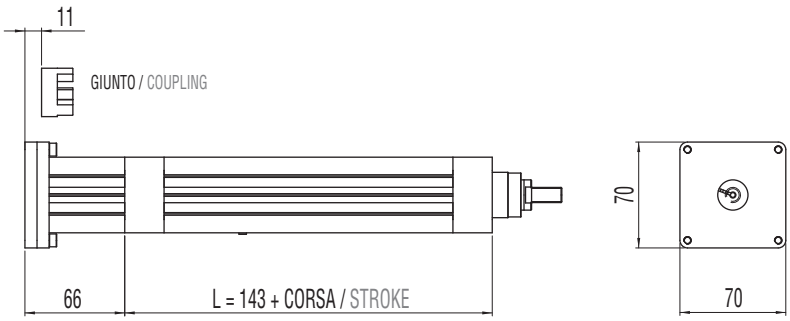

B00 + D01

MODULO BASE + TRASMISSIONE COASSIALE PER MOTORE COMPATIBILE (SENZA RIDUTTORE)

BASIC MODULE + IN-LINE TRANSMISSION W/O REDUCTION STAGE FOR COMPATIBLE MOTORS

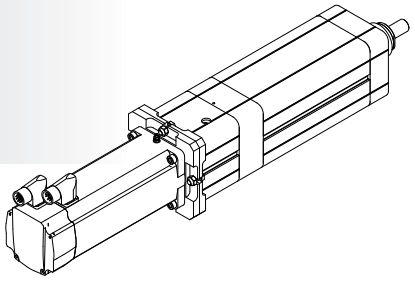

MOTORE / MOTOR
MAA

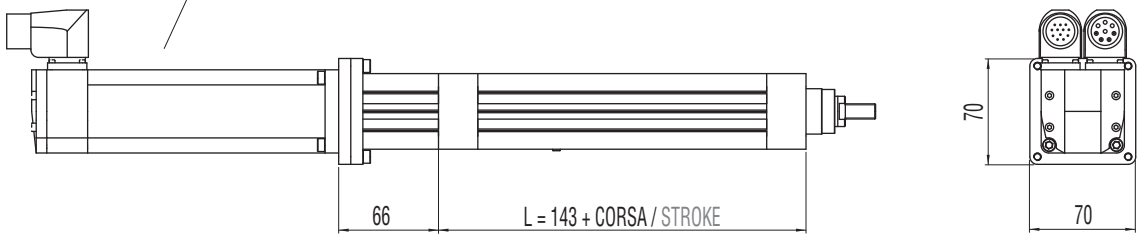

B00 + R00

MODULO BASE + TRASMISSIONE A CINGHIA IN PARALLELO PER MOTORE CUSTOM

BASIC MODULE + PARALLEL CUSTOM BELT GEARBOX STAGE FOR CUSTOM MOTORS

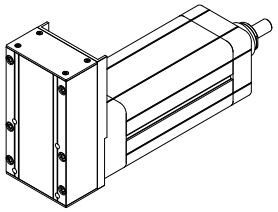

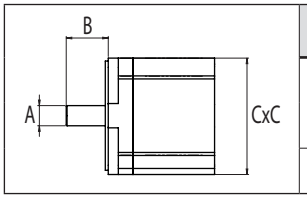

	MASSIME DIMENSIONI INTERFACCIA MAX INTERFACE DIMENSIONS		
	A	**B**	**C**
	[mm]	**[mm]**	**[mm]**
R=1:1	14 max	24 min / 42 max	60 max

RAPPORTO / RATIO	1:1
PASSO / PITCH	5 mm
Z = DENTI / TEETH	24
DIAMETRO PRIMITIVO PULEGGIA MOTRICE DRIVING PULLEY PITCH DIAMETER	38,2 mm

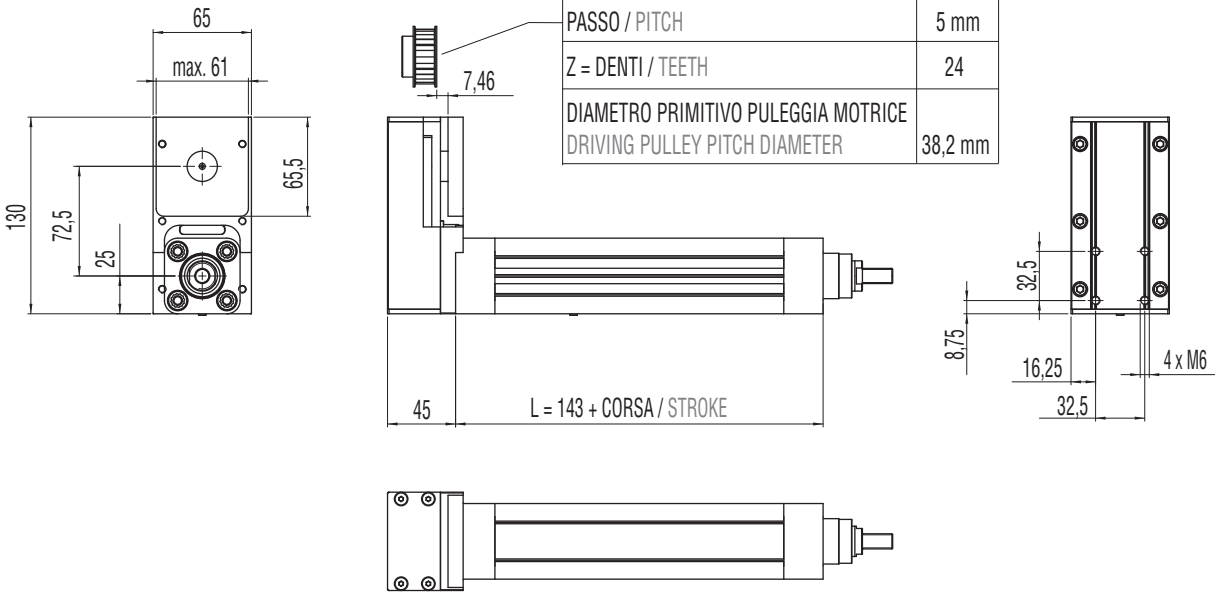

B00 + R01

MODULO BASE + TRASMISSIONE A CINGHIA IN PARALLELO PER MOTORE COMPATIBILE

BASIC MODULE + PARALLEL BELT GEARBOX STAGE FOR COMPATIBLE MOTORS

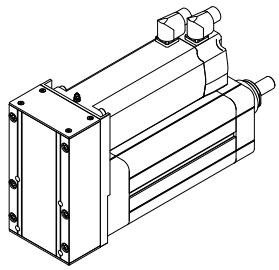

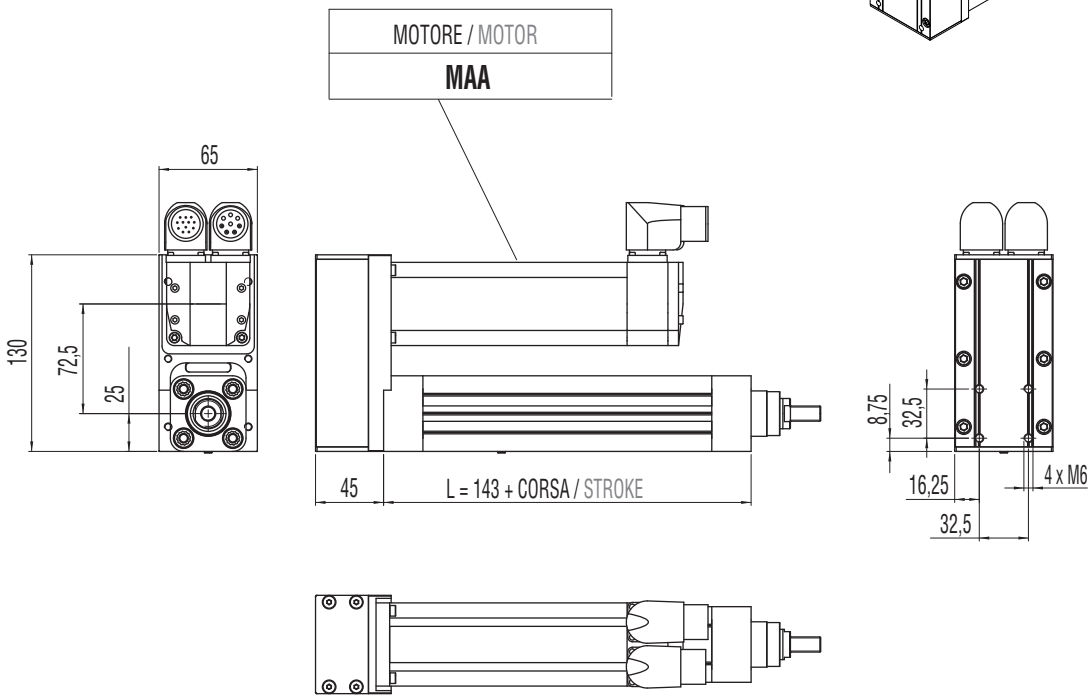

3.1.7 Accessori disponibili

Per le tabelle e i disegni tecnici degli accessori disponibili fare riferimento al paragrafo 3.10 (da pag. 136).

3.1.7 Available accessories

For tables and drawings please refer to paragraph 3.10 (from page 136).

3.2 IE 40

3.2.1 Caratteristiche tecniche / 3.2.1 Technical features

ISOMOVE IE 40			4	12
P	PASSO VITE / SCREW LEAD	[mm]	4	12
D	DIAMETRO VITE / SCREW DIAMETER	[mm]	12	12
F_d	CARICO MASSIMO DINAMICO APPLICABILE MAX ADMISSIBLE DYNAMIC LOAD	[N]	3000*	2000*
$C_{in,max}$	PER AVERE / TO GET $F_a = F_d$	[Nm]	2,1	4,2
$C_{m,max}$	"CASO 1" / "CASE 1": B00 + D00/D01	[Nm]	2,1	4,2
	"CASO 3"/ "CASE 3" : B00 + R00/R01	[Nm]	2,3	4,6
			disponibile R=1 available R=1	
F_{st}	CARICO MASSIMO STATICO APPLICABILE MAX ADMISSIBLE STATIC LOAD	[N]	3400	3400
$V_{out,max}$ $N_{in,max}$	VELOCITÀ DI TRASLAZIONE MASSIMA IN USCITA / ROTAZIONE MASSIMA VITE RDS MAX OUTPUT SPEED / MAX BALLSCREW ROTATING INPUT SPEED	[mm/sec] [rpm]	200 / 3000	600 / 3000
a_{max}	ACCELERAZIONE MASSIMA IN USCITA / MAX OUTPUT ACCELERATION	[m/sec²]	1	2
S_{max}	CORSA MASSIMA STANDARD / MAX STANDARD STROKE	[mm]	500**	500**
	PESO MODULO BASE CORSA 0 mm / PESO OGNI 100 mm DI CORSA BASIC MODULE WEIGHT FOR 0 mm STROKE / WEIGHT FOR ADDITIONAL 100 mm STROKE	[Kg]	1,2 / 0,3	1,2 / 0,3
$G_{s,max}$	GIOCO ASSIALE MASSIMO PER CHIOCCIOLA STANDARD MAX AXIAL BACKLASH FOR STANDARD BALLSCREW ASSEMBLY	[mm]	0,02	0,02
G_Z	GIOCO "0" DELLA CHIOCCIOLA / "0" BACKLASH BALLSCREW ASSEMBLY		NON DISPONIBILE / NOT AVAILABLE	
$L_{10,Km}$	DURATA / LIFETIME	[Km]	VEDI TABELLA / SEE TABLE	
	VERSIONI DISPONIBILI / AVAILABLE TYPES		D00/D01/R00/R01	D00/D01/R00/R01
	ACCESSORI DISPONIBILI / AVAILABLE ACCESSORIES		VEDI PARAGRAFO / SEE PARAGRAPH 3.10 (pg. 136)	

* Per le versioni R00/R01 controllare con il grafico di pagina 46. / For R00/R01 types please check graph at page 46.
** Per corse superiori, contattare il nostro servizio tecnico. / For longer strokes please contact our technical dpt.

3.2.2 Calcolo durata / 3.2.2 Lifetime calculation

IE 40 P = 4 mm	$L_{10,Km} = \left[\frac{3370}{F_{eq}} \right]^3 \cdot 4$	$L_{10,Km}$ = [Km] F_{eq} = [N]
IE 40 P = 12 mm	$L_{10,Km} = \left[\frac{2200}{F_{eq}} \right]^3 \cdot 12$	$L_{10,Km}$ = [Km] F_{eq} = [N]

3.2.3 Calcolo coppia in ingresso al modulo base

3.2.3 Torque calculation at basic module input shaft

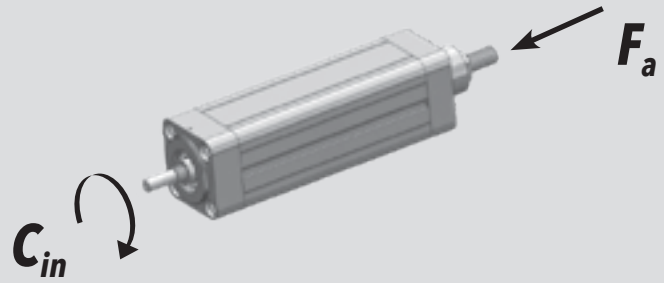

IE 40 ***P*** = 4 mm	$C_{in} = \left[\frac{F_a \cdot 4}{5652} \right]$	C_{in} = [Nm] F_a = [N]
IE 40 ***P*** = 12 mm	$C_{in} = \left[\frac{F_a \cdot 12}{5652} \right]$	C_{in} = [Nm] F_a = [N]

3.2.4 Calcolo coppia motore

3.2.4 Motor torque calculation

CASO / CASE **1**	**ISOMOVE B00 + D00 / D01**	$C_m = C_{in}$	**[Nm]**
CASO / CASE **3**	**ISOMOVE B00 + R00 / R01**	$C_m = \left[\frac{C_{in}}{R \cdot \eta} \right]$ ***R*** = rapporto di riduzione trasmissione a cinghia, disponibile R=1 belt gearbox reduction ratio, available R=1 η = rendimento meccanico / mechanical efficiency = 0,90	**[Nm]**

3.2.5 Potenza in ingresso alla trasmissione a cinghia (versione R)

3.2.5 Mechanical input power at belt gear stage (R type)

R = 1

C_p — Coppia input massima alla puleggia motrice / Max input torque at driving pulley

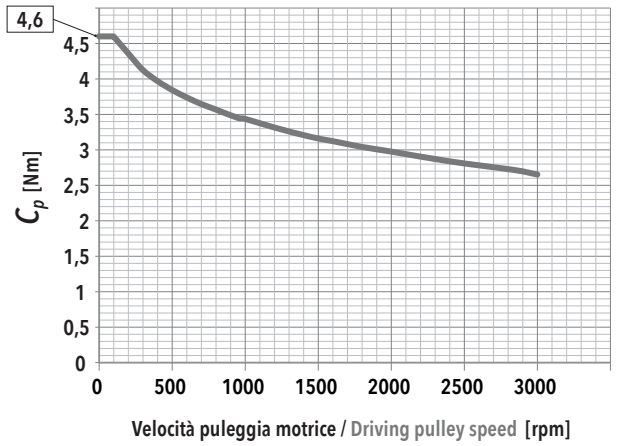

$F_{a,max}$ — In funzione della velocità della puleggia motrice / Depending on the driving pulley rotational speed

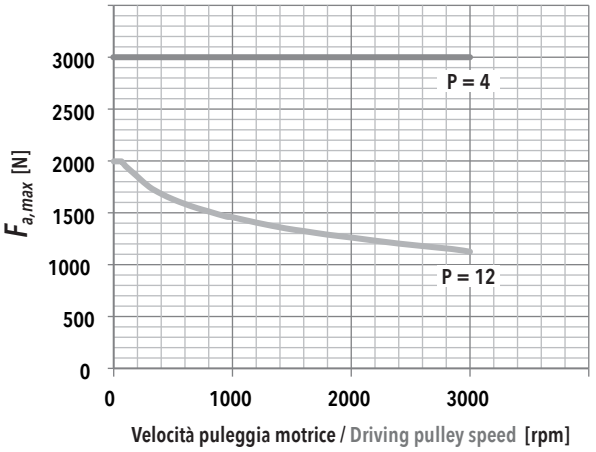

F_r — Forza radiale su asse puleggia motrice in funzione di Cin / Radial force on driving pulley as a function of Cin

f_t — Frequenza di vibrazione della cinghia per il tensionamento (al montaggio) / Vibration frequency of the belt for its tensioning (during assembly)

IE 40 - PASSO / PITCH 4					
F_a [N]		V_{out} [mm/s]			
		20	80	140	200
3000	F_r [N]	140	141	142	143
	f_t [Hz]	328	329	330	331
2700	F_r [N]	127	127	127	129
	f_t [Hz]	312	312	313	314
2400	F_r [N]	112	112	113	114
	f_t [Hz]	293	294	295	296
2100	F_r [N]	98	99	100	101
	f_t [Hz]	276	276	277	278
1800	F_r [N]	84	85	86	87
	f_t [Hz]	253	254	256	258
1500	F_r [N]	70	70	71	73
	f_t [Hz]	232	233	234	236
1200	F_r [N]	57	57	58	58
	f_t [Hz]	209	209	210	212
900	F_r [N]	41	42	43	44
	f_t [Hz]	179	180	182	184
600	F_r [N]	28	28	29	30
	f_t [Hz]	147	148	149	152
300	F_r [N]	13	14	15	16
	f_t [Hz]	101	105	108	111

IE 40 - PASSO / PITCH 12					
F_a [N]		V_{out} [mm/s]			
		60	240	420	600
2000	F_r [N]	282			
	f_t [Hz]	465			
1800	F_r [N]	253			
	f_t [Hz]	441			
1600	F_r [N]	225	226		
	f_t [Hz]	416	416		
1400	F_r [N]	197	197		
	f_t [Hz]	389	389		
1200	F_r [N]	169	169	170	
	f_t [Hz]	360	360	361	
1000	F_r [N]	141	141	142	143
	f_t [Hz]	329	329	330	331
800	F_r [N]	113	113	114	115
	f_t [Hz]	294	294	295	297
600	F_r [N]	85	85	86	87
	f_t [Hz]	255	255	256	258
400	F_r [N]	56	57	57	59
	f_t [Hz]	208	209	210	212
200	F_r [N]	28	29	29	30
	f_t [Hz]	147	148	150	153

3.2.6 Caratteristiche dimensionali

NOTA: Dati categorie motori / riduttori / rinvii al capitolo 4.

3.2.6 Overall dimensions

REMARK: Motors / Planetary / Angle bevel gearbox categories data at chapter 4.

B00
MODULO BASE
BASIC MODULE

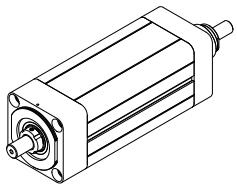

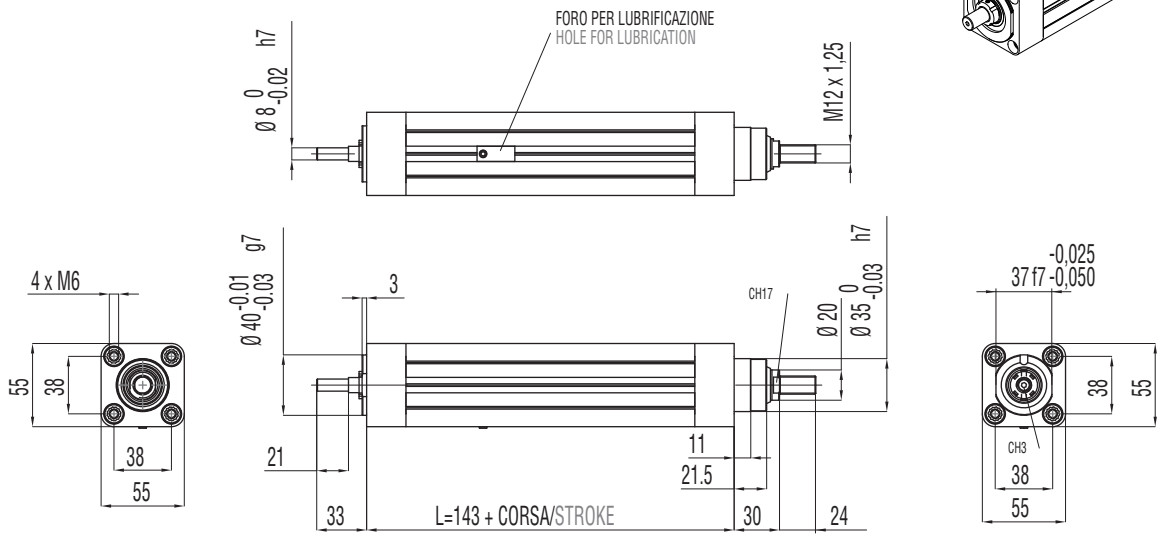

B00 + D00
MODULO BASE + TRASMISSIONE COASSIALE PER MOTORE CUSTOM (SENZA RIDUTTORE)
BASIC MODULE + CUSTOM IN-LINE TRANSMISSION W/O REDUCTION STAGE FOR CUSTOM MOTORS

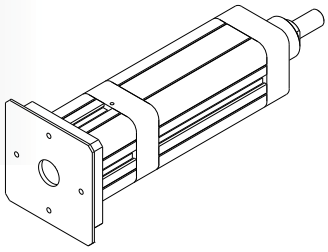

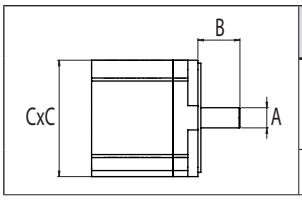

TAGLIA GIUNTO / COUPLING SIZE	MASSIME DIMENSIONI INTERFACCIA / MAX INTERFACE DIMENSIONS		
	A [mm]	B [mm]	C [mm]
10	14 max	21 min / 32 max	60 max

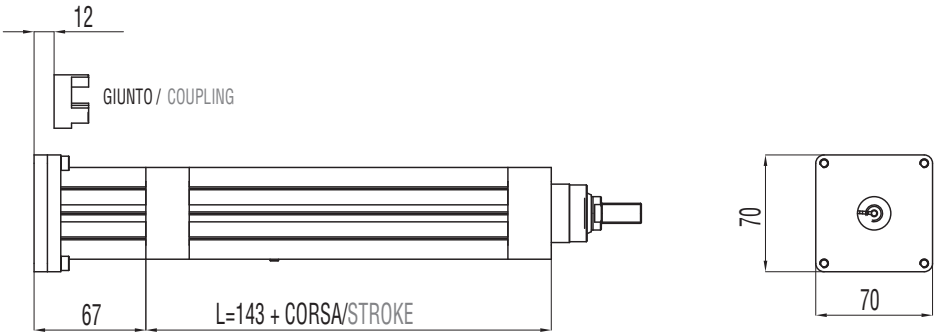

B00 + D01

MODULO BASE + TRASMISSIONE COASSIALE PER MOTORE COMPATIBILE (SENZA RIDUTTORE)

BASIC MODULE + IN-LINE TRANSMISSION W/O REDUCTION STAGE FOR COMPATIBLE MOTORS

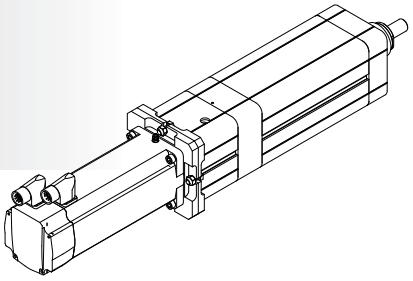

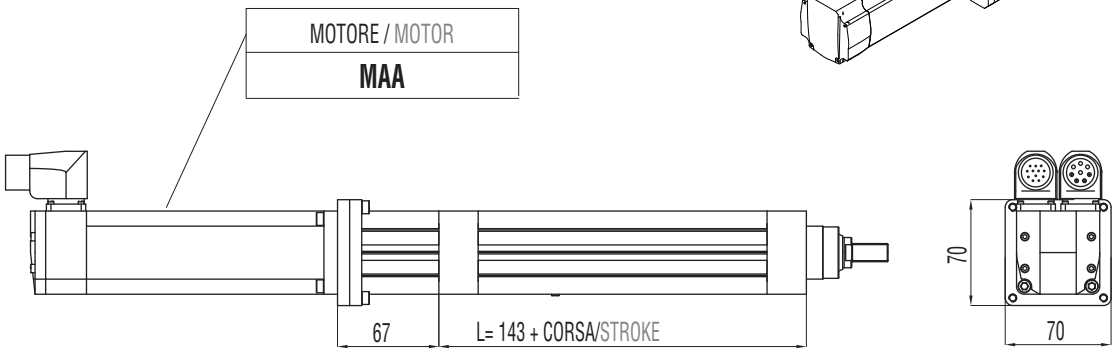

B00 + R00

MODULO BASE + TRASMISSIONE A CINGHIA IN PARALLELO PER MOTORE CUSTOM

BASIC MODULE + PARALLEL CUSTOM BELT GEARBOX STAGE FOR CUSTOM MOTORS

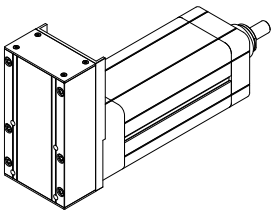

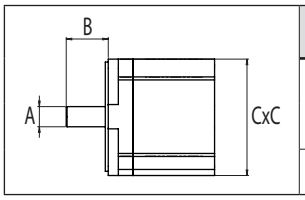

	DIMENSIONI LIMITI INTERFACCIA MAX INTERFACE DIMENSIONS		
	A	B	C
	[mm]	[mm]	[mm]
R=1:1	14 max	24 min / 42 max	60 max

RAPPORTO / RATIO	1:1
PASSO / PITCH	5 mm
Z = DENTI / TEETH	24
DIAMETRO PRIMITIVO PULEGGIA MOTRICE DRIVING PULLEY PITCH DIAMETER	38,2 mm

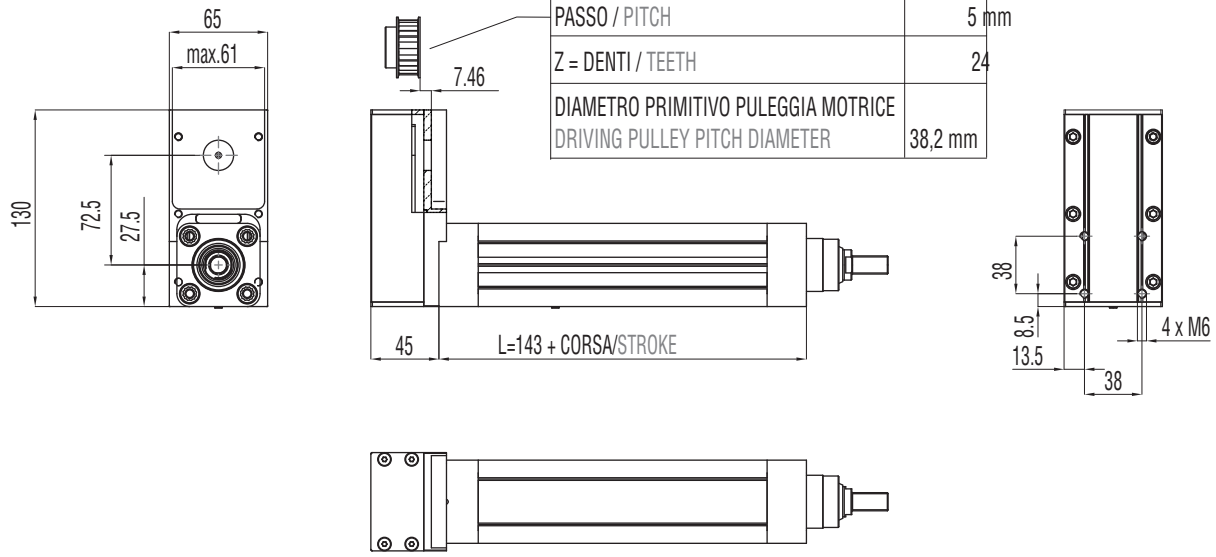

B00 + R01

MODULO BASE + TRASMISSIONE A CINGHIA IN PARALLELO PER MOTORE COMPATIBILE

BASIC MODULE + PARALLEL BELT GEARBOX STAGE FOR COMPATIBLE MOTORS

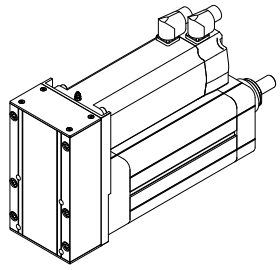

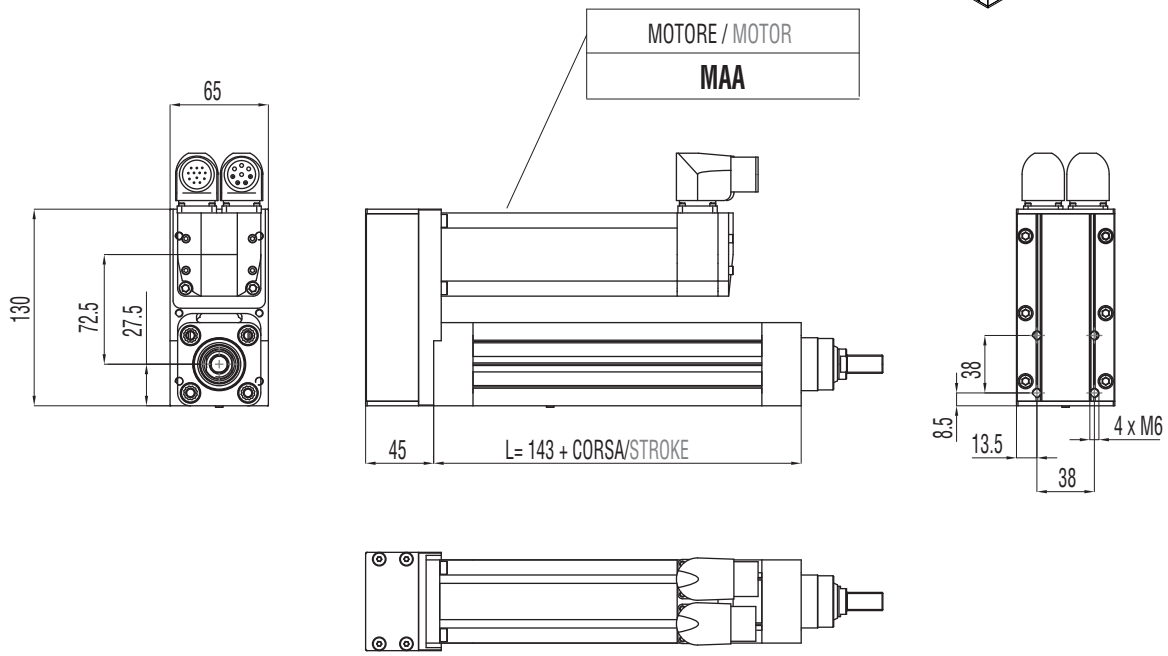

3.2.7 Accessori disponibili

Per le tabelle e i disegni tecnici degli accessori disponibili fare riferimento al paragrafo 3.10 (da pag. 136).

3.2.7 Available accessories

For tables and drawings please refer to paragraph 3.10 (from page 136).

3.3 IE 50

3.3.1 Caratteristiche tecniche

3.3.1 Technical features

ISOMOVE IE 50			5	10	16
P	PASSO VITE SCREW LEAD	[mm]	5	10	16
D	DIAMETRO VITE SCREW DIAMETER	[mm]	16	16	16
F_d	CARICO MASSIMO DINAMICO APPLICABILE MAX ADMISSIBLE DYNAMIC LOAD	[N]	4500*	4500*	4000*
$C_{in,max}$	PER AVERE TO GET $F_a = F_d$	[Nm]	3,9	7,9	11,3
$C_{m,max}$	"CASO 1" / "CASE 1": B00 + D00/D01	[Nm]	3,9	7,9	11,3
	"CASO 2" / "CASE 2" : B00 + D02/A01	[Nm]	$\left[\frac{4,3}{R}\right] + C_s$	$\left[\frac{8,7}{R}\right] + C_s$	$\left[\frac{12,5}{R}\right] + C_s$
			R = rapporto di riduzione del riduttore / rinvio angolare R = planetary / angle bevel gearbox reduction ratio		
	"CASO 3"/ "CASE 3" : B00 + R00/R01	[Nm]	$\frac{4,3}{R}$	$\frac{8,7}{R}$	$\frac{12,5}{R}$
			R = rapporto di riduzione della trasmissione a cinghia (disponibile R=1 oppure R=2) R = belt gearbox reduction ratio (available R=1 or R=2)		
	"CASO 4"/ "CASE 4" : B00 + R02	[Nm]	$\frac{4,7}{R}$	$\frac{9,6}{R}$	$\frac{13,8}{R}$
			R = rapporto di riduzione del riduttore epicicloidale R = planetary gearbox reduction ratio		
F_{st}	CARICO MASSIMO STATICO APPLICABILE MAX ADMISSIBLE STATIC LOAD	[N]	4500	4500	4500
$V_{out,max}$ $N_{in,max}$	VELOCITÀ DI TRASLAZIONE MASSIMA IN USCITA / ROTAZIONE MASSIMA VITE RDS MAX OUTPUT SPEED / MAX BALLSCREW ROTATING INPUT SPEED	[mm/sec] [rpm]	250 / 3000	500 / 3000	800 / 3000
a_{max}	ACCELERAZIONE MASSIMA IN USCITA MAX OUTPUT ACCELERATION	[m/sec²]	1	2	2,5
S_{max}	CORSA MASSIMA STANDARD MAX STANDARD STROKE	[mm]	700**	700**	700**
	PESO MODULO BASE CORSA 0 mm / PESO OGNI 100 mm DI CORSA BASIC MODULE WEIGHT FOR 0 mm STROKE / WEIGHT FOR ADDITIONAL 100 mm STROKE	[Kg]	1,5 / 0,5	1,5 / 0,5	1,5 / 0,5
$G_{s,max}$	GIOCO ASSIALE MASSIMO PER CHIOCCIOLA STANDARD MAX AXIAL BACKLASH FOR STANDARD BALLSCREW ASSEMBLY	mm	0,04	0,07	0,07
G_Z	GIOCO "0" DELLA CHIOCCIOLA "0" BACKLASH BALLSCREW ASSEMBLY		DISPONIBILE / AVAILABLE		
$L_{10,Km}$	DURATA LIFETIME	Km	VEDI TABELLA / SEE TABLE pg. 52		

* Per le versioni R00/R01 controllare con i grafici delle pagine 54/55. / For R00/R01 types please check graph at page 54/55.
** Per corse superiori, contattare il nostro servizio tecnico. / For longer strokes please contact our technical dpt.

ISOMOVE IE 50			5	10	16
	VERSIONI DISPONIBILI AVAILABLE TYPES		D00 / D01 / D02 / R00 / R01 / R02 / A01		
$F_{a,p}$	POSSIBILE CON IL RIDUTTORE EPICICLOIDALE INDICATO POSSIBLE VALUE WITH THE INDICATED PLANETARY GEARBOX	[N]	AE050/4500 PGII-060/4500	AE050/4500 PGII-060/4500	AE050/4500 PGII-060/4500
	POSSIBILE CON IL RINVIO ANGOLARE INDICATO POSSIBLE VALUE WITH THE INDICATED ANGLE BEVEL GEARBOX	[N]	ATB065/4500	ATB065/4500	ATB065/4500
	ACCESSORI DISPONIBILI AVAILABLE ACCESSORIES		VEDI PARAGRAFO / SEE PARAGRAPH 3.10 (pg. 136)		

RIDUTTORI-RINVII "STANDARD SETEC GROUP DISPONIBILI"
"STANDARD SETEC GROUP AVAILABLE" PLANETARY-ANGLE BEVEL GEARBOXES

TRASMISSIONE COASSIALE CON RIDUTTORE IN-LINE PLANETARY GEARBOX STAGE	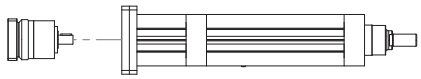 AE050 MODULO BASE BASIC MODULE 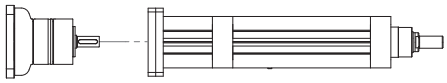 PGII-060 MODULO BASE BASIC MODULE
TRASMISSIONE PARALLELA CON RIDUTTORE PARALLEL BELT GEARBOX STAGE + IN-LINE PLANETARY GEARBOX REDUCTION STAGE	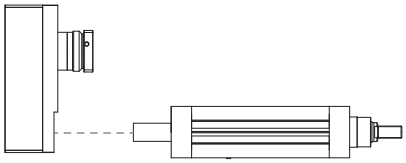 AE050 MODULO BASE BASIC MODULE 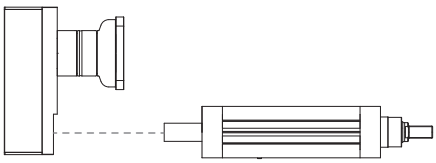 PGII-060 MODULO BASE BASIC MODULE
TRASMISSIONE ANGOLARE CON RINVIO ANGLE BEVEL GEARBOX STAGE	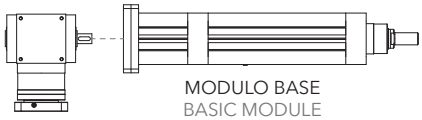 MODULO BASE BASIC MODULE ATB065

3.3.2 Calcolo durata

3.3.2 Lifetime calculation

IE 50 ***P*** = 5 mm	$L_{10,Km} = \left[\frac{6640}{F_{eq}} \right]^3 \cdot 5$	$L_{10,Km}$ = [Km] F_{eq} = [N]
IE 50 ***P*** = 10 mm	$L_{10,Km} = \left[\frac{6670}{F_{eq}} \right]^3 \cdot 10$	$L_{10,Km}$ = [Km] F_{eq} = [N]
IE 50 ***P*** = 16 mm	$L_{10,Km} = \left[\frac{4430}{F_{eq}} \right]^3 \cdot 16$	$L_{10,Km}$ = [Km] F_{eq} = [N]

3.3.3 Calcolo coppia in ingresso al modulo base

3.3.3 Torque calculation at basic module input shaft

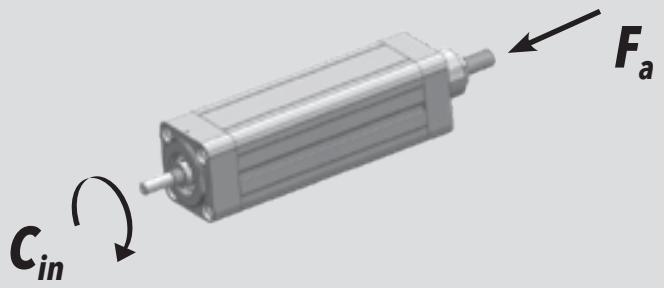

IE 50 ***P*** = 5 mm	$C_{in} = \left[\frac{F_a \cdot 5}{5652} \right]$	C_{in} = [Nm] F_a = [N]
IE 50 ***P*** = 10 mm	$C_{in} = \left[\frac{F_a \cdot 10}{5652} \right]$	C_{in} = [Nm] F_a = [N]
IE 50 ***P*** = 16 mm	$C_{in} = \left[\frac{F_a \cdot 16}{5652} \right]$	C_{in} = [Nm] F_a = [N]

3.3.4 Calcolo coppia motore

3.3.4 Motor torque calculation

CASO / CASE **1**	**ISOMOVE B00 + D00 / D01** $C_m = C_{in}$ [Nm]
CASO / CASE **2**	**ISOMOVE B00 + D02 / A01** $C_m = \left[\frac{C_{in}}{R \cdot \eta} \right] + C_s$ [Nm] R = rapporto di riduzione riduttore / rinvio planetary / angle bevel gearbox reduction ratio η = rendimento meccanico / mechanical efficiency = 0,90
CASO / CASE **3**	**ISOMOVE B00 + R00 / R01** 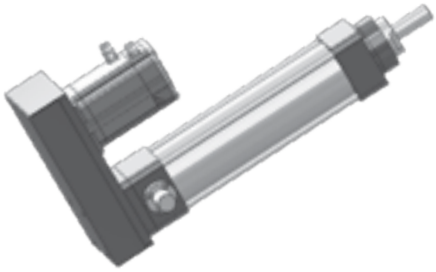 $C_m = \left[\frac{C_{in}}{R \cdot \eta} \right]$ [Nm] R = rapporto di riduzione trasmissione a cinghia, disponibile R=1 o R=2 belt gearbox reduction ratio, available R=1 or R=2 η = rendimento meccanico / mechanical efficiency = 0,90
CASO / CASE **4**	**ISOMOVE B00 + R02** 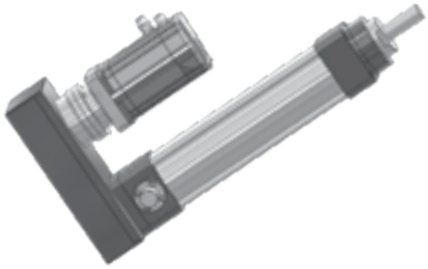 $C_m = \left[\frac{C_{in}}{R \cdot \eta} \right] + C_s$ [Nm] R = rapporto di riduzione riduttore epicicloidale planetary gearbox reduction ratio η = rendimento meccanico / mechanical efficiency = 0,81

3.3.5 Potenza in ingresso alla trasmissione a cinghia (versione R)

3.3.5 Mechanical input power at belt gear stage (R type)

R = 1

C_p — Coppia input massima alla puleggia motrice / Max input torque at driving pulley

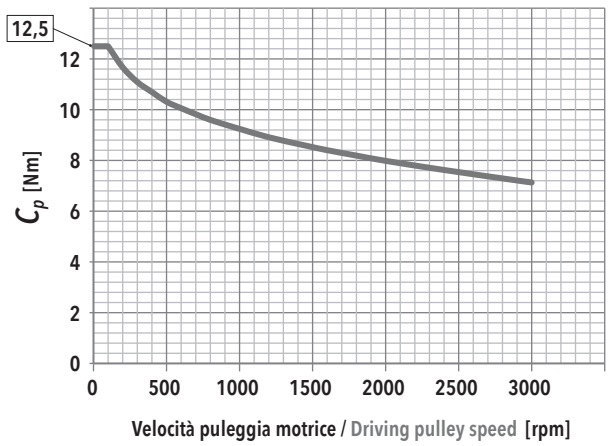

$F_{a,max}$ — In funzione della velocità della puleggia motrice / Depending on the driving pulley rotational speed

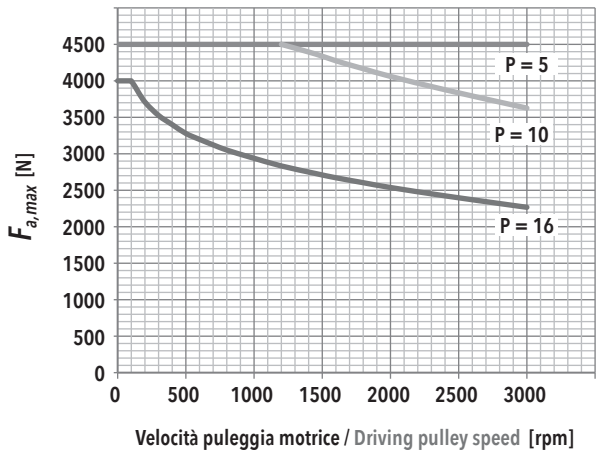

F_r — Forza radiale su asse puleggia motrice in funzione di Cin / Radial force on driving pulley as a function of Cin

f_t — Frequenza di vibrazione della cinghia per il tensionamento (al montaggio) / Vibration frequency of the belt for its tensioning (during assembly)

IE 50 - PASSO / PITCH 5					
F_a [N]		V_{out} [mm/s]			
		25	100	175	250
4500	F_r [N]	211	212	214	217
	f_t [Hz]	226	227	228	229
4050	F_r [N]	190	191	193	196
	f_t [Hz]	215	215	216	218
3600	F_r [N]	169	170	172	175
	f_t [Hz]	202	203	204	206
3150	F_r [N]	148	149	151	154
	f_t [Hz]	189	190	191	193
2700	F_r [N]	127	128	130	133
	f_t [Hz]	175	176	177	179
2250	F_r [N]	106	107	108	111
	f_t [Hz]	160	161	162	164
1800	F_r [N]	85	85	87	90
	f_t [Hz]	143	144	145	148
1350	F_r [N]	63	64	66	69
	f_t [Hz]	124	125	127	129
900	F_r [N]	42	43	45	48
	f_t [Hz]	101	102	105	108
450	F_r [N]	21	22	24	27
	f_t [Hz]	72	73	76	81

IE 50 - PASSO / PITCH 10					
F_a [N]		V_{out} [mm/s]			
		50	200	350	500
4500	F_r [N]	422			
	f_t [Hz]	320			
4050	F_r [N]	380	381		
	f_t [Hz]	304	304		
3600	F_r [N]	338	339	341	
	f_t [Hz]	286	287	287	
3150	F_r [N]	296	297	299	301
	f_t [Hz]	268	268	269	270
2700	F_r [N]	254	254	256	259
	f_t [Hz]	248	248	249	251
2250	F_r [N]	211	212	214	217
	f_t [Hz]	226	227	228	229
1800	F_r [N]	169	170	172	175
	f_t [Hz]	202	203	204	206
1350	F_r [N]	127	128	130	133
	f_t [Hz]	175	176	177	179
900	F_r [N]	85	85	87	90
	f_t [Hz]	143	144	145	148
450	F_r [N]	42	43	45	48
	f_t [Hz]	101	102	105	108

IE 50 - PASSO / PITCH 16					
F_a [N]		V_{out} [mm/s]			
		80	320	560	800
4000	F_r [N]	601			
	f_t [Hz]	382			
3600	F_r [N]	541	542		
	f_t [Hz]	362	362		
3200	F_r [N]	481	482		
	f_t [Hz]	341	342		
2800	F_r [N]	421	421	423	
	f_t [Hz]	319	320	320	
2400	F_r [N]	361	361	363	366
	f_t [Hz]	296	296	297	298
2000	F_r [N]	300	301	303	306
	f_t [Hz]	270	270	271	272
1600	F_r [N]	240	241	243	246
	f_t [Hz]	241	242	243	244
1200	F_r [N]	180	181	183	186
	f_t [Hz]	209	210	211	212
800	F_r [N]	120	121	123	126
	f_t [Hz]	171	171	173	175
400	F_r [N]	60	61	63	66
	f_t [Hz]	121	122	123	126

R = 2

C_p

Coppia input massima alla puleggia motrice

Max input torque at driving pulley

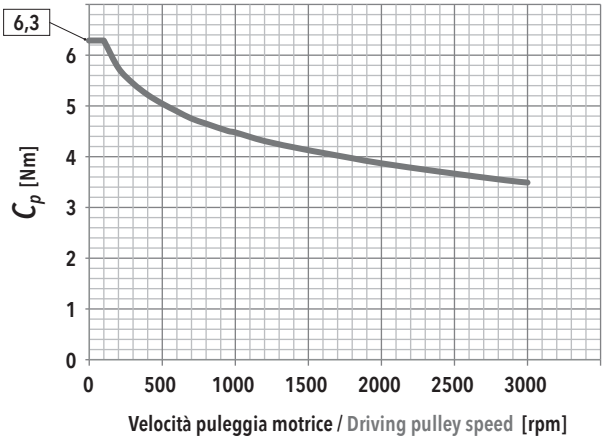

$F_{a,max}$

In funzione della velocità della puleggia motrice

Depending on the driving pulley rotational speed

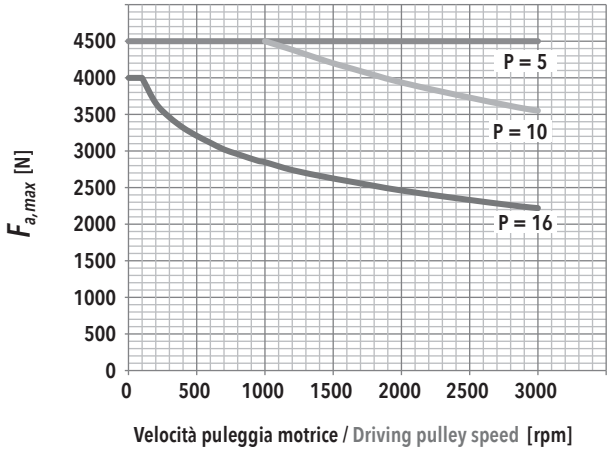

F_r

Forza radiale su asse puleggia motrice in funzione di Cin

Radial force on driving pulley as a function of Cin

f_t

Frequenza di vibrazione della cinghia per il tensionamento (al montaggio)

Vibration frequency of the belt for its tensioning (during assembly)

IE 50 - PASSO / PITCH 5

F_a [N]		V_{out} [mm/s]			
		12,5	50	87,5	125
4500	F_r [N]	182	182	183	184
	f_t [Hz]	200	200	200	201
4050	F_r [N]	164	164	165	166
	f_t [Hz]	190	190	190	191
3600	F_r [N]	146	146	147	148
	f_t [Hz]	179	179	179	180
3150	F_r [N]	127	128	129	130
	f_t [Hz]	167	167	168	169
2700	F_r [N]	109	109	110	111
	f_t [Hz]	155	155	156	156
2250	F_r [N]	91	92	92	93
	f_t [Hz]	141	141	142	143
1800	F_r [N]	73	73	74	75
	f_t [Hz]	126	127	127	128
1350	F_r [N]	55	55	56	57
	f_t [Hz]	109	110	111	112
900	F_r [N]	36	37	37	38
	f_t [Hz]	89	89	90	92
450	F_r [N]	18	19	20	20
	f_t [Hz]	63	64	65	67

IE 50 - PASSO / PITCH 10

F_a [N]		V_{out} [mm/s]			
		25	100	175	250
4500	F_r [N]	364	364		
	f_t [Hz]	283	283		
4050	F_r [N]	328	328	329	
	f_t [Hz]	268	268	268	
3600	F_r [N]	291	291	292	293
	f_t [Hz]	253	253	254	254
3150	F_r [N]	255	255	256	257
	f_t [Hz]	236	236	237	237
2700	F_r [N]	218	218	219	221
	f_t [Hz]	219	219	220	220
2250	F_r [N]	182	182	184	184
	f_t [Hz]	200	200	201	201
1800	F_r [N]	146	147	148	148
	f_t [Hz]	179	179	180	180
1350	F_r [N]	109	110	111	111
	f_t [Hz]	155	154	156	156
900	F_r [N]	73	73	75	75
	f_t [Hz]	126	126	128	128
450	F_r [N]	36	36	37	38
	f_t [Hz]	89	89	90	92

IE 50 - PASSO / PITCH 16

F_a [N]		V_{out} [mm/s]			
		40	160	280	400
4000	F_r [N]				
	f_t [Hz]				
3600	F_r [N]				
	f_t [Hz]				
3200	F_r [N]	414			
	f_t [Hz]	301			
2800	F_r [N]	363	363		
	f_t [Hz]	282	282		
2400	F_r [N]	311	311	312	
	f_t [Hz]	261	261	262	
2000	F_r [N]	259	259	261	261
	f_t [Hz]	238	238	239	239
1600	F_r [N]	207	207	209	209
	f_t [Hz]	213	214	214	214
1200	F_r [N]	155	155	157	157
	f_t [Hz]	185	185	186	186
800	F_r [N]	104	105	106	106
	f_t [Hz]	151	151	152	152
400	F_r [N]	52	53	54	54
	f_t [Hz]	107	108	109	109

3.3.6 Caratteristiche dimensionali

NOTA: Dati categorie motori / riduttori / rinvii al capitolo 4.

3.3.6 Overall dimensions

REMARK: Motors / Planetary / Angle bevel gearbox categories data at chapter 4.

B00
MODULO BASE
BASIC MODULE

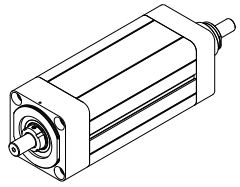

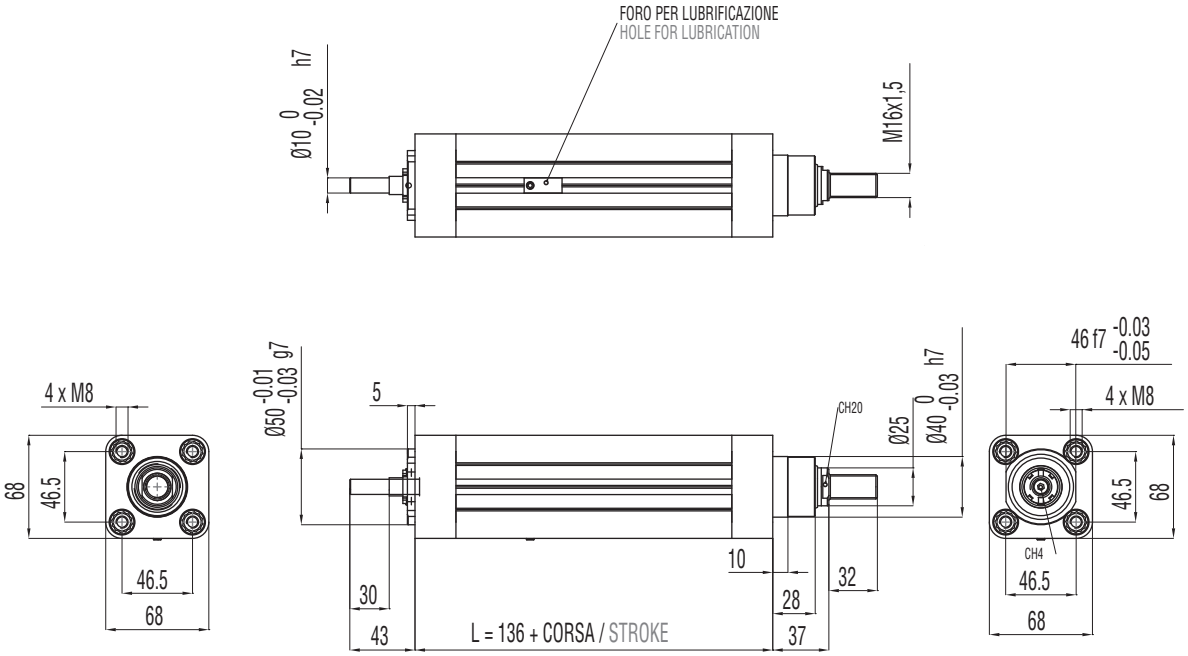

B00 + D00

MODULO BASE + TRASMISSIONE COASSIALE PER MOTORE CUSTOM (SENZA RIDUTTORE)

BASIC MODULE + CUSTOM IN-LINE TRANSMISSION W/O REDUCTION STAGE FOR CUSTOM MOTORS

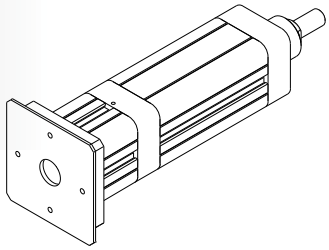

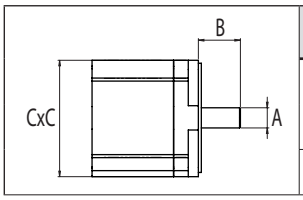

TAGLIA GIUNTO COUPLING SIZE	MASSIME DIMENSIONI INTERFACCIA MAX INTERFACE DIMENSIONS		
	A	B	C
	[mm]	[mm]	[mm]
20	22 max	28 min / 40 max	100 max

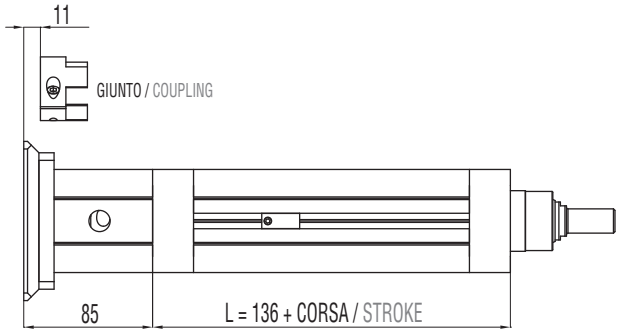

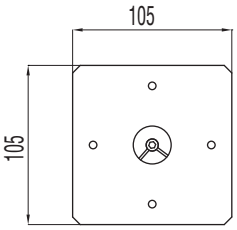

B00 + D01

MODULO BASE + TRASMISSIONE COASSIALE PER MOTORE COMPATIBILE (SENZA RIDUTTORE)

BASIC MODULE + IN-LINE TRANSMISSION W/O REDUCTION STAGE FOR COMPATIBLE MOTORS

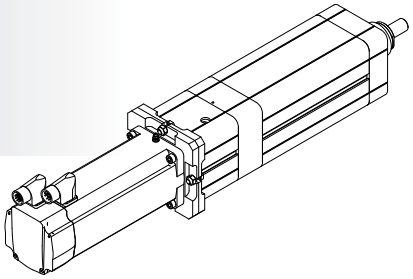

MOTORE MOTOR
MCA
MCB
MCC
MCD
MDA
MDB
MDC

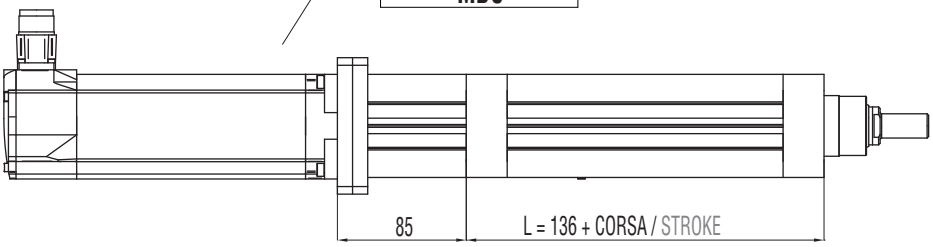

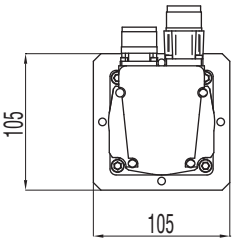

B00 + D02

MODULO BASE + RIDUTTORE EPICICLOIDALE COASSIALE COMPATIBILE

BASIC MODULE + IN-LINE COMPATIBLE PLANETARY GEARBOX REDUCTION STAGE

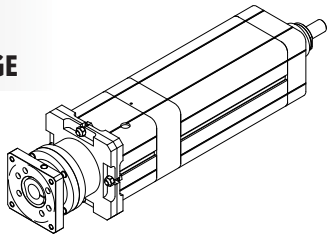

RIDUTTORE PLANETARY GEARBOX
GBA
GBB

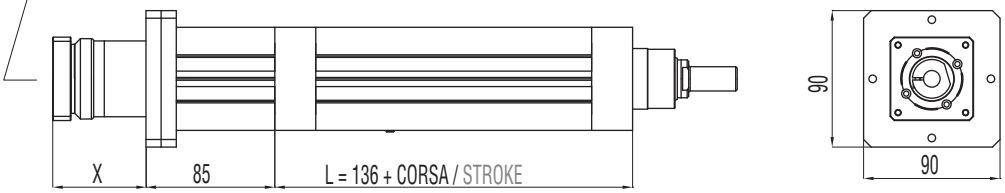

B00 + A01

MODULO BASE + RINVIO ANGOLARE COMPATIBILE

BASIC MODULE + COMPATIBILE ANGLE BEVEL GEARBOX STAGE

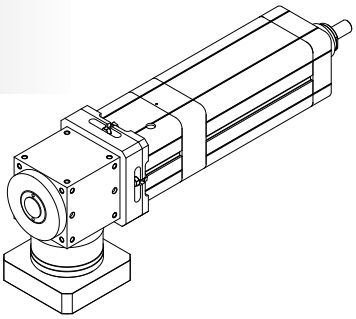

RINVIO BEVEL GEARBOX
AAA

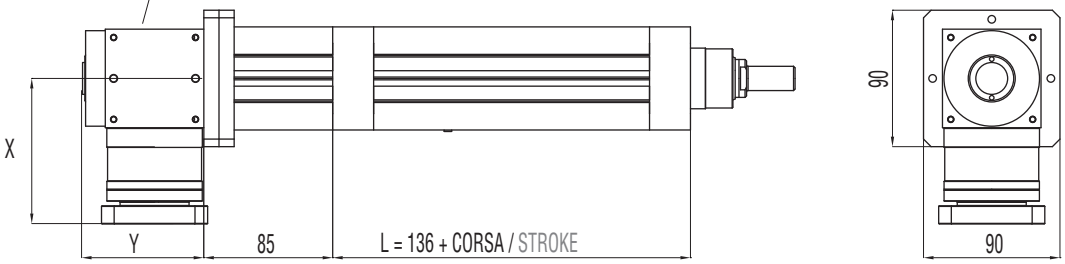

B00 + R00

MODULO BASE + TRASMISSIONE A CINGHIA IN PARALLELO PER MOTORE CUSTOM

BASIC MODULE + PARALLEL CUSTOM BELT GEARBOX STAGE FOR CUSTOM MOTORS

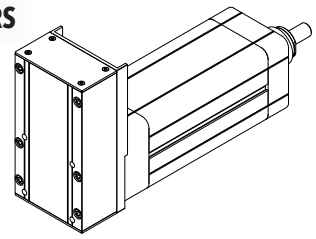

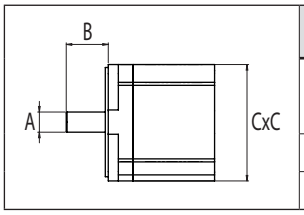

	DIMENSIONI LIMITI INTERFACCIA MAX INTERFACE DIMENSIONS		
	A	B	C
	[mm]	[mm]	[mm]
R=1:1	16 max	28 min / 42 max	100 max
R=1:2	13 max	30 min / 40 max	100 max

RAPPORTO / RATIO	1:1	1:2
PASSO / PITCH	5 mm	5 mm
Z = DENTI / TEETH	30	18
DIAMETRO PRIMITIVO PULEGGIA MOTRICE DRIVING PULLEY PITCH DIAMETER	47,75 mm	28,65 mm

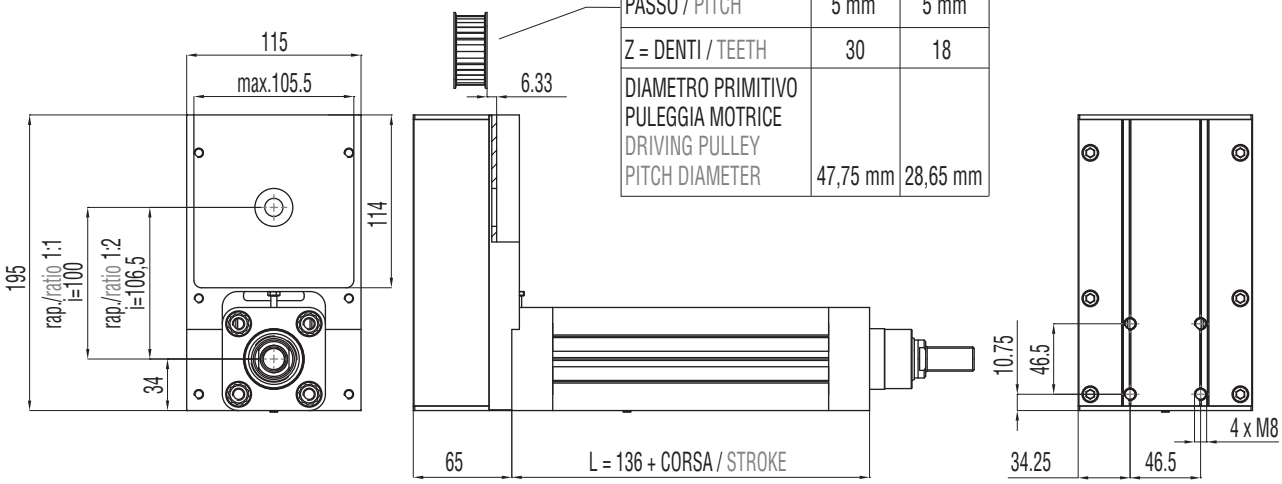

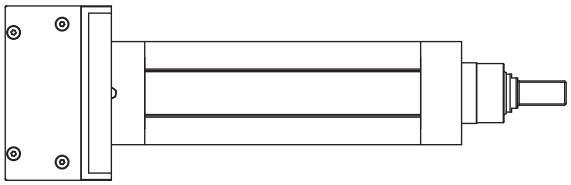

B00 + R01

MODULO BASE + TRASMISSIONE A CINGHIA IN PARALLELO PER MOTORE COMPATIBILE

BASIC MODULE + PARALLEL BELT GEARBOX STAGE FOR COMPATIBILE MOTORS

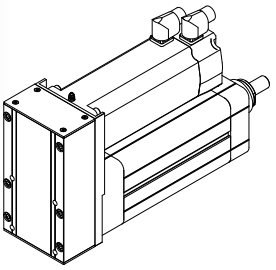

MOTORE MOTOR
MCA
MCB
MCC
MCD
MDA
MDB
MDC

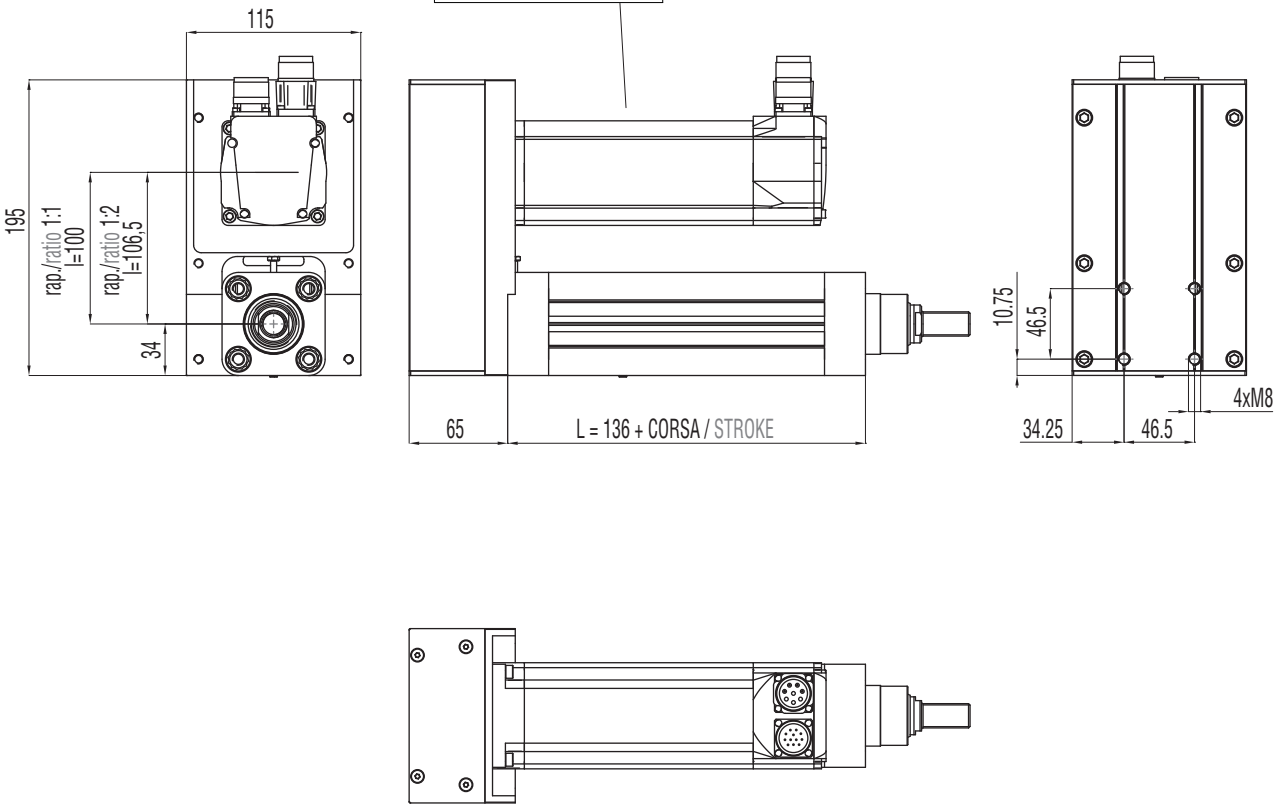

B00 + R02

MODULO BASE + TRASMISSIONE A CINGHIA IN PARALLELO + RIDUTTORE EPICICLOIDALE COMPATIBILE

BASIC MODULE + PARALLEL BELT GEARBOX STAGE + IN-LINE COMPATIBLE PLANETARY GEARBOX REDUCTION STAGE

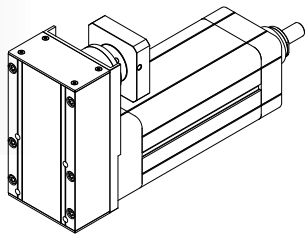

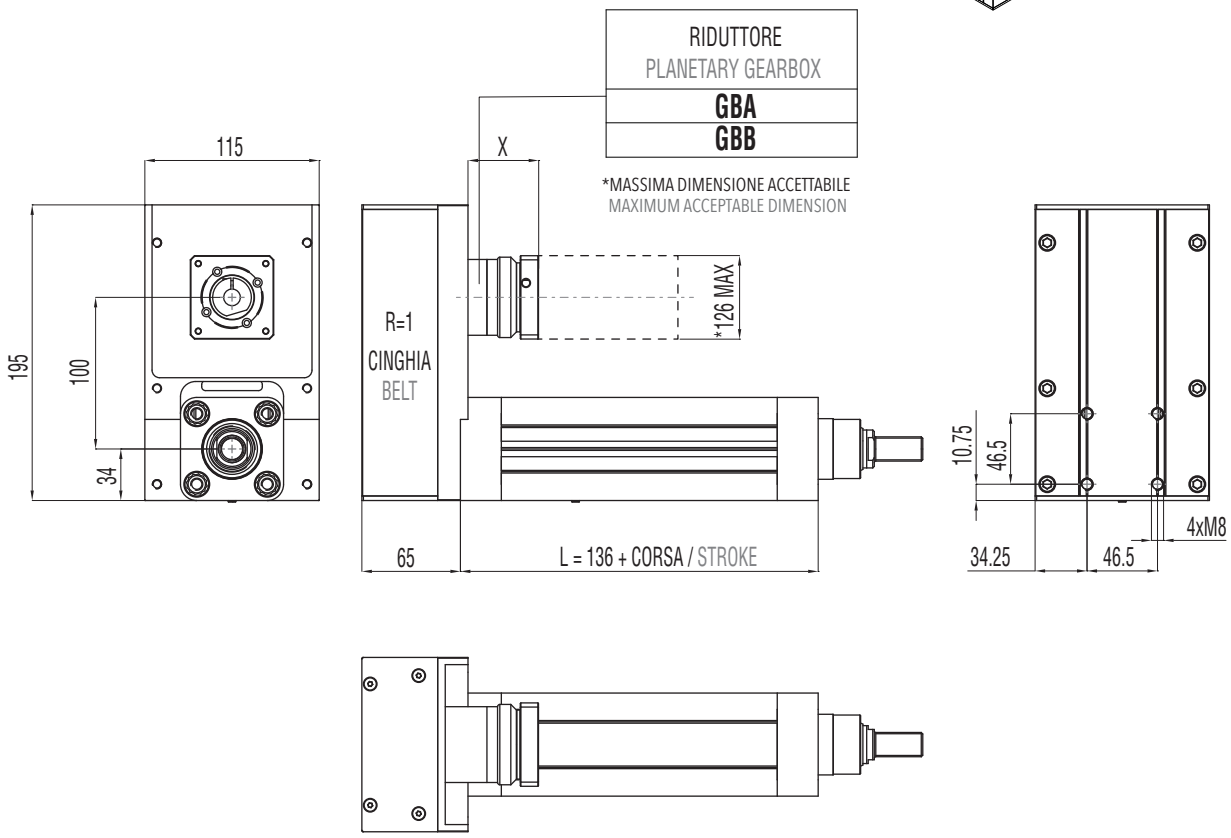

3.3.7 Accessori disponibili

Per le tabelle e i disegni tecnici degli accessori disponibili fare riferimento al paragrafo 3.10 (da pag. 136).

3.3.7 Available accessories

For tables and drawings please refer to paragraph 3.10 (from page 136).

3.4 IE 63

3.4.1 Caratteristiche tecniche

3.4.1 Technical features

ISOMOVE IE 63			5	10	20
P	PASSO VITE SCREW LEAD	[mm]	5	10	20
D	DIAMETRO VITE SCREW DIAMETER	[mm]	20	20	20
F_d	CARICO MASSIMO DINAMICO APPLICABILE MAX ADMISSIBLE DYNAMIC LOAD	[N]	7500*	7500*	7500*
$C_{in,max}$	PER AVERE TO GET $F_a = F_d$	[Nm]	6,6	12,2	26,5
$C_{m,max}$	"CASO 1" / "CASE 1": B00 + D00/D01	[Nm]	6,6	12,2	26,5
	"CASO 2" / "CASE 2" : B00 + D02/A01	[Nm]	$\left[\frac{7,3}{R}\right] + C_s$	$\left[\frac{13,5}{R}\right] + C_s$	$\left[\frac{29,4}{R}\right] + C_s$
			R = rapporto di riduzione del riduttore / rinvio angolare R = planetary / angle bevel gearbox reduction ratio		
	"CASO 3"/ "CASE 3" : B00 + R00/R01	[Nm]	$\frac{7,3}{R}$	$\frac{13,5}{R}$	$\frac{29,4}{R}$
			R = rapporto di riduzione della trasmissione a cinghia (disponibile R=1 oppure R=2) R = belt gearbox reduction ratio (available R=1 or R=2)		
	"CASO 4"/ "CASE 4" : B00 + R02	[Nm]	$\frac{8,1}{R}$	$\frac{15}{R}$	$\frac{32,6}{R}$
			R = rapporto di riduzione del riduttore epicicloidale R = planetary gearbox reduction ratio		
F_{st}	CARICO MASSIMO STATICO APPLICABILE MAX ADMISSIBLE STATIC LOAD	[N]	7500	7500	7500
$V_{out,max}$ $N_{in,max}$	VELOCITÀ DI TRASLAZIONE MASSIMA IN USCITA / ROTAZIONE MASSIMA VITE RDS MAX OUTPUT SPEED / MAX BALLSCREW ROTATING INPUT SPEED	[mm/sec] [rpm]	250/3000	500/3000	1000/3000
a_{max}	ACCELERAZIONE MASSIMA IN USCITA MAX OUTPUT ACCELERATION	[m/sec²]	1	2	3
S_{max}	CORSA MASSIMA STANDARD MAX STANDARD STROKE	[mm]	800**	800**	800**
	PESO MODULO BASE CORSA 0 mm / PESO OGNI 100 mm DI CORSA BASIC MODULE WEIGHT FOR 0 mm STROKE / WEIGHT FOR ADDITIONAL 100 mm STROKE	[Kg]	2,6 / 0,8	2,6 / 0,8	2,6 / 0,8
$G_{s,max}$	GIOCO ASSIALE MASSIMO PER CHIOCCIOLA STANDARD MAX AXIAL BACKLASH FOR STANDARD BALLSCREW ASSEMBLY	mm	0,06	0,02	0,06
G_Z	GIOCO "0" DELLA CHIOCCIOLA "0" BACKLASH BALLSCREW ASSEMBLY		DISPONIBILE / AVAILABLE		
$L_{10,Km}$	DURATA LIFETIME	Km	VEDI TABELLA / SEE TABLE pag. 64		

* Per le versioni R00/R01controllare con i grafici delle pagine 66/67. / For R00/R01 types please check graph at pages 66/67.
** Per corse superiori, contattare il nostro servizio tecnico. / For longer strokes please contact our technical dpt.

ISOMOVE IE 63			5	10	20
	VERSIONI DISPONIBILI AVAILABLE TYPES		D00 / D01 / D02 / R00 / R01 / R02 / A01		
$F_{a,p}$	POSSIBILE CON IL RIDUTTORE EPICICLOIDALE INDICATO POSSIBLE VALUE WITH THE INDICATED PLANETARY GEARBOX	[N]	AE070/7500 PGII-060/7500 PGII-080/7500	AE070/7500 PGII-060/7500 PGII-080/7500	AE070/7500 PGII-060/5700*** PGII-080/7500
	POSSIBILE CON IL RINVIO ANGOLARE INDICATO POSSIBLE VALUE WITH THE INDICATED ANGLE BEVEL GEARBOX	[N]	ATB075/7500	ATB075/4500	ATB065/7500
	ACCESSORI DISPONIBILI AVAILABLE ACCESSORIES		VEDI PARAGRAFO / SEE PARAGRAPH 3.10 (pg. 136)		

*** È il valore massimo ottenibile con il rapporto di riduzione disponibile avente il minore valore di coppia erogabile.
It is the max obtainable value with the available on tables reduction ratio which has the lowest value of nominal output torque.

RIDUTTORI-RINVII "STANDARD SETEC GROUP DISPONIBILI"
"STANDARD SETEC GROUP AVAILABLE" PLANETARY-ANGLE BEVEL GEARBOXES

TRASMISSIONE COASSIALE CON RIDUTTORE IN-LINE PLANETARY GEARBOX STAGE	 AE070 MODULO BASE BASIC MODULE PGII-060 MODULO BASE BASIC MODULE PGII-080 MODULO BASE BASIC MODULE
TRASMISSIONE PARALLELA CON RIDUTTORE PARALLEL BELT GEARBOX STAGE + IN-LINE PLANETARY GEARBOX REDUCTION STAGE	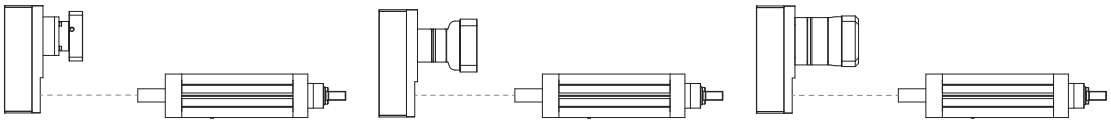 AE070 MODULO BASE BASIC MODULE PGII-060 MODULO BASE BASIC MODULE PGII-080 MODULO BASE BASIC MODULE
TRASMISSIONE ANGOLARE CON RINVIO ANGLE BEVEL GEARBOX STAGE	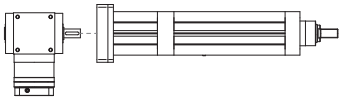 ATB075 MODULO BASE BASIC MODULE

3.4.2 Calcolo durata

3.4.2 Lifetime calculation

IE 63 ***P*** = 5 mm	$L_{10,Km} = \left[\frac{12100}{F_{eq}} \right]^3 \cdot 5$	$L_{10,Km}$ = [Km] F_{eq} = [N]
IE 63 ***P*** = 10 mm	$L_{10,Km} = \left[\frac{9910}{F_{eq}} \right]^3 \cdot 10$	$L_{10,Km}$ = [Km] F_{eq} = [N]
IE 63 ***P*** = 20 mm	$L_{10,Km} = \left[\frac{14700}{F_{eq}} \right]^3 \cdot 20$	$L_{10,Km}$ = [Km] F_{eq} = [N]

3.4.3 Calcolo coppia in ingresso al modulo base

3.4.3 Torque calculation at basic module input shaft

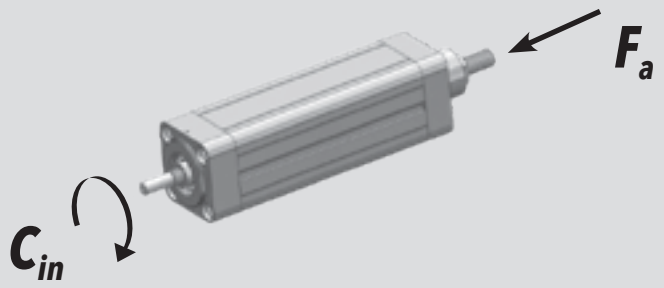

IE 63 ***P*** = 5 mm	$C_{in} = \left[\frac{F_a \cdot 5}{5652} \right]$	C_{in} = [Nm] F_a = [N]
IE 63 ***P*** = 10 mm	$C_{in} = \left[\frac{F_a \cdot 10}{5652} \right]$	C_{in} = [Nm] F_a = [N]
IE 63 ***P*** = 20 mm	$C_{in} = \left[\frac{F_a \cdot 20}{5652} \right]$	C_{in} = [Nm] F_a = [N]

3.4.4 Calcolo coppia motore

3.4.4 Motor torque calculation

CASO / CASE **1**	**ISOMOVE B00 + D00 / D01** $C_m = C_{in}$ [Nm]
CASO / CASE **2**	**ISOMOVE B00 + D02 / A01** $C_m = \left[\frac{C_{in}}{R \cdot \eta} \right] + C_s$ [Nm] R = rapporto di riduzione riduttore / rinvio planetary / angle bevel gearbox reduction ratio η = rendimento meccanico / mechanical efficiency = 0,90
CASO / CASE **3**	**ISOMOVE B00 + R00 / R01** 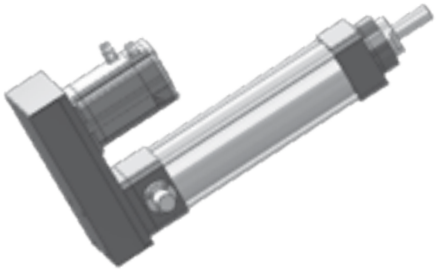 $C_m = \left[\frac{C_{in}}{R \cdot \eta} \right]$ [Nm] R = rapporto di riduzione trasmissione a cinghia, disponibile R=1 o R=2 belt gearbox reduction ratio, available R=1 or R=2 η = rendimento meccanico / mechanical efficiency = 0,90
CASO / CASE **4**	**ISOMOVE B00 + R02** 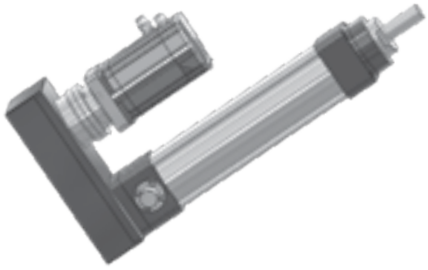 $C_m = \left[\frac{C_{in}}{R \cdot \eta} \right] + C_s$ [Nm] R = rapporto di riduzione riduttore epicicloidale planetary gearbox reduction ratio η = rendimento meccanico / mechanical efficiency = 0,81

3.4.5 Potenza in ingresso alla trasmissione a cinghia (versione R)

3.4.5 Mechanical input power at belt gear stage (R type)

R = 1

C_p — Coppia input massima alla puleggia motrice / Max input torque at driving pulley

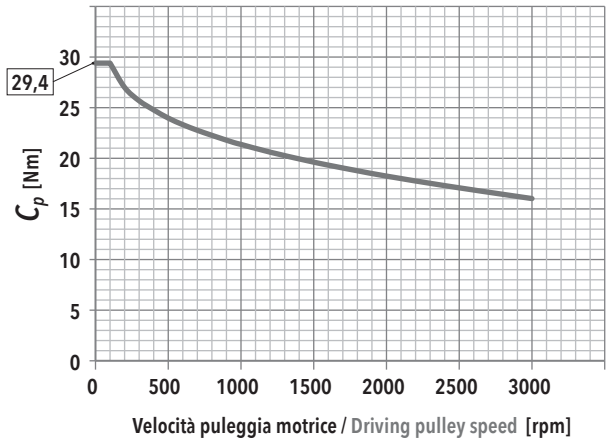

$F_{a,max}$ — In funzione della velocità della puleggia motrice / Depending on the driving pulley rotational speed

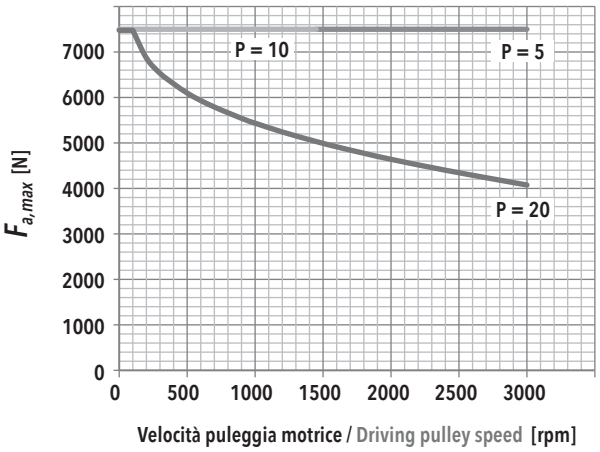

F_r — Forza radiale su asse puleggia motrice in funzione di Cin / Radial force on driving pulley as a function of Cin

f_t — Frequenza di vibrazione della cinghia per il tensionamento (al montaggio) / Vibration frequency of the belt for its tensioning (during assembly)

IE 63 - PASSO / PITCH 5					
F_a [N]		V_{out} [mm/s]			
		25	100	175	250
7500	F_r [N]	264	267	272	281
	f_t [Hz]	196	197	199	202
6750	F_r [N]	238	240	246	255
	f_t [Hz]	186	187	189	192
6000	F_r [N]	211	214	220	228
	f_t [Hz]	175	176	179	182
5250	F_r [N]	185	188	193	202
	f_t [Hz]	164	165	168	171
4500	F_r [N]	159	161	167	176
	f_t [Hz]	152	153	156	160
3750	F_r [N]	132	135	140	149
	f_t [Hz]	139	140	143	147
3000	F_r [N]	106	108	114	123
	f_t [Hz]	124	125	129	134
2250	F_r [N]	79	82	88	96
	f_t [Hz]	107	109	113	118
1500	F_r [N]	53	56	61	70
	f_t [Hz]	88	90	94	101
750	F_r [N]	27	29	35	44
	f_t [Hz]	62	65	71	80

IE 63 - PASSO / PITCH 10					
F_a [N]		V_{out} [mm/s]			
		50	200	350	500
7500	F_r [N]	528	531	537	545
	f_t [Hz]	277	278	279	282
6750	F_r [N]	475	478	484	492
	f_t [Hz]	263	264	265	268
6000	F_r [N]	423	425	431	440
	f_t [Hz]	248	249	250	253
5250	F_r [N]	370	372	378	387
	f_t [Hz]	232	233	234	237
4500	F_r [N]	317	320	325	334
	f_t [Hz]	215	216	217	220
3750	F_r [N]	264	267	272	281
	f_t [Hz]	196	197	199	202
3000	F_r [N]	211	214	220	228
	f_t [Hz]	175	176	179	182
2250	F_r [N]	159	161	167	176
	f_t [Hz]	152	153	156	160
1500	F_r [N]	106	108	114	123
	f_t [Hz]	124	125	129	134
750	F_r [N]	53	56	61	70
	f_t [Hz]	88	90	94	101

IE 63 - PASSO / PITCH 20					
F_a [N]		V_{out} [mm/s]			
		100	400	700	1000
7500	F_r [N]				
	f_t [Hz]				
6750	F_r [N]	951			
	f_t [Hz]	372			
6000	F_r [N]	845	846		
	f_t [Hz]	350	351		
5250	F_r [N]	739	742	748	
	f_t [Hz]	328	328	330	
4500	F_r [N]	634	636	642	651
	f_t [Hz]	304	304	305	308
3750	F_r [N]	528	531	537	545
	f_t [Hz]	277	278	279	282
3000	F_r [N]	423	425	431	440
	f_t [Hz]	248	249	250	253
2250	F_r [N]	317	320	325	334
	f_t [Hz]	215	216	217	220
1500	F_r [N]	211	214	220	228
	f_t [Hz]	175	176	179	182
750	F_r [N]	106	108	114	123
	f_t [Hz]	124	125	129	134

R = 2

C_p — Coppia input massima alla puleggia motrice / Max input torque at driving pulley

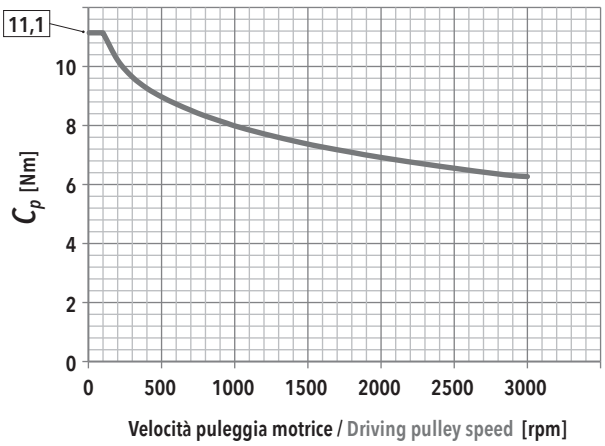

$F_{a,max}$ — In funzione della velocità della puleggia motrice / Depending on the driving pulley rotational speed

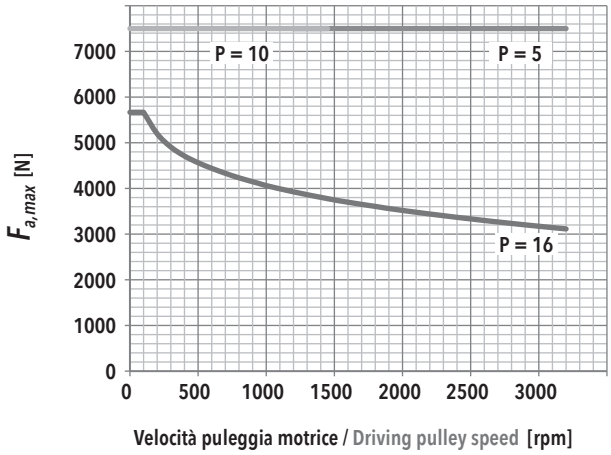

F_r — Forza radiale su asse puleggia motrice in funzione di Cin / Radial force on driving pulley as a function of Cin

f_t — Frequenza di vibrazione della cinghia per il tensionamento (al montaggio) / Vibration frequency of the belt for its tensioning (during assembly)

IE 63 - PASSO / PITCH 5

F_a [N]		V_{out} [mm/s]			
		12,5	50	87,5	125
7500	F_r [N]	272	273	275	276
	f_t [Hz]	205	205	207	207
6750	F_r [N]	245	246	248	249
	f_t [Hz]	195	195	197	197
6000	F_r [N]	218	219	220	222
	f_t [Hz]	184	184	186	186
5250	F_r [N]	190	192	194	195
	f_t [Hz]	172	172	173	174
4500	F_r [N]	163	164	166	167
	f_t [Hz]	159	160	160	161
3750	F_r [N]	136	137	138	140
	f_t [Hz]	145	145	146	148
3000	F_r [N]	109	110	112	113
	f_t [Hz]	130	130	132	132
2250	F_r [N]	82	83	84	86
	f_t [Hz]	113	114	115	115
1500	F_r [N]	54	56	58	59
	f_t [Hz]	92	93	95	95
750	F_r [N]	27	28	30	31
	f_t [Hz]	65	66	68	70

IE 63 - PASSO / PITCH 10

F_a [N]		V_{out} [mm/s]			
		25	100	175	250
7500	F_r [N]	544	545		
	f_t [Hz]	291	291		
6750	F_r [N]	490	490	492	
	f_t [Hz]	276	276	276	
6000	F_r [N]	435	436	438	439
	f_t [Hz]	260	261	261	261
5250	F_r [N]	381	382	384	385
	f_t [Hz]	243	243	244	244
4500	F_r [N]	326	328	330	331
	f_t [Hz]	225	226	227	227
3750	F_r [N]	272	273	274	276
	f_t [Hz]	205	205	206	207
3000	F_r [N]	218	218	219	222
	f_t [Hz]	184	184	186	186
2250	F_r [N]	163	164	165	167
	f_t [Hz]	159	159	160	161
1500	F_r [N]	109	110	112	113
	f_t [Hz]	130	131	132	132
750	F_r [N]	54	55	58	59
	f_t [Hz]	92	93	94	95

IE 63 - PASSO / PITCH 20

F_a [N]		V_{out} [mm/s]			
		50	200	350	500
7500	F_r [N]				
	f_t [Hz]				
6750	F_r [N]				
	f_t [Hz]				
6000	F_r [N]				
	f_t [Hz]				
5250	F_r [N]				
	f_t [Hz]				
4500	F_r [N]	653			
	f_t [Hz]	318			
3750	F_r [N]	544	545		
	f_t [Hz]	291	291		
3000	F_r [N]	435	436	437	439
	f_t [Hz]	260	260	260	261
2250	F_r [N]	326	327	328	331
	f_t [Hz]	225	226	227	227
1500	F_r [N]	218	219	220	222
	f_t [Hz]	184	185	186	186
750	F_r [N]	109	110	112	113
	f_t [Hz]	130	131	132	132

3.4.6 Caratteristiche dimensionali

NOTA: Dati categorie motori / riduttori / rinvii al capitolo 4.

3.4.6 Overall dimensions

REMARK: Motors / Planetary / Angle bevel gearbox categories data at chapter 4.

B00
MODULO BASE
BASIC MODULE

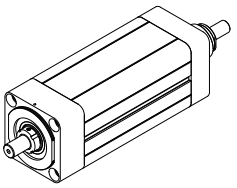

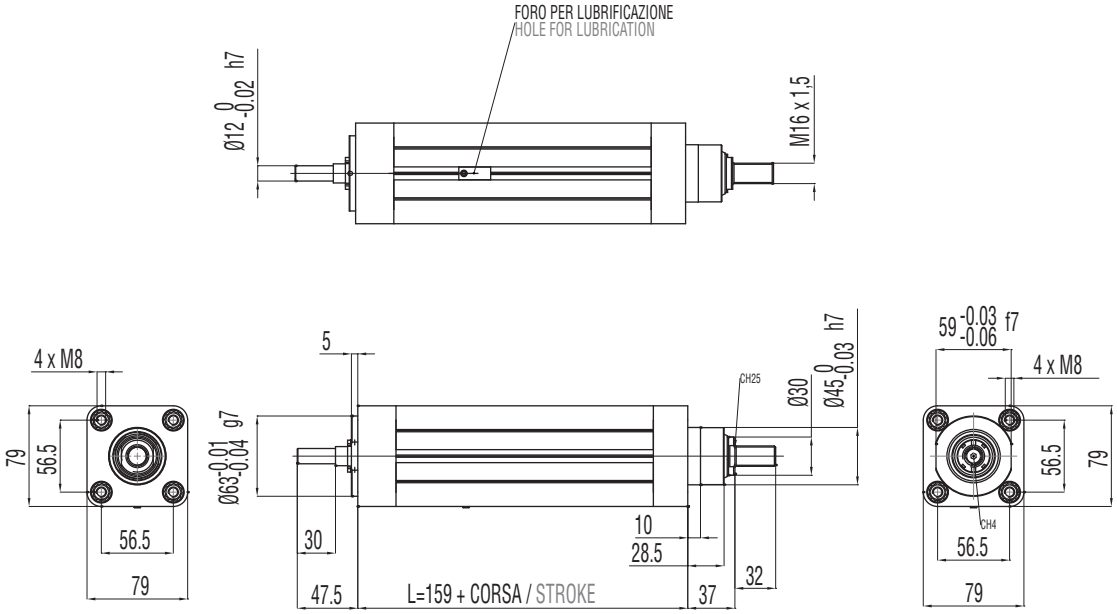

B00 + D00

MODULO BASE + TRASMISSIONE COASSIALE PER MOTORE CUSTOM (SENZA RIDUTTORE)

BASIC MODULE + CUSTOM IN-LINE TRANSMISSION W/O REDUCTION STAGE FOR CUSTOM MOTORS

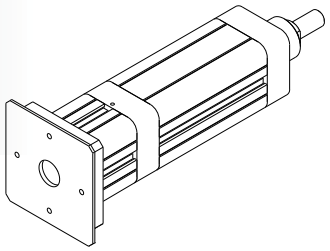

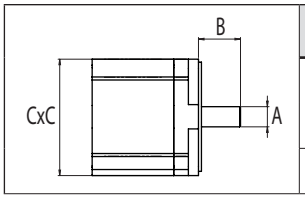

TAGLIA GIUNTO COUPLING SIZE	MASSIME DIMENSIONI INTERFACCIA MAX INTERFACE DIMENSIONS		
	A	B	C
	[mm]	[mm]	[mm]
60	30 max	28 min / 42 max	100 max

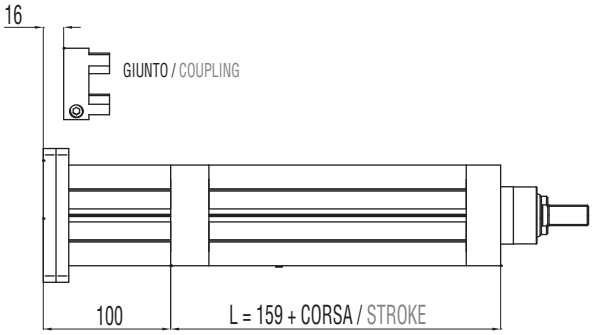

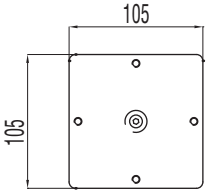

B00 + D01

MODULO BASE + TRASMISSIONE COASSIALE PER MOTORE COMPATIBILE (SENZA RIDUTTORE)

BASIC MODULE + IN-LINE TRANSMISSION W/O REDUCTION STAGE FOR COMPATIBLE MOTORS

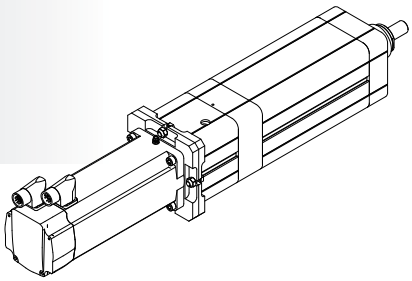

MOTORE MOTOR
MDA
MDB
MDC
MEA

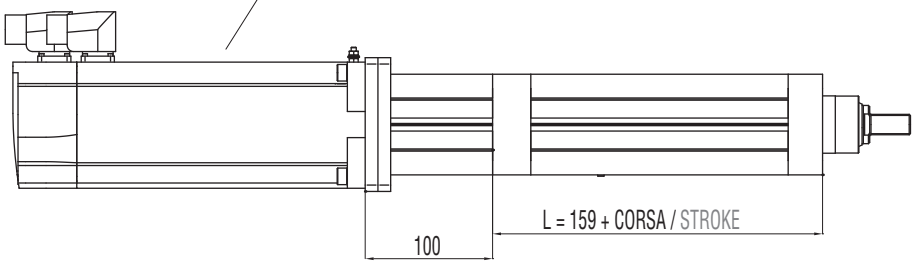

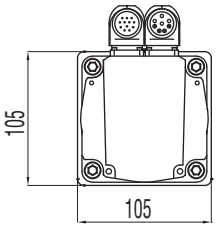

B00 + D02

MODULO BASE + RIDUTTORE EPICICLOIDALE COASSIALE COMPATIBILE

BASIC MODULE + IN-LINE COMPATIBLE PLANETARY GEARBOX REDUCTION STAGE

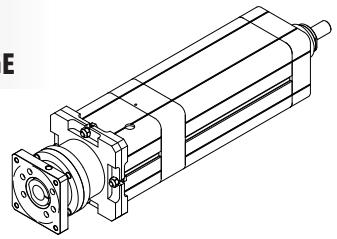

RIDUTTORE PLANETARY GEARBOX
GBA
GBB
GCB

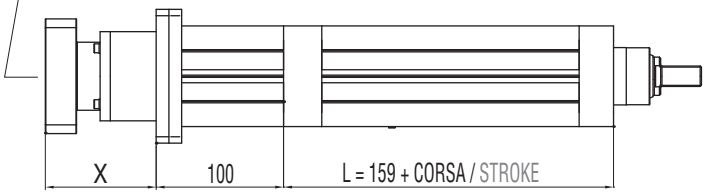

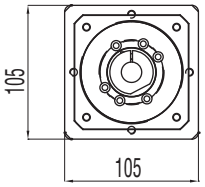

B00 + A01

MODULO BASE + RINVIO ANGOLARE COMPATIBILE

BASIC MODULE + COMPATIBLE ANGLE BEVEL GEARBOX STAGE

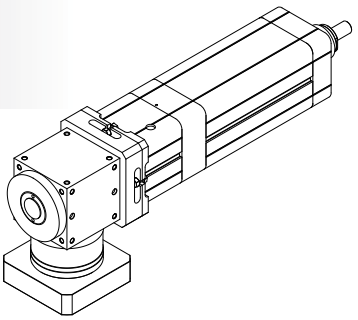

RINVIO BEVEL GEARBOX
ABA

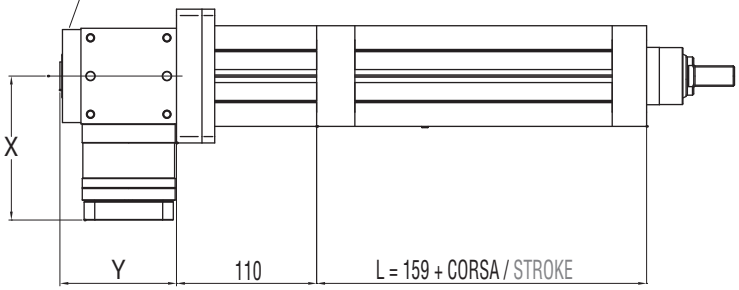

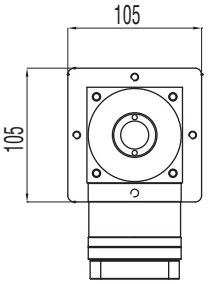

B00 + R00

MODULO BASE + TRASMISSIONE A CINGHIA IN PARALLELO PER MOTORE CUSTOM

BASIC MODULE + PARALLEL CUSTOM BELT GEARBOX STAGE FOR CUSTOM MOTORS

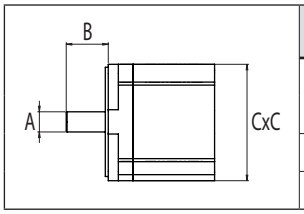

	DIMENSIONI LIMITI INTERFACCIA MAX INTERFACE DIMENSIONS		
	A	B	C
	[mm]	[mm]	[mm]
R=1:1	16 max	28 min / 42 max	100 max
R=1:2	14 max	30 min / 40 max	100 max

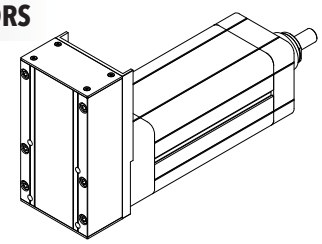

RAPPORTO / RATIO	1:1	1:2
PASSO / PITCH	5 mm	5 mm
Z = DENTI / TEETH	30	20
DIAMETRO PRIMITIVO PULEGGIA MOTRICE DRIVING PULLEY PITCH DIAMETER	47,75 mm	31,83 mm

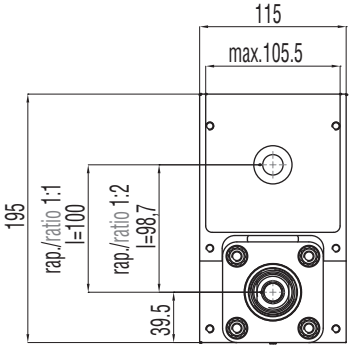

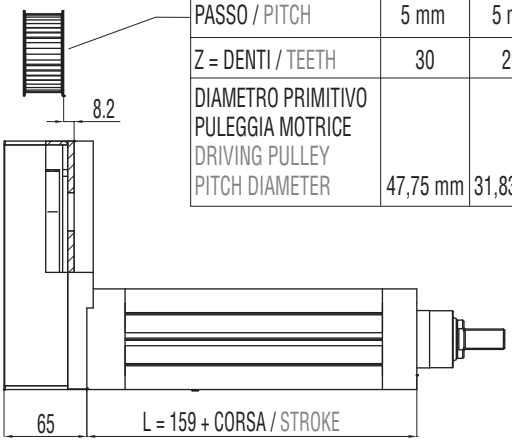

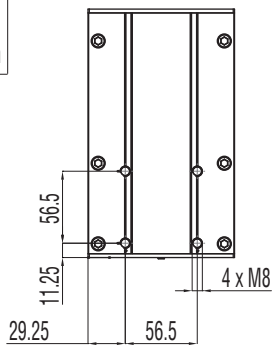

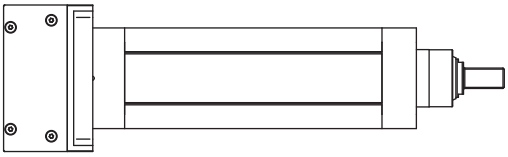

B00 + R01

MODULO BASE + TRASMISSIONE A CINGHIA IN PARALLELO PER MOTORE COMPATIBILE

BASIC MODULE + PARALLEL BELT GEARBOX STAGE FOR COMPATIBILE MOTORS

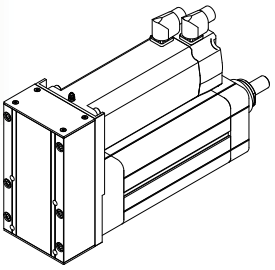

MOTORE MOTOR
MCA
MCB
MCC
MCD
MDA
MDB
MDC
MEA

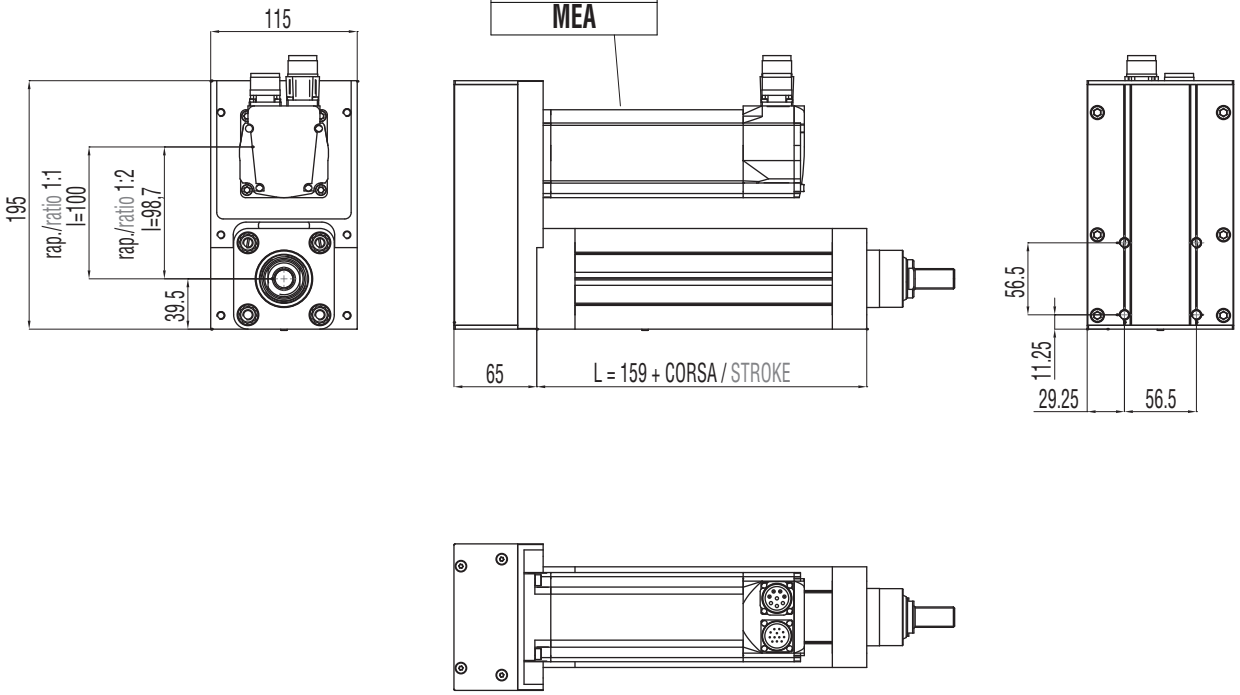

B00 + R02

MODULO BASE + TRASMISSIONE A CINGHIA IN PARALLELO + RIDUTTORE EPICICLOIDALE COMPATIBILE

BASIC MODULE + PARALLEL BELT GEARBOX STAGE + IN-LINE COMPATIBLE PLANETARY GEARBOX REDUCTION STAGE

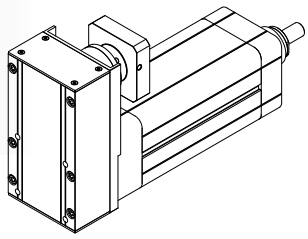

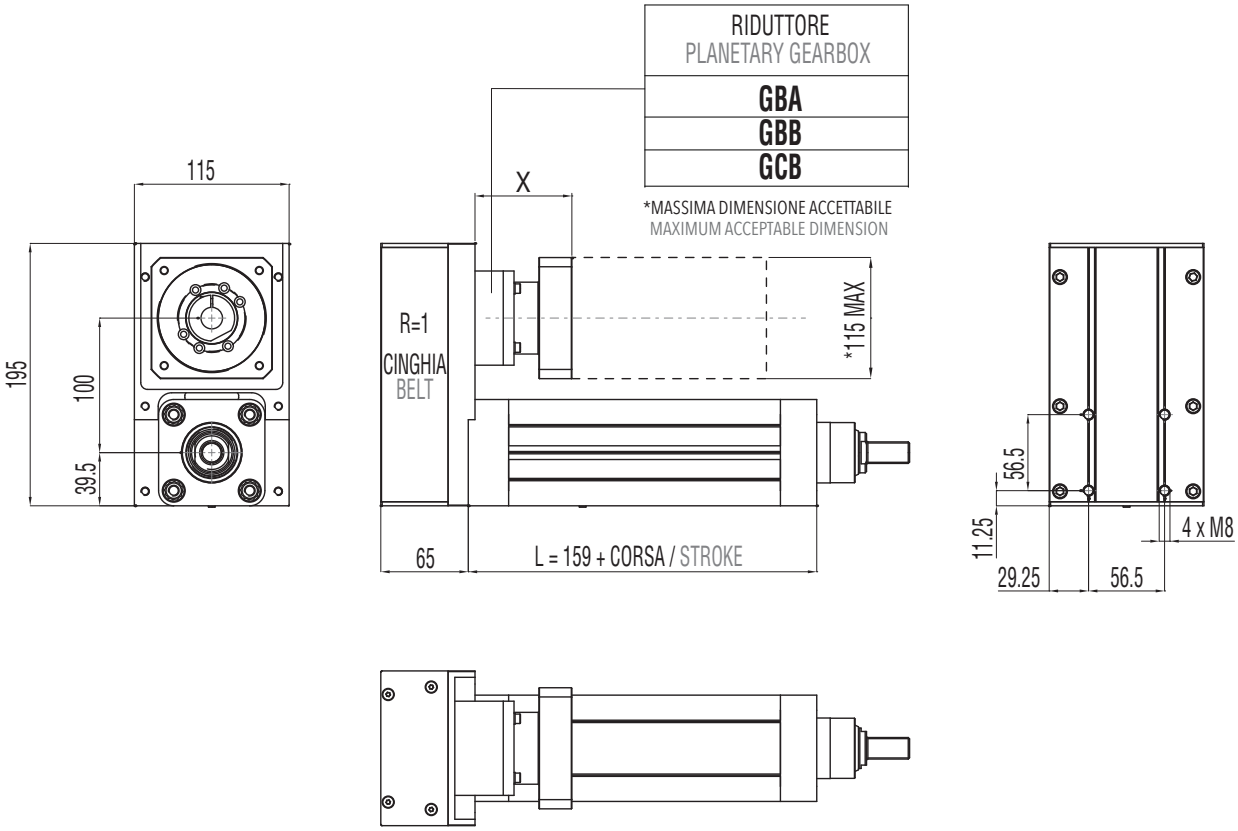

3.4.7 Accessori disponibili

Per le tabelle e i disegni tecnici degli accessori disponibili fare riferimento al paragrafo 3.10 (da pag. 136).

3.4.7 Available accessories

For tables and drawings please refer to paragraph 3.10 (from page 136).

3.5 IE 80

3.5.1 Caratteristiche tecniche

3.5.1 Technical features

	ISOMOVE IE 80		5	10	25
P	PASSO VITE SCREW LEAD	[mm]	5	10	25
D	DIAMETRO VITE SCREW DIAMETER	[mm]	25	25	25
F_d	CARICO MASSIMO DINAMICO APPLICABILE MAX ADMISSIBLE DYNAMIC LOAD	[N]	12000*	12000*	12000*
$C_{in,max}$	PER AVERE TO GET $F_a = F_d$	[Nm]	10,6	21,3	53
$C_{m,max}$	"CASO 1" / "CASE 1": B00 + D00/D01	[Nm]	10,6	21,3	53
	"CASO 2" / "CASE 2" : B00 + D02/A01	[Nm]	$\left[\frac{11,7}{R}\right] + C_s$	$\left[\frac{23,6}{R}\right] + C_s$	$\left[\frac{58,8}{R}\right] + C_s$
			R = rapporto di riduzione del riduttore / rinvio angolare R = planetary / angle bevel gearbox reduction ratio		
	"CASO 3"/ "CASE 3" : B00 + R00/R01	[Nm]	$\frac{11,7}{R}$	$\frac{23,6}{R}$	$\frac{58,8}{R}$
			R = rapporto di riduzione della trasmissione a cinghia (disponibile R=1 oppure R=2) R = belt gearbox reduction ratio (available R=1 or R=2)		
	"CASO 4"/ "CASE 4" : B00 + R02	[Nm]	$\frac{13}{R}$	$\frac{26,2}{R}$	$\frac{65,3}{R}$
			R = rapporto di riduzione del riduttore epicicloidale R = planetary gearbox reduction ratio		
F_{st}	CARICO MASSIMO STATICO APPLICABILE MAX ADMISSIBLE STATIC LOAD	[N]	12000	12000	12000
$V_{out,max}$ $N_{in,max}$	VELOCITÀ DI TRASLAZIONE MASSIMA IN USCITA / ROTAZIONE MASSIMA VITE RDS MAX OUTPUT SPEED / MAX BALLSCREW ROTATING INPUT SPEED	[mm/sec] [rpm]	250/3000	500/3000	1250/3000
a_{max}	ACCELERAZIONE MASSIMA IN USCITA MAX OUTPUT ACCELERATION	[m/sec^2]	1	2	4
S_{max}	CORSA MASSIMA STANDARD MAX STANDARD STROKE	[mm]	1000**	1000**	1000**
	PESO MODULO BASE CORSA 0 mm / PESO OGNI 100 mm DI CORSA BASIC MODULE WEIGHT FOR 0 mm STROKE / WEIGHT FOR ADDITIONAL 100 mm STROKE	[Kg]	3,4 / 1,2	3,4 / 1,2	3,4 / 1,2
$G_{s,max}$	GIOCO ASSIALE MASSIMO PER CHIOCCIOLA STANDARD MAX AXIAL BACKLASH FOR STANDARD BALLSCREW ASSEMBLY	mm	0,06	0,06	0,06
G_Z	GIOCO "0" DELLA CHIOCCIOLA "0" BACKLASH BALLSCREW ASSEMBLY		DISPONIBILE / AVAILABLE		
$L_{10,Km}$	DURATA LIFETIME	Km	VEDI TABELLA / SEE TABLE pg. 76		

* Per le versioni R00/R01 controllare con i grafici delle pagine 78/79. / For R00/R01 types please check graph at pages 78/79.
** Per corse superiori, contattare il nostro servizio tecnico. / For longer strokes please contact our technical dpt.

ISOMOVE IE 80			5	10	25
	VERSIONI DISPONIBILI AVAILABLE TYPES		D00 / D01 / D02 / R00 / R01 / R02 / A01		
$F_{a,p}$	POSSIBILE CON IL RIDUTTORE EPICICLOIDALE INDICATO POSSIBLE VALUE WITH THE INDICATED PLANETARY GEARBOX	[N]	AE070/12000 PGII-080/12000	AE070/12000 PGII-080/12000	AE070/7000 *** PGII-080/12000
	POSSIBILE CON IL RINVIO ANGOLARE INDICATO POSSIBLE VALUE WITH THE INDICATED ANGLE BEVEL GEARBOX	[N]	ATB090/12000	ATB090/12000	ATB090/5800 ***
	ACCESSORI DISPONIBILI AVAILABLE ACCESSORIES		VEDI PARAGRAFO / SEE PARAGRAPH 3.10 (pg. 136)		

*** È il valore massimo ottenibile con il rapporto di riduzione disponibile avente il minore valore di coppia erogabile.
It is the max obtainable value with the available on tables reduction ratio which has the lowest value of nominal output torque.

RIDUTTORI-RINVII "STANDARD SETEC GROUP DISPONIBILI"
"STANDARD SETEC GROUP AVAILABLE" PLANETARY-ANGLE BEVEL GEARBOXES

TRASMISSIONE COASSIALE CON RIDUTTORE IN-LINE PLANETARY GEARBOX STAGE	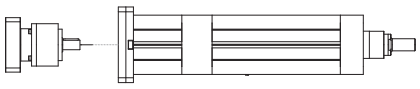 AE070 MODULO BASE BASIC MODULE 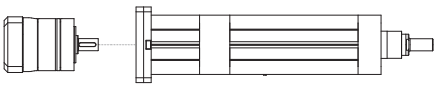 PGII-080 MODULO BASE BASIC MODULE
TRASMISSIONE PARALLELA CON RIDUTTORE PARALLEL BELT GEARBOX STAGE + IN-LINE PLANETARY GEARBOX REDUCTION STAGE	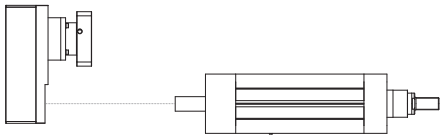 AE070 MODULO BASE BASIC MODULE 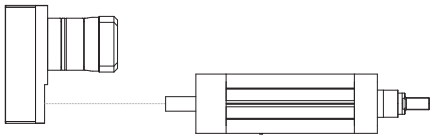 PGII-080 MODULO BASE BASIC MODULE
TRASMISSIONE ANGOLARE CON RINVIO ANGLE BEVEL GEARBOX STAGE	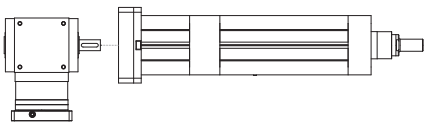 ATB090 MODULO BASE BASIC MODULE

3.5.2 Calcolo durata

3.5.2 Lifetime calculation

IE 80 ***P*** = 5 mm	$L_{10,Km} = \left[\frac{13700}{F_{eq}} \right]^3 \cdot 5$	$L_{10,Km}$ = [Km] F_{eq} = [N]
IE 80 ***P*** = 10 mm	$L_{10,Km} = \left[\frac{25200}{F_{eq}} \right]^3 \cdot 10$	$L_{10,Km}$ = [Km] F_{eq} = [N]
IE 80 ***P*** = 25 mm	$L_{10,Km} = \left[\frac{16700}{F_{eq}} \right]^3 \cdot 25$	$L_{10,Km}$ = [Km] F_{eq} = [N]

3.5.3 Calcolo coppia in ingresso al modulo base

3.5.3 Torque calculation at basic module input shaft

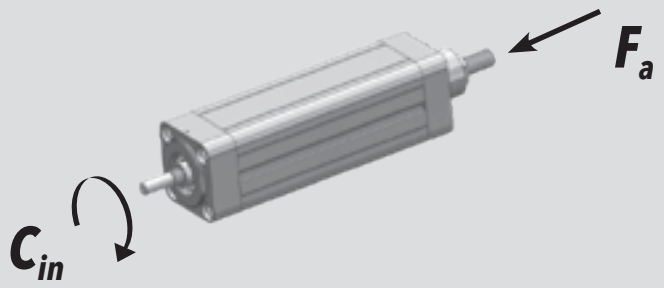

IE 80 ***P*** = 5 mm	$C_{in} = \left[\frac{F_a \cdot 5}{5652} \right]$	C_{in} = [Nm] F_a = [N]
IE 80 ***P*** = 10 mm	$C_{in} = \left[\frac{F_a \cdot 10}{5652} \right]$	C_{in} = [Nm] F_a = [N]
IE 80 ***P*** = 25 mm	$C_{in} = \left[\frac{F_a \cdot 25}{5652} \right]$	C_{in} = [Nm] F_a = [N]

3.5.4 Calcolo coppia motore

3.5.4 Motor torque calculation

CASO / CASE **1**	**ISOMOVE B00 + D00 / D01** $C_m = C_{in}$ [Nm]
CASO / CASE **2**	**ISOMOVE B00 + D02 / A01** $C_m = \left[\frac{C_{in}}{R \cdot \eta} \right] + C_s$ [Nm] R = rapporto di riduzione riduttore / rinvio planetary / angle bevel gearbox reduction ratio η = rendimento meccanico / mechanical efficiency = 0,90
CASO / CASE **3**	**ISOMOVE B00 + R00 / R01** 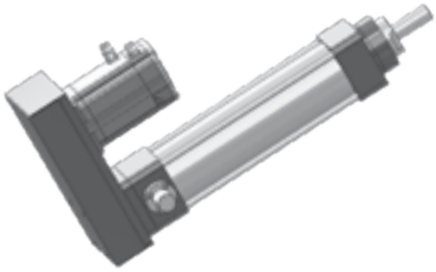 $C_m = \left[\frac{C_{in}}{R \cdot \eta} \right]$ [Nm] R = rapporto di riduzione trasmissione a cinghia, disponibile R=1 o R=2 belt gearbox reduction ratio, available R=1 or R=2 η = rendimento meccanico / mechanical efficiency = 0,90
CASO / CASE **4**	**ISOMOVE B00 + R02** 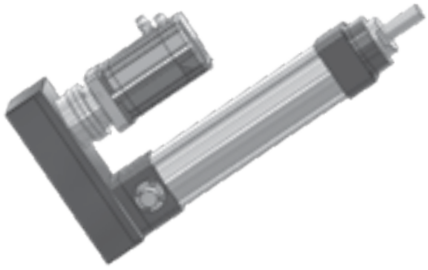 $C_m = \left[\frac{C_{in}}{R \cdot \eta} \right] + C_s$ [Nm] R = rapporto di riduzione riduttore epicicloidale planetary gearbox reduction ratio η = rendimento meccanico / mechanical efficiency = 0,81

3.5.5 Potenza in ingresso alla trasmissione a cinghia (versione R)

3.5.5 Mechanical input power at belt gear stage (R type)

R = 1

C_p — Coppia input massima alla puleggia motrice / Max input torque at driving pulley

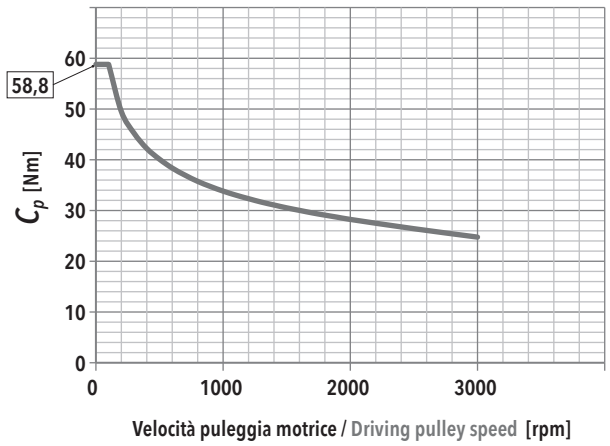

$F_{a,max}$ — In funzione della velocità della puleggia motrice / Depending on the driving pulley rotational speed

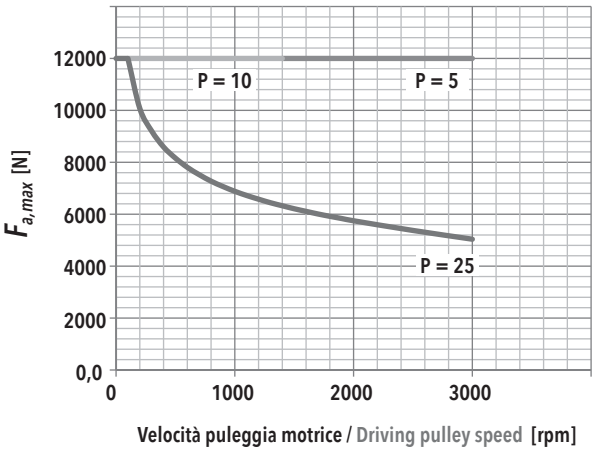

F_r — Forza radiale su asse puleggia motrice in funzione di Cin / Radial force on driving pulley as a function of Cin

f_t — Frequenza di vibrazione della cinghia per il tensionamento (al montaggio) / Vibration frequency of the belt for its tensioning (during assembly)

IE 80 - PASSO / PITCH 5					
F_a [N]		V_{out} [mm/s]			
		25	100	175	250
12000	F_r [N]	353	360	376	402
	f_t [Hz]	156	157	160	174
10800	F_r [N]	317	325	341	366
	f_t [Hz]	148	150	152	156
9600	F_r [N]	282	290	306	331
	f_t [Hz]	138	141	145	147
8400	F_r [N]	247	254	271	296
	f_t [Hz]	132	135	138	140
7200	F_r [N]	212	219	236	261
	f_t [Hz]	128	130	133	135
6000	F_r [N]	177	184	200	226
	f_t [Hz]	118	120	122	125
4800	F_r [N]	141	149	165	190
	f_t [Hz]	105	108	108	110
3600	F_r [N]	106	114	130	155
	f_t [Hz]	95	96	98	100
2400	F_r [N]	71	78	95	120
	f_t [Hz]	80	82	84	85
1200	F_r [N]	36	43	59	85
	f_t [Hz]	64	65	68	70

IE 80 - PASSO / PITCH 10					
F_a [N]		V_{out} [mm/s]			
		50	200	350	500
12000	F_r [N]	705	712	728	754
	f_t [Hz]	223	225	226	230
10800	F_r [N]	634	642	658	683
	f_t [Hz]	212	215	218	220
9600	F_r [N]	564	571	588	613
	f_t [Hz]	199	200	202	205
8400	F_r [N]	493	495	517	542
	f_t [Hz]	190	191	193	195
7200	F_r [N]	423	430	447	472
	f_t [Hz]	174	175	178	180
6000	F_r [N]	353	360	376	402
	f_t [Hz]	164	165	168	170
4800	F_r [N]	282	290	306	331
	f_t [Hz]	144	146	148	150
3600	F_r [N]	212	219	236	261
	f_t [Hz]	130	132	133	135
2400	F_r [N]	141	149	165	190
	f_t [Hz]	109	110	113	115
1200	F_r [N]	71	78	95	120
	f_t [Hz]	84	85	88	90

IE 80 - PASSO / PITCH 25					
F_a [N]		V_{out} [mm/s]			
		125	500	870	1250
12000	F_r [N]				
	f_t [Hz]				
10800	F_r [N]				
	f_t [Hz]				
9600	F_r [N]	1409			
	f_t [Hz]	315			
8400	F_r [N]	1233			
	f_t [Hz]	295			
7200	F_r [N]	1057	1064		
	f_t [Hz]	273	275		
6000	F_r [N]	881	888		
	f_t [Hz]	248	250		
4800	F_r [N]	705	712	728	754
	f_t [Hz]	220	222	225	226
3600	F_r [N]	529	536	552	578
	f_t [Hz]	194	195	196	198
2400	F_r [N]	353	360	376	402
	f_t [Hz]	160	161	163	165
1200	F_r [N]	177	184	200	226
	f_t [Hz]	118	120	122	125

R = 2

C_p — Coppia input massima alla puleggia motrice / Max input torque at driving pulley

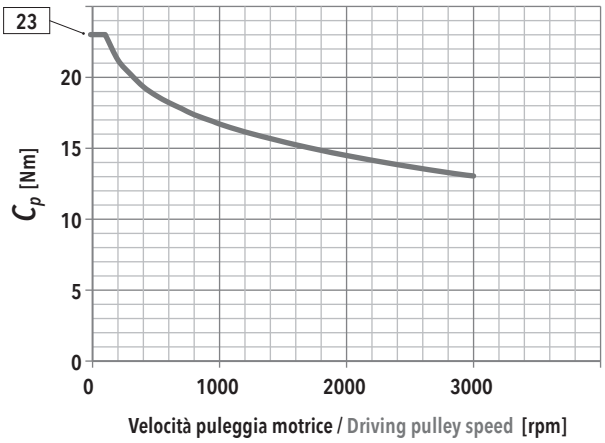

$F_{a,max}$ — In funzione della velocità della puleggia motrice / Depending on the driving pulley rotational speed

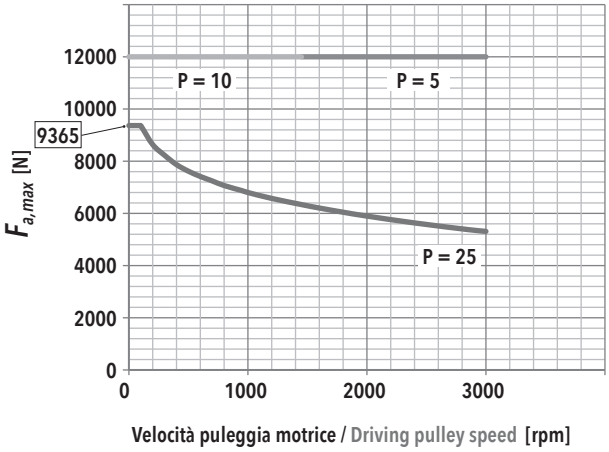

F_r — Forza radiale su asse puleggia motrice in funzione di Cin / Radial force on driving pulley as a function of Cin

f_t — Frequenza di vibrazione della cinghia per il tensionamento (al montaggio) / Vibration frequency of the belt for its tensioning (during assembly)

IE 80 - PASSO / PITCH 5

F_a [N]		V_{out} [mm/s]			
		12,5	50	87,5	125
12000	F_r [N]	363	365	367	369
	f_t [Hz]	193	194	195	195
10800	F_r [N]	327	329	331	333
	f_t [Hz]	184	184	185	185
9600	F_r [N]	290	292	295	296
	f_t [Hz]	173	173	175	175
8400	F_r [N]	254	256	258	260
	f_t [Hz]	162	162	164	164
7200	F_r [N]	218	220	222	224
	f_t [Hz]	150	151	152	152
6000	F_r [N]	182	185	197	188
	f_t [Hz]	137	137	138	139
4800	F_r [N]	145	147	150	151
	f_t [Hz]	122	123	124	125
3600	F_r [N]	109	111	112	115
	f_t [Hz]	106	107	108	109
2400	F_r [N]	73	75	78	79
	f_t [Hz]	87	88	89	90
1200	F_r [N]	36	37	39	42
	f_t [Hz]	61	63	65	66

IE 80 - PASSO / PITCH 10

F_a [N]		V_{out} [mm/s]			
		25	100	175	250
12000	F_r [N]	726	728	730	732
	f_t [Hz]	274	274	274	275
10800	F_r [N]	653	656	658	659
	f_t [Hz]	260	260	261	261
9600	F_r [N]	581	582	585	587
	f_t [Hz]	245	245	246	246
8400	F_r [N]	508	510	512	514
	f_t [Hz]	229	229	230	230
7200	F_r [N]	436	438	440	442
	f_t [Hz]	212	212	213	213
6000	F_r [N]	363	365	367	369
	f_t [Hz]	193	194	195	195
4800	F_r [N]	290	292	294	296
	f_t [Hz]	173	173	174	175
3600	F_r [N]	218	220	221	224
	f_t [Hz]	150	150	152	152
2400	F_r [N]	145	147	150	151
	f_t [Hz]	122	123	124	125
1200	F_r [N]	73	73	79	79
	f_t [Hz]	87	88	89	90

IE 80 - PASSO / PITCH 25

F_a [N]		V_{out} [mm/s]			
		62,5	250	438	625
12000	F_r [N]				
	f_t [Hz]				
10800	F_r [N]				
	f_t [Hz]				
9600	F_r [N]				
	f_t [Hz]				
8400	F_r [N]	1270			
	f_t [Hz]	362			
7200	F_r [N]	1089	1090		
	f_t [Hz]	335	335		
6000	F_r [N]	907	908	910	
	f_t [Hz]	306	306	306	
4800	F_r [N]	726	728	730	732
	f_t [Hz]	274	274	275	275
3600	F_r [N]	544	546	548	551
	f_t [Hz]	237	237	238	238
2400	F_r [N]	363	365	368	369
	f_t [Hz]	193	193	195	195
1200	F_r [N]	182	184	186	188
	f_t [Hz]	137	137	139	139

3.5.6 Caratteristiche dimensionali

NOTA: Dati categorie motori / riduttori / rinvii al capitolo 4.

3.5.6 Overall dimensions

REMARK: Motors / Planetary / Angle bevel gearbox categories data at chapter 4.

B00
MODULO BASE
BASIC MODULE

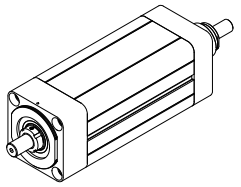

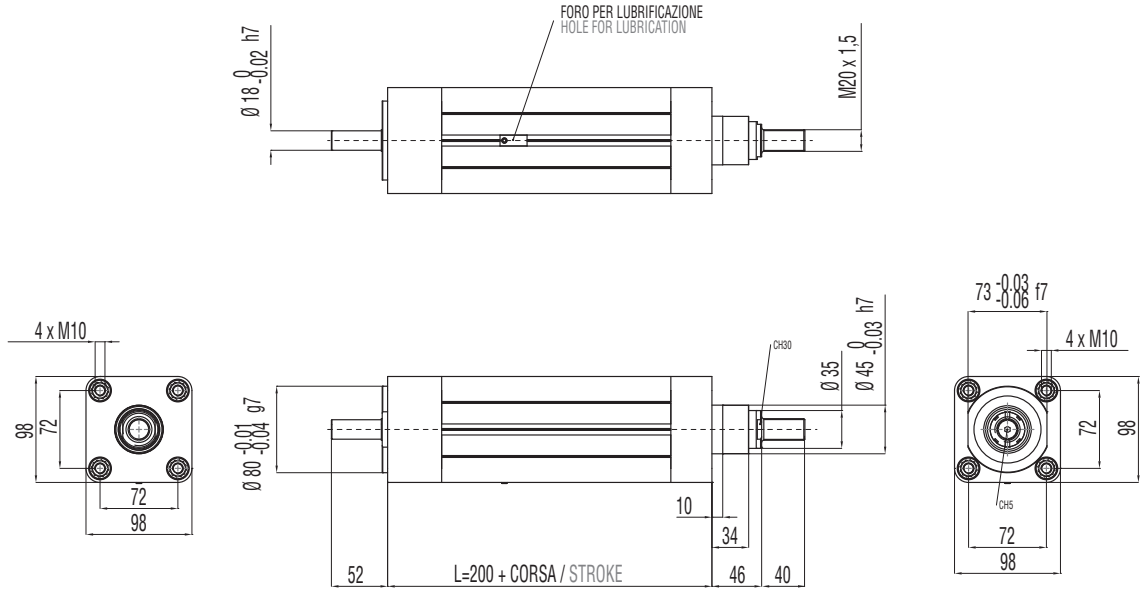

B00 + D00

MODULO BASE + TRASMISSIONE COASSIALE PER MOTORE CUSTOM (SENZA RIDUTTORE)

BASIC MODULE + CUSTOM IN-LINE TRANSMISSION W/O REDUCTION STAGE FOR CUSTOM MOTORS

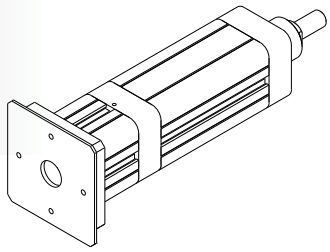

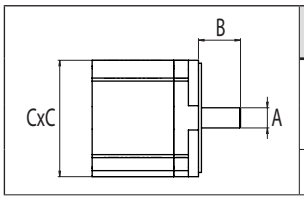

TAGLIA GIUNTO COUPLING SIZE	MASSIME DIMENSIONI INTERFACCIA MAX INTERFACE DIMENSIONS		
	A	B	C
	[mm]	[mm]	[mm]
60	26 max	42 min / 50 max	110 max

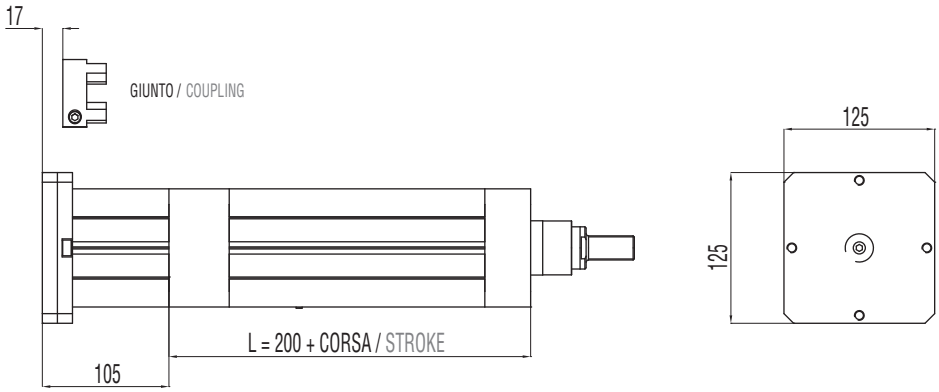

B00 + D01

MODULO BASE + TRASMISSIONE COASSIALE PER MOTORE COMPATIBILE (SENZA RIDUTTORE)

BASIC MODULE + IN-LINE TRANSMISSION W/O REDUCTION STAGE FOR COMPATIBLE MOTORS

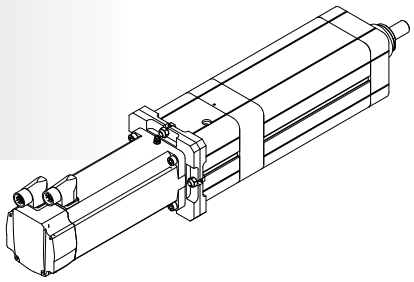

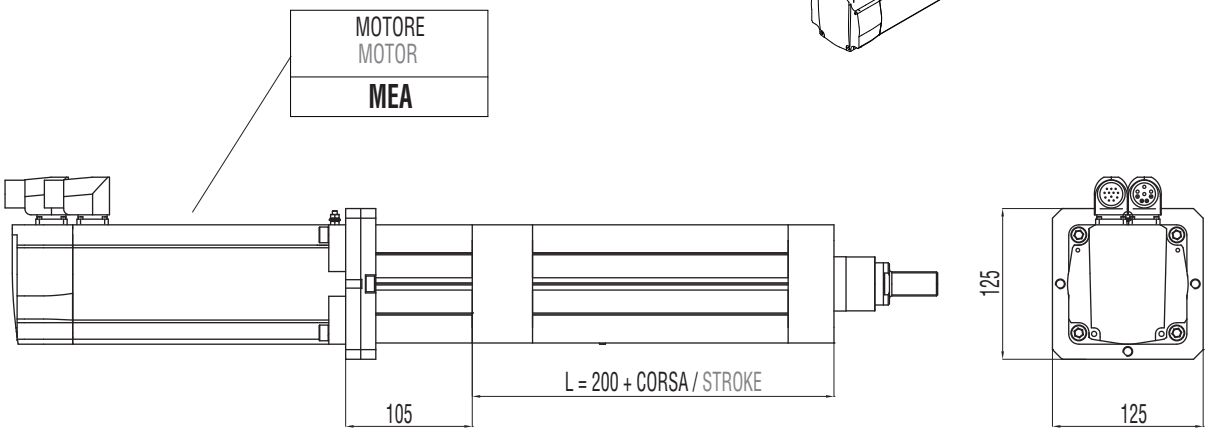

B00 + D02

MODULO BASE + RIDUTTORE EPICICLOIDALE COASSIALE COMPATIBILE

BASIC MODULE + IN-LINE COMPATIBLE PLANETARY GEARBOX REDUCTION STAGE

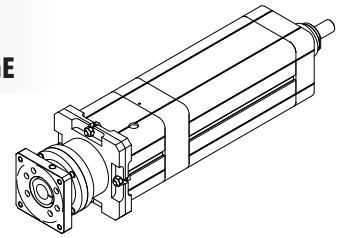

RIDUTTORE PLANETARY GEARBOX
GCA
GCB

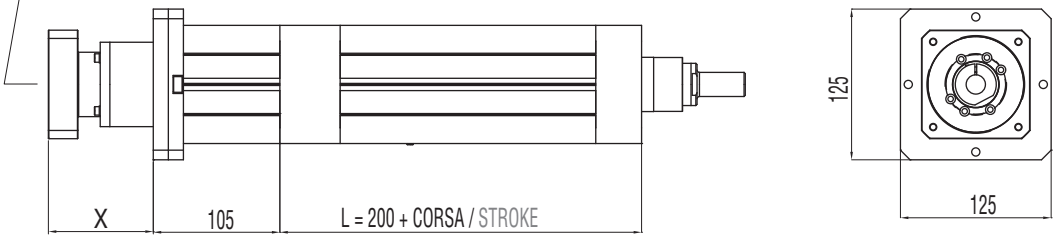

B00 + A01

MODULO BASE + RINVIO ANGOLARE COMPATIBILE

BASIC MODULE + COMPATIBLE ANGLE BEVEL GEARBOX STAGE

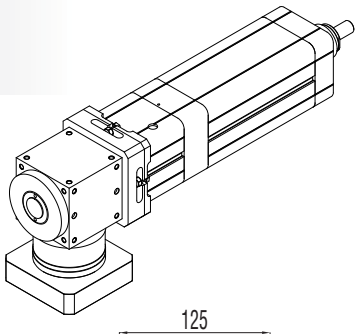

RINVIO BEVEL GEARBOX
ACA

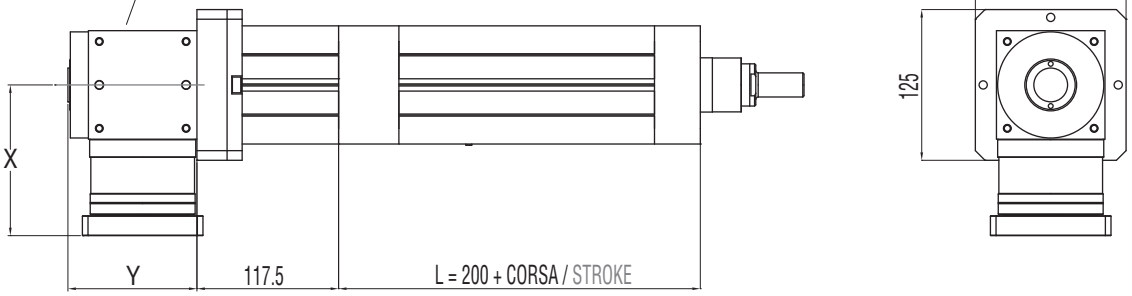

B00 + R00

MODULO BASE + TRASMISSIONE A CINGHIA IN PARALLELO PER MOTORE CUSTOM

BASIC MODULE + PARALLEL CUSTOM BELT GEARBOX STAGE FOR CUSTOM MOTORS

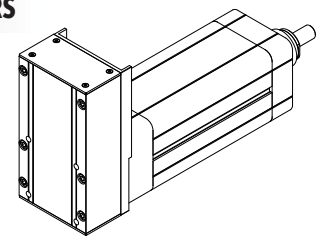

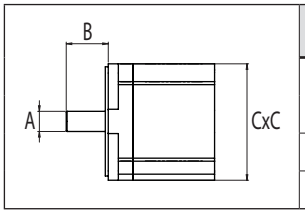

	DIMENSIONI LIMITI INTERFACCIA MAX INTERFACE DIMENSIONS		
	A	B	C
	[mm]	[mm]	[mm]
R=1:1	24 max	42 min / 58 max	110 max
R=1:2	19 max	36 min / 50 max	110 max

RAPPORTO / RATIO	1:1	1:2
PASSO / PITCH	8 mm	5 mm
Z = DENTI / TEETH	30	24
DIAMETRO PRIMITIVO PULEGGIA MOTRICE DRIVING PULLEY PITCH DIAMETER	76,39 mm	38,2 mm

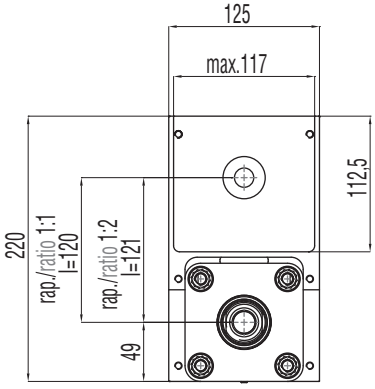

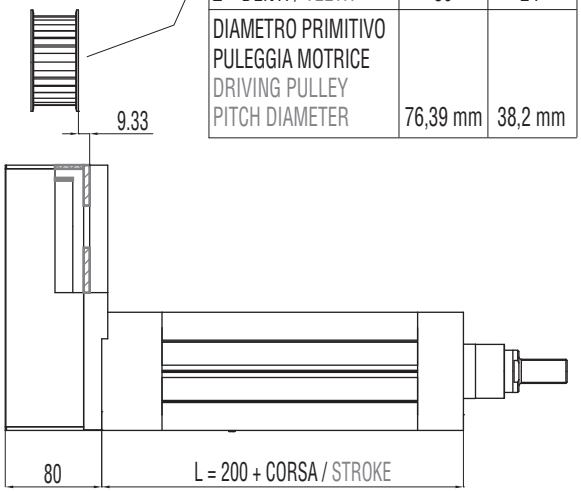

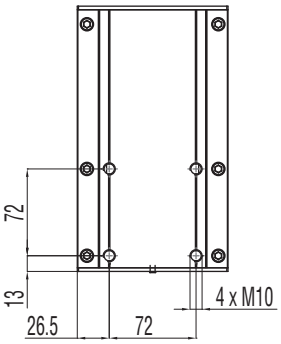

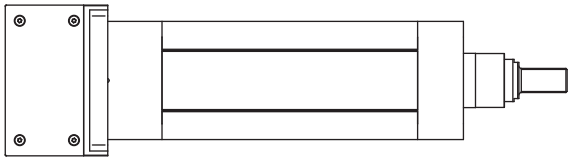

B00 + R01

MODULO BASE + TRASMISSIONE A CINGHIA IN PARALLELO PER MOTORE COMPATIBILE

BASIC MODULE + PARALLEL BELT GEARBOX STAGE FOR COMPATIBLE MOTORS

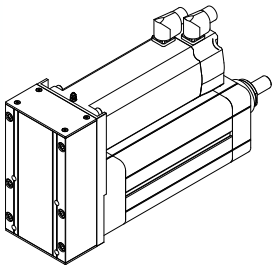

MOTORE MOTOR
MCA
MCB
MCC
MCD
MDA
MDB
MDC

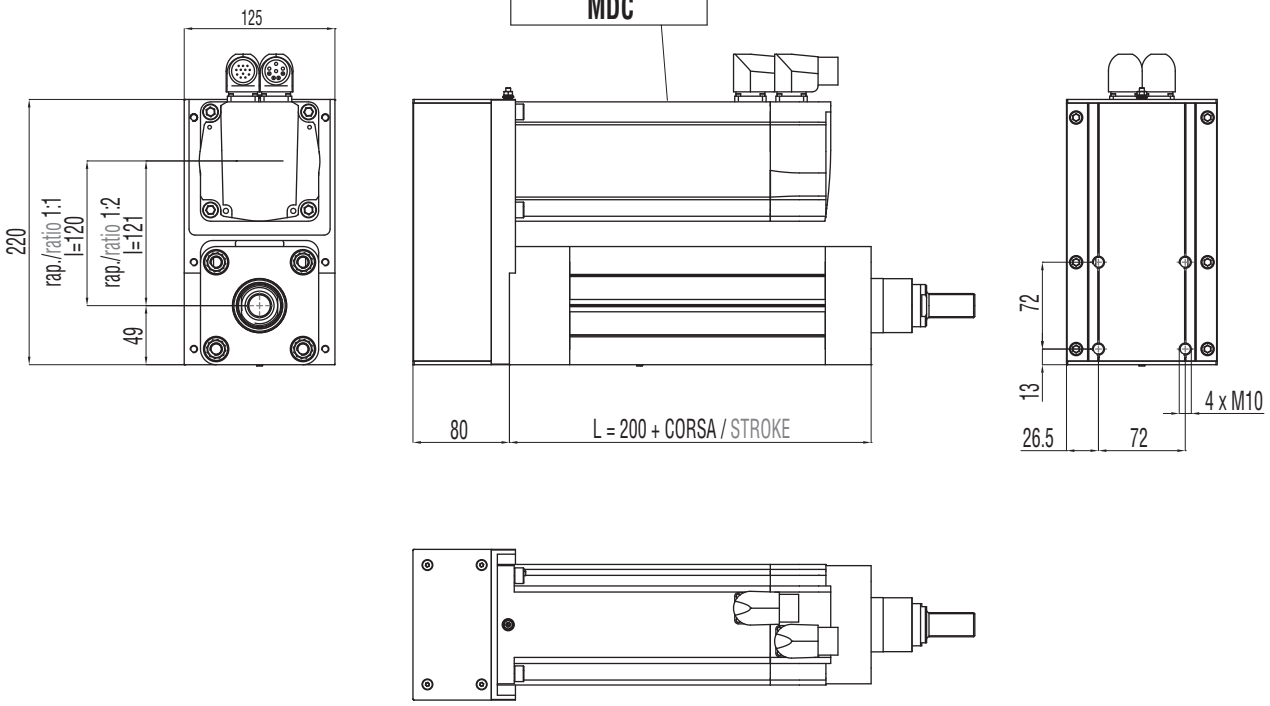

B00 + R02

MODULO BASE + TRASMISSIONE A CINGHIA IN PARALLELO + RIDUTTORE EPICICLOIDALE COMPATIBILE

BASIC MODULE + PARALLEL BELT GEARBOX STAGE + IN-LINE COMPATIBLE PLANETARY GEARBOX REDUCTION STAGE

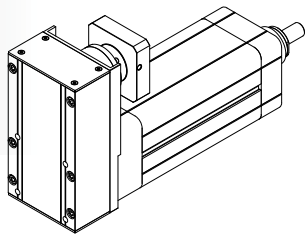

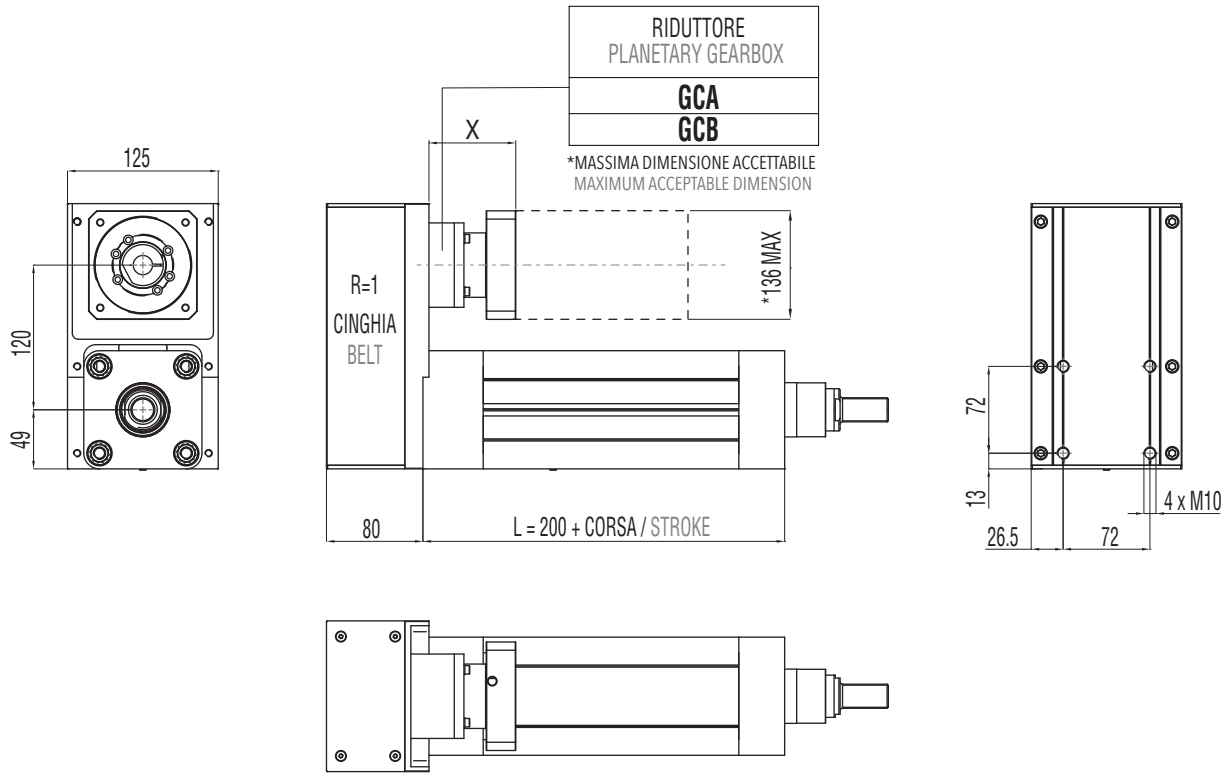

3.5.7 Accessori disponibili

Per le tabelle e i disegni tecnici degli accessori disponibili fare riferimento al paragrafo 3.10 (da pag. 136).

3.5.7 Available accessories

For tables and drawings please refer to paragraph 3.10 (from page 136).

3.6 IE 80 HL

3.6.1 Caratteristiche tecniche

3.6.1 Technical features

ISOMOVE IE 80 HL			5	10	32
P	PASSO VITE SCREW LEAD	[mm]	5	10	32
D	DIAMETRO VITE SCREW DIAMETER	[mm]	32	32	32
F_d	CARICO MASSIMO DINAMICO APPLICABILE MAX ADMISSIBLE DYNAMIC LOAD	[N]	21000*	25000*	18000*
$C_{in,max}$	PER AVERE TO GET $F_a = F_d$	[Nm]	18,5	44,3	101,9
$C_{m,max}$	"CASO 1" / "CASE 1": B00 + D00/D01	[Nm]	18,5	44,3	101,9
	"CASO 2" / "CASE 2" : B00 + D02/A01	[Nm]	$\left[\frac{20,5}{R}\right] + C_s$	$\left[\frac{49,2}{R}\right] + C_s$	$\left[\frac{113,2}{R}\right] + C_s$
			R = rapporto di riduzione del riduttore / rinvio angolare R = planetary / angle bevel gearbox reduction ratio		
	"CASO 3"/ "CASE 3" : B00 + R00/R01	[Nm]	$\frac{20,5}{R}$	$\frac{49,2}{R}$	$\frac{113,2}{R}$
			R = rapporto di riduzione della trasmissione a cinghia (disponibile R=1 oppure R=2) R = belt gearbox reduction ratio (available R=1 or R=2)		
	"CASO 4"/ "CASE 4" : B00 + R02	[Nm]	$\frac{22,7}{R}$	$\frac{54,6}{R}$	$\frac{125,7}{R}$
			R = rapporto di riduzione del riduttore epicicloidale R = planetary gearbox reduction ratio		
F_{st}	CARICO MASSIMO STATICO APPLICABILE MAX ADMISSIBLE STATIC LOAD	[N]	30000	30000	30000
$V_{out,max}$ $N_{in,max}$	VELOCITÀ DI TRASLAZIONE MASSIMA IN USCITA / ROTAZIONE MASSIMA VITE RDS MAX OUTPUT SPEED / MAX BALLSCREW ROTATING INPUT SPEED	[mm/sec] [rpm]	250/3000	500/3000	1600/3000
a_{max}	ACCELERAZIONE MASSIMA IN USCITA MAX OUTPUT ACCELERATION	[m/sec²]	1	2	5
S_{max}	CORSA MASSIMA STANDARD MAX STANDARD STROKE	[mm]	1000**	1000**	1000**
	PESO MODULO BASE CORSA 0 mm / PESO OGNI 100 mm DI CORSA BASIC MODULE WEIGHT FOR 0 mm STROKE / WEIGHT FOR ADDITIONAL 100 mm STROKE	[Kg]	5,6 / 1,8	5,6 / 1,8	5,6 / 1,8
$G_{s,max}$	GIOCO ASSIALE MASSIMO PER CHIOCCIOLA STANDARD MAX AXIAL BACKLASH FOR STANDARD BALLSCREW ASSEMBLY	mm	0,06	0,06	0,02
G_Z	GIOCO "0" DELLA CHIOCCIOLA "0" BACKLASH BALLSCREW ASSEMBLY		DISPONIBILE / AVAILABLE		
$L_{10,Km}$	DURATA LIFETIME	Km	VEDI TABELLA / SEE TABLE pg. 88		

* Per le versioni R00/R01 controllare con i grafici delle pagine 90/91. / For R00/R01 types please check graph at pages 90/91.
** Per corse superiori, contattare il nostro servizio tecnico. / For longer strokes please contact our technical dpt.

ISOMOVE IE 80 HL			5	10	32
	VERSIONI DISPONIBILI AVAILABLE TYPES		D00 / D01 / D02 / R00 / R01 / R02 / A01		
$F_{a,p}$	POSSIBILE CON IL RIDUTTORE EPICICLOIDALE INDICATO POSSIBLE VALUE WITH THE INDICATED PLANETARY GEARBOX	[N]	AE070/21000 AE090/21000 PGII-080/21000 PGII-120/21000	AE070/18000 AE090/25000 PGII-080/25000 PGII-120/25000	AE070/5500 *** AE090/13800*** PGII-080/8900 *** PGII-120/18000
	POSSIBILE CON IL RINVIO ANGOLARE INDICATO POSSIBLE VALUE WITH THE INDICATED ANGLE BEVEL GEARBOX	[N]	ATB090/21000 ATB110/21000	ATB090/21000 ATB110/25000	ATB090/4500 *** ATB110/11600 ***
	ACCESSORI DISPONIBILI AVAILABLE ACCESSORIES		VEDI PARAGRAFO / SEE PARAGRAPH 3.10 (pg. 136)		

*** È il valore massimo ottenibile con il rapporto di riduzione disponibile avente il minore valore di coppia erogabile.
It is the max obtainable value with the available on tables reduction ratio which has the lowest value of nominal output torque.

RIDUTTORI-RINVII "STANDARD SETEC GROUP DISPONIBILI"
"STANDARD SETEC GROUP AVAILABLE" PLANETARY-ANGLE BEVEL GEARBOXES

TRASMISSIONE COASSIALE CON RIDUTTORE IN-LINE PLANETARY GEARBOX STAGE	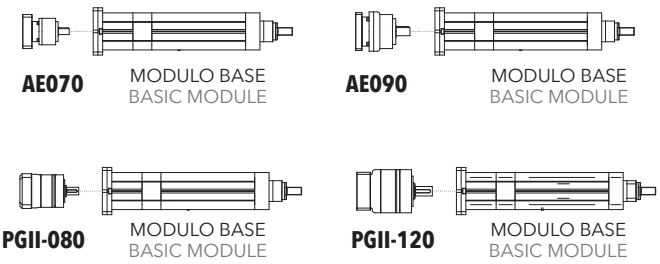
TRASMISSIONE PARALLELA CON RIDUTTORE PARALLEL BELT GEARBOX STAGE + IN-LINE PLANETARY GEARBOX REDUCTION STAGE	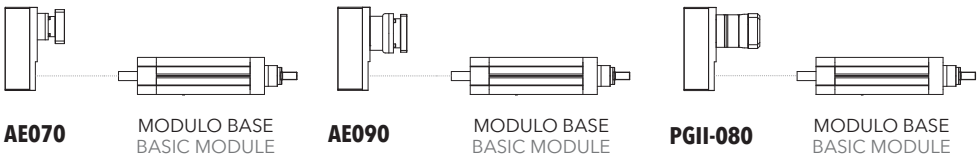
TRASMISSIONE ANGOLARE CON RINVIO ANGLE BEVEL GEARBOX STAGE	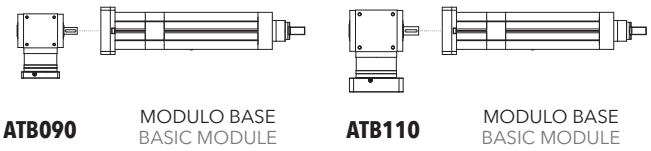

3.6.2 Calcolo durata

3.6.2 Lifetime calculation

IE 80 HL ***P*** = 5 mm	$L_{10,Km} = \left[\frac{23900}{F_{eq}} \right]^3 \cdot 5$	$L_{10,Km}$ = [Km] F_{eq} = [N]
IE 80 HL ***P*** = 10 mm	$L_{10,Km} = \left[\frac{31500}{F_{eq}} \right]^3 \cdot 10$	$L_{10,Km}$ = [Km] F_{eq} = [N]
IE 80 HL ***P*** = 32 mm	$L_{10,Km} = \left[\frac{20600}{F_{eq}} \right]^3 \cdot 32$	$L_{10,Km}$ = [Km] F_{eq} = [N]

3.6.3 Calcolo coppia in ingresso al modulo base

3.6.3 Torque calculation at basic module input shaft

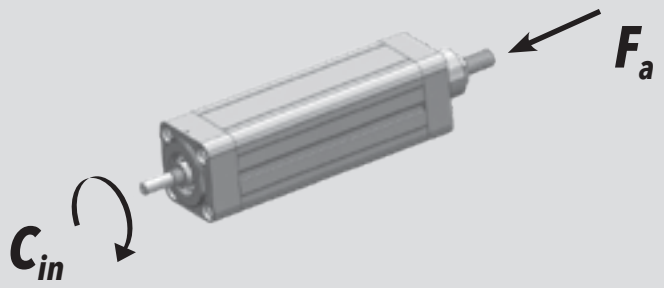

IE 80 HL ***P*** = 5 mm	$C_{in} = \left[\frac{F_a \cdot 5}{5652} \right]$	C_{in} = [Nm] F_a = [N]
IE 80 HL ***P*** = 10 mm	$C_{in} = \left[\frac{F_a \cdot 10}{5652} \right]$	C_{in} = [Nm] F_a = [N]
IE 80 HL ***P*** = 32 mm	$C_{in} = \left[\frac{F_a \cdot 32}{5652} \right]$	C_{in} = [Nm] F_a = [N]

3.6.4 Calcolo coppia motore

3.6.4 Motor torque calculation

CASO / CASE **1**	**ISOMOVE B00 + D00 / D01** $C_m = C_{in}$ [Nm]
CASO / CASE **2**	**ISOMOVE B00 + D02 / A01** $C_m = \left[\frac{C_{in}}{R \cdot \eta} \right] + C_s$ [Nm] R = rapporto di riduzione riduttore / rinvio planetary / angle bevel gearbox reduction ratio η = rendimento meccanico / mechanical efficiency = 0,90
CASO / CASE **3**	**ISOMOVE B00 + R00 / R01** 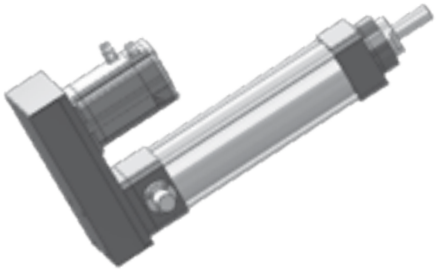 $C_m = \left[\frac{C_{in}}{R \cdot \eta} \right]$ [Nm] R = rapporto di riduzione trasmissione a cinghia, disponibile R=1 o R=2 belt gearbox reduction ratio, available R=1 or R=2 η = rendimento meccanico / mechanical efficiency = 0,90
CASO / CASE **4**	**ISOMOVE B00 + R02** 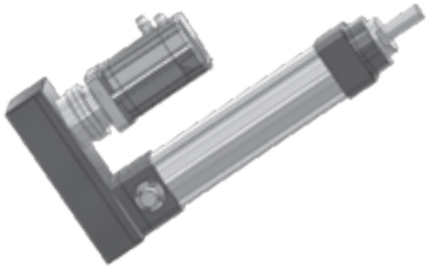 $C_m = \left[\frac{C_{in}}{R \cdot \eta} \right] + C_s$ [Nm] R = rapporto di riduzione riduttore epicicloidale planetary gearbox reduction ratio η = rendimento meccanico / mechanical efficiency = 0,81

3.6.5 Potenza in ingresso alla trasmissione a cinghia (versione R)

3.6.5 Mechanical input power at belt gear stage (R type)

R = 1

C_p — Coppia input massima alla puleggia motrice / Max input torque at driving pulley

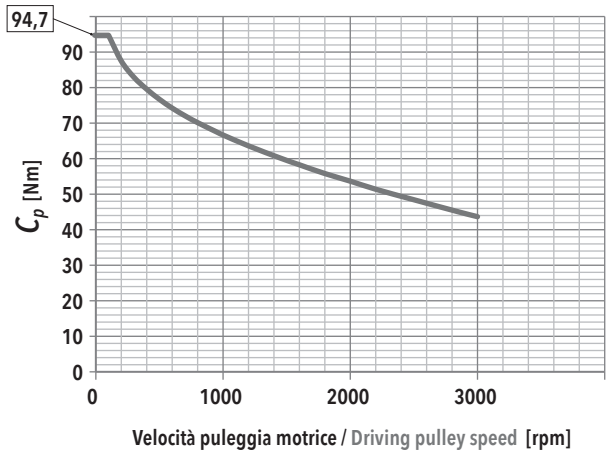

$F_{a,max}$ — In funzione della velocità della puleggia motrice / Depending on the driving pulley rotational speed

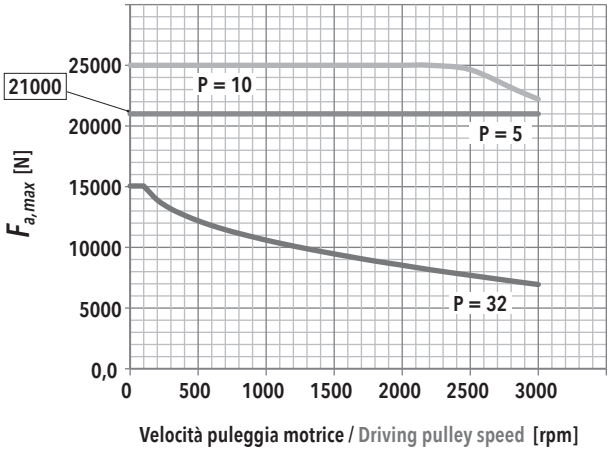

F_r — Forza radiale su asse puleggia motrice in funzione di Cin / Radial force on driving pulley as a function of Cin

f_t — Frequenza di vibrazione della cinghia per il tensionamento (al montaggio) / Vibration frequency of the belt for its tensioning (during assembly)

IE 80 HL - PASSO / PITCH 5					
F_a [N]		V_{out} [mm/s]			
		25	100	175	250
21000	F_r [N]	616	622	634	652
	f_t [Hz]	207	208	210	213
18900	F_r [N]	555	560	572	590
	f_t [Hz]	197	198	200	203
16800	F_r [N]	493	499	510	529
	f_t [Hz]	185	186	189	192
14700	F_r [N]	432	437	449	467
	f_t [Hz]	173	175	177	180
12600	F_r [N]	370	375	387	406
	f_t [Hz]	161	162	164	168
10500	F_r [N]	308	314	326	344
	f_t [Hz]	147	148	151	155
8400	F_r [N]	247	252	264	282
	f_t [Hz]	131	133	136	140
6300	F_r [N]	185	191	202	221
	f_t [Hz]	114	115	119	124
4200	F_r [N]	124	129	141	159
	f_t [Hz]	93	95	99	105
2100	F_r [N]	62	67	79	97
	f_t [Hz]	66	69	74	82

IE 80 HL - PASSO / PITCH 10					
F_a [N]		V_{out} [mm/s]			
		50	200	350	500
25000	F_r [N]	1467	1469	1473	
	f_t [Hz]	320	320	320	
22500	F_r [N]	1321	1322	1326	1356
	f_t [Hz]	303	304	304	307
20000	F_r [N]	1174	1176	1179	1209
	f_t [Hz]	286	286	287	290
17500	F_r [N]	1027	1029	1033	1063
	f_t [Hz]	268	268	268	272
15000	F_r [N]	881	882	886	916
	f_t [Hz]	248	248	249	253
12500	F_r [N]	734	736	739	769
	f_t [Hz]	226	226	227	232
10000	F_r [N]	587	589	593	623
	f_t [Hz]	202	203	203	208
7500	F_r [N]	440	442	446	476
	f_t [Hz]	175	176	176	182
5000	F_r [N]	294	296	299	329
	f_t [Hz]	143	144	144	152
2500	F_r [N]	147	149	152	183
	f_t [Hz]	101	102	103	113

IE 80 HL - PASSO / PITCH 32					
F_a [N]		V_{out} [mm/s]			
		160	640	1120	1600
18000	F_r [N]				
	f_t [Hz]				
16200	F_r [N]				
	f_t [Hz]				
14400	F_r [N]				
	f_t [Hz]				
12600	F_r [N]	2366			
	f_t [Hz]	406			
10800	F_r [N]	2028	2034		
	f_t [Hz]	376	377		
9000	F_r [N]	1690	1696	1707	
	f_t [Hz]	343	344	345	
7200	F_r [N]	1352	1358	1369	1388
	f_t [Hz]	307	308	309	311
5400	F_r [N]	1050	1020	1031	1050
	f_t [Hz]	271	267	268	271
3600	F_r [N]	676	682	694	712
	f_t [Hz]	217	218	220	223
1800	F_r [N]	676	682	694	712
	f_t [Hz]	217	218	220	223

R = 2

C_p

Coppia input massima alla puleggia motrice

Max input torque at driving pulley

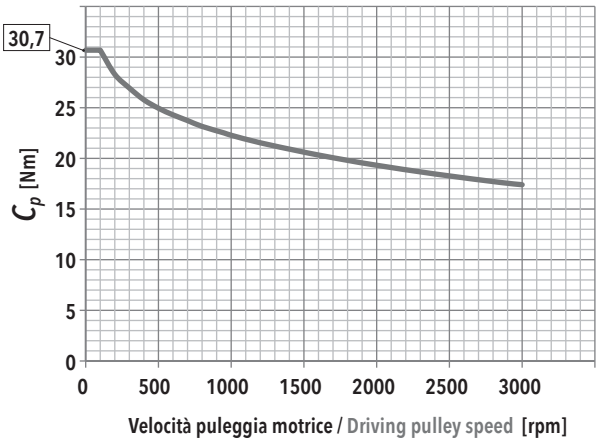

$F_{a,max}$

In funzione della velocità della puleggia motrice

Depending on the driving pulley rotational speed

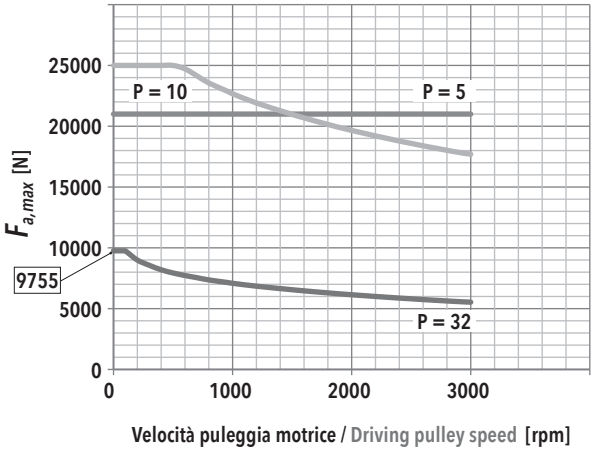

F_r / f_t

Forza radiale su asse puleggia motrice in funzione di Cin

Radial force on driving pulley as a function of Cin

Frequenza di vibrazione della cinghia per il tensionamento (al montaggio)

Vibration frequency of the belt for its tensioning (during assembly)

IE 80 HL - PASSO / PITCH 5

F_a [N]		V_{out} [mm/s]			
		12,5	50	87,5	125
21000	F_r [N]	635	637	638	641
	f_t [Hz]	256	256	257	257
18900	F_r [N]	572	574	576	578
	f_t [Hz]	243	243	244	244
16800	F_r [N]	508	510	512	514
	f_t [Hz]	229	229	230	230
14700	F_r [N]	445	448	450	451
	f_t [Hz]	214	214	216	216
12600	F_r [N]	381	384	386	387
	f_t [Hz]	198	198	200	200
10500	F_r [N]	318	320	322	324
	f_t [Hz]	181	181	182	183
8400	F_r [N]	254	254	260	260
	f_t [Hz]	162	162	164	164
6300	F_r [N]	191	194	196	197
	f_t [Hz]	140	140	142	142
4200	F_r [N]	127	130	131	133
	f_t [Hz]	114	114	117	117
2100	F_r [N]	64	66	68	70
	f_t [Hz]	81	81	85	85

IE 80 HL - PASSO / PITCH 10

F_a [N]		V_{out} [mm/s]			
		25	100	175	250
25000	F_r [N]	1512			
	f_t [Hz]	395			
22500	F_r [N]	1361	1362		
	f_t [Hz]	375	375		
20000	F_r [N]	1210	1211	1213	
	f_t [Hz]	353	353	354	
17500	F_r [N]	1059	1061	1063	1065
	f_t [Hz]	330	330	331	331
15000	F_r [N]	907	910	911	913
	f_t [Hz]	306	306	307	307
12500	F_r [N]	756	758	760	762
	f_t [Hz]	279	279	280	280
10000	F_r [N]	605	608	610	611
	f_t [Hz]	250	250	251	251
7500	F_r [N]	454	456	458	460
	f_t [Hz]	216	216	218	218
5000	F_r [N]	303	306	307	309
	f_t [Hz]	177	177	178	178
2500	F_r [N]	151	153	155	157
	f_t [Hz]	125	125	127	127

IE 80 HL - PASSO / PITCH 32

F_a [N]		V_{out} [mm/s]			
		80	320	560	800
18000	F_r [N]				
	f_t [Hz]				
16200	F_r [N]				
	f_t [Hz]				
14400	F_r [N]				
	f_t [Hz]				
12600	F_r [N]				
	f_t [Hz]				
10800	F_r [N]				
	f_t [Hz]				
9000	F_r [N]	1742			
	f_t [Hz]	424			
7200	F_r [N]	1394	1395		
	f_t [Hz]	379	379		
5400	F_r [N]	1045	1046	1048	
	f_t [Hz]	328	328	329	
3600	F_r [N]	697	698	700	703
	f_t [Hz]	268	268	269	269
1800	F_r [N]	348	350	352	355
	f_t [Hz]	190	190	191	191

3.6.6 Caratteristiche dimensionali

NOTA: Dati categorie motori / riduttori / rinvii al capitolo 4.

3.6.6 Overall dimensions

REMARK: Motors / Planetary / Angle bevel gearbox categories data at chapter 4.

B00
MODULO BASE
BASIC MODULE

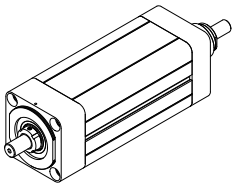

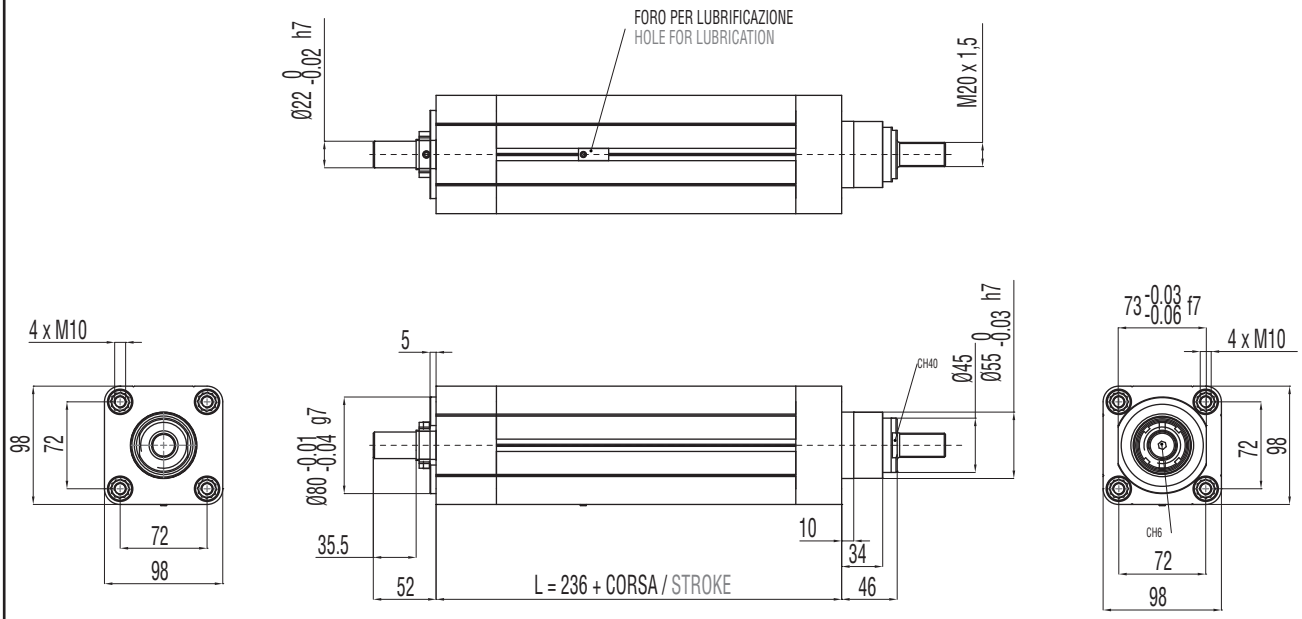

B00 + D00

MODULO BASE + TRASMISSIONE COASSIALE PER MOTORE CUSTOM (SENZA RIDUTTORE)

BASIC MODULE + CUSTOM IN-LINE TRANSMISSION W/O REDUCTION STAGE FOR CUSTOM MOTORS

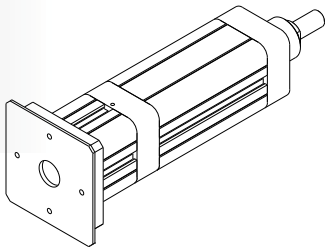

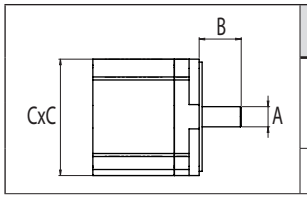

TAGLIA GIUNTO COUPLING SIZE	DIMENSIONI LIMITI INTERFACCIA MAX INTERFACE DIMENSIONS		
	A	B	C
	[mm]	[mm]	[mm]
60	30 max	28 min / 50 max	110 max

NOTA: Massima coppia in ingresso al giunto pari a 75 Nm.
REMARK: Max admissible input torque at coupling = 75 Nm.

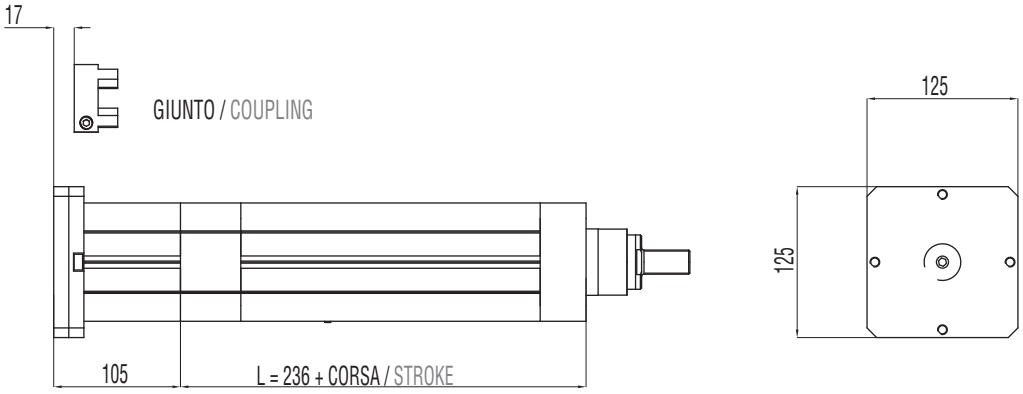

B00 + D01

MODULO BASE + TRASMISSIONE COASSIALE PER MOTORE COMPATIBILE (SENZA RIDUTTORE)

BASIC MODULE + IN-LINE TRANSMISSION W/O REDUCTION STAGE FOR COMPATIBLE MOTORS

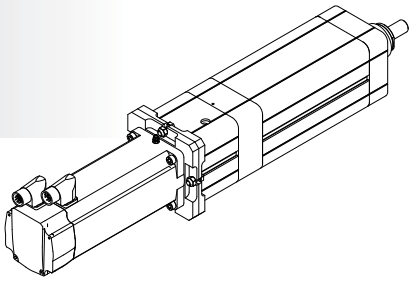

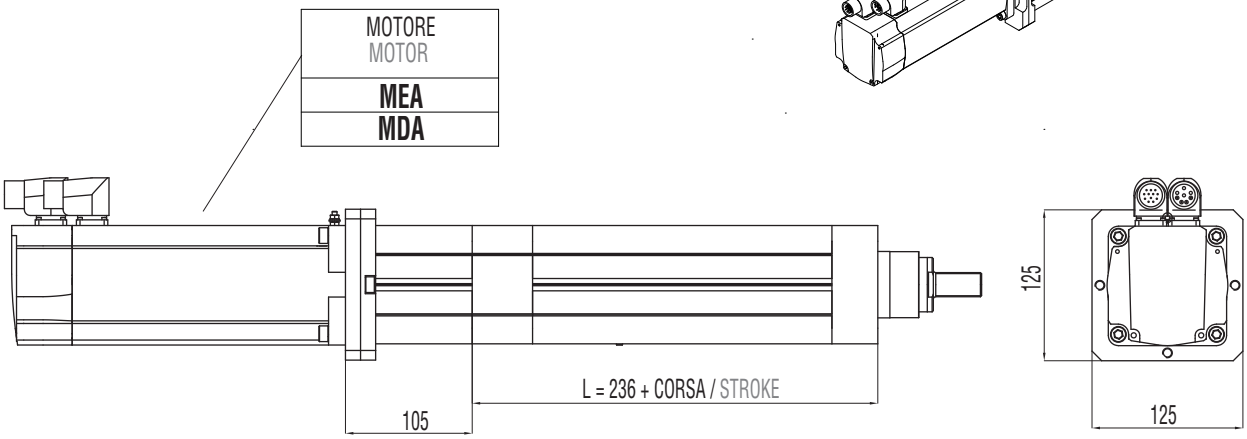

B00 + D02

MODULO BASE + RIDUTTORE EPICICLOIDALE COASSIALE COMPATIBILE

BASIC MODULE + IN-LINE COMPATIBLE PLANETARY GEARBOX REDUCTION STAGE

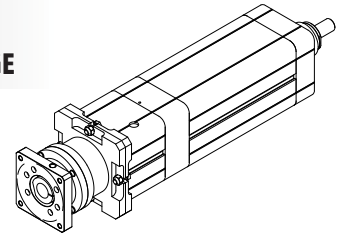

RIDUTTORE PLANETARY GEARBOX
GCA
GDA
GCB
GEB*

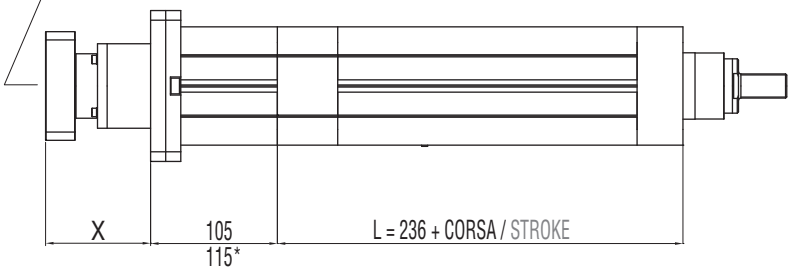

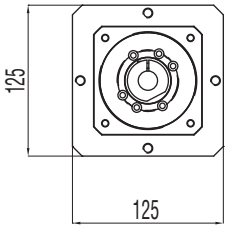

B00 + A01

MODULO BASE + RINVIO ANGOLARE COMPATIBILE

BASIC MODULE + COMPATIBILE ANGLE BEVEL GEARBOX STAGE

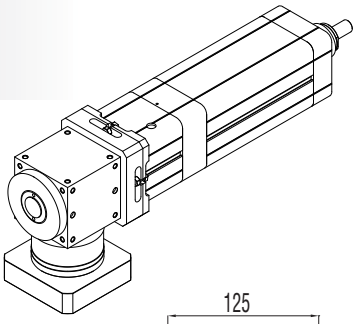

RINVIO ANGOLARE ANGLE BEVEL GEARBOX
ACA*
ADA**

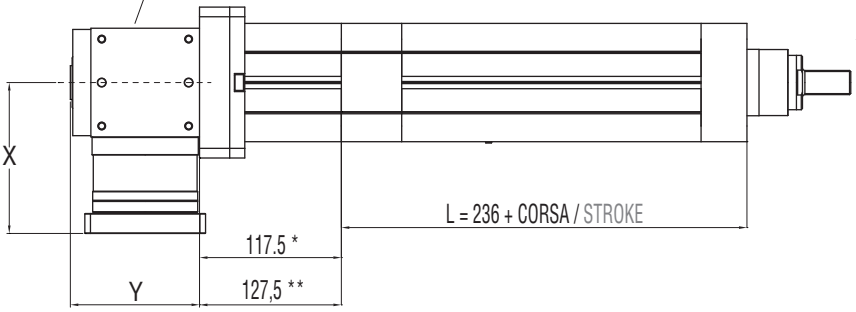

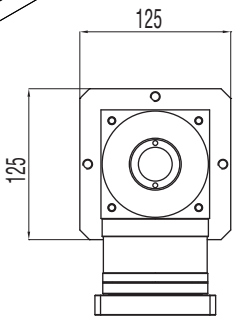

B00 + R00

MODULO BASE + TRASMISSIONE A CINGHIA IN PARALLELO PER MOTORE CUSTOM

BASIC MODULE + PARALLEL CUSTOM BELT GEARBOX STAGE FOR CUSTOM MOTORS

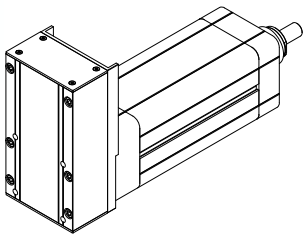

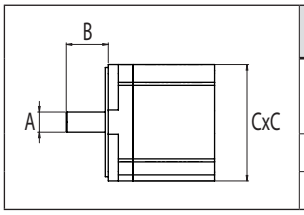

	DIMENSIONI LIMITI INTERFACCIA MAX INTERFACE DIMENSIONS		
	A	B	C
	[mm]	[mm]	[mm]
R=1:1	24 max	42 min / 58 max	110 max
R=1:2	19 max	36 min / 50 max	110 max

RAPPORTO / RATIO	1:1	1:2
PASSO / PITCH	8 mm	5 mm
Z = DENTI / TEETH	30	24
DIAMETRO PRIMITIVO PULEGGIA MOTRICE DRIVING PULLEY PITCH DIAMETER	76,39 mm	38,2 mm

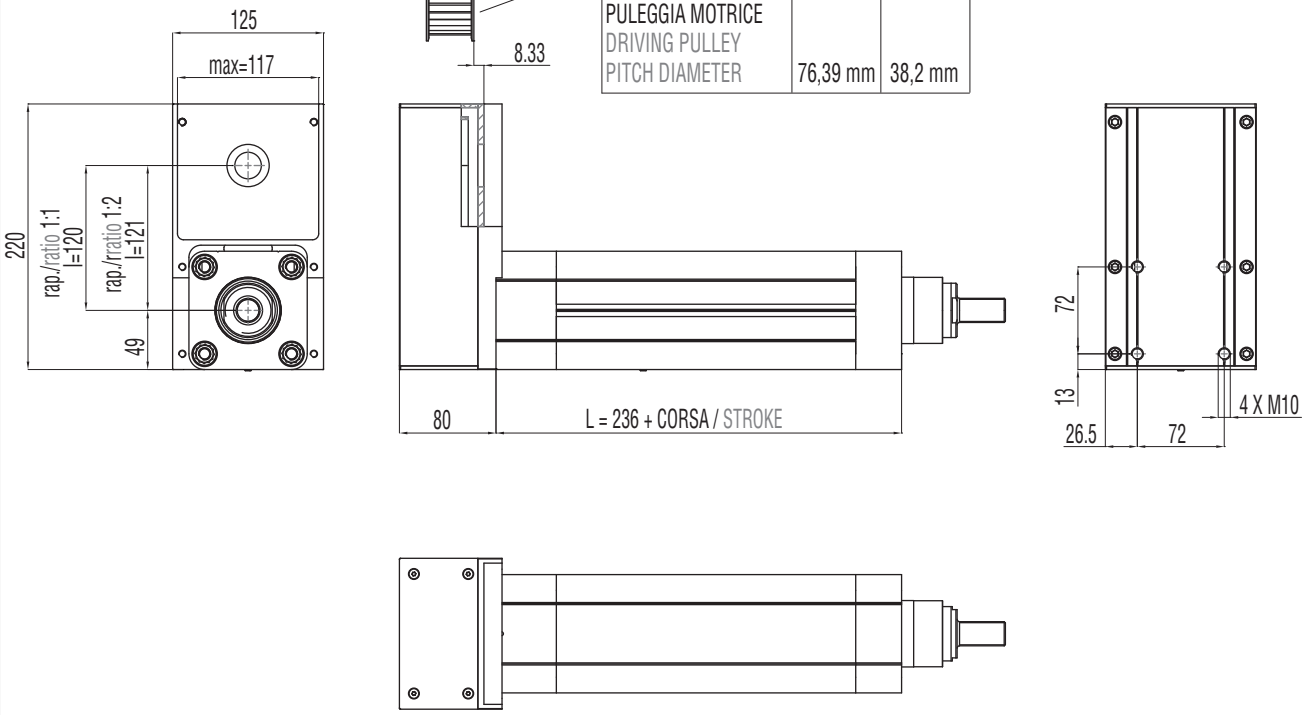

B00 + R01

MODULO BASE + TRASMISSIONE A CINGHIA IN PARALLELO PER MOTORE COMPATIBILE

BASIC MODULE + PARALLEL BELT GEARBOX STAGE FOR COMPATIBLE MOTORS

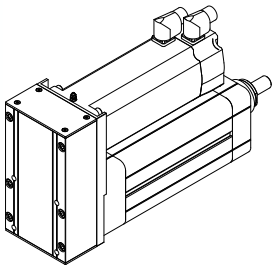

MOTORE MOTOR
MCA
MCB
MCC
MCD
MDA
MDB
MDC

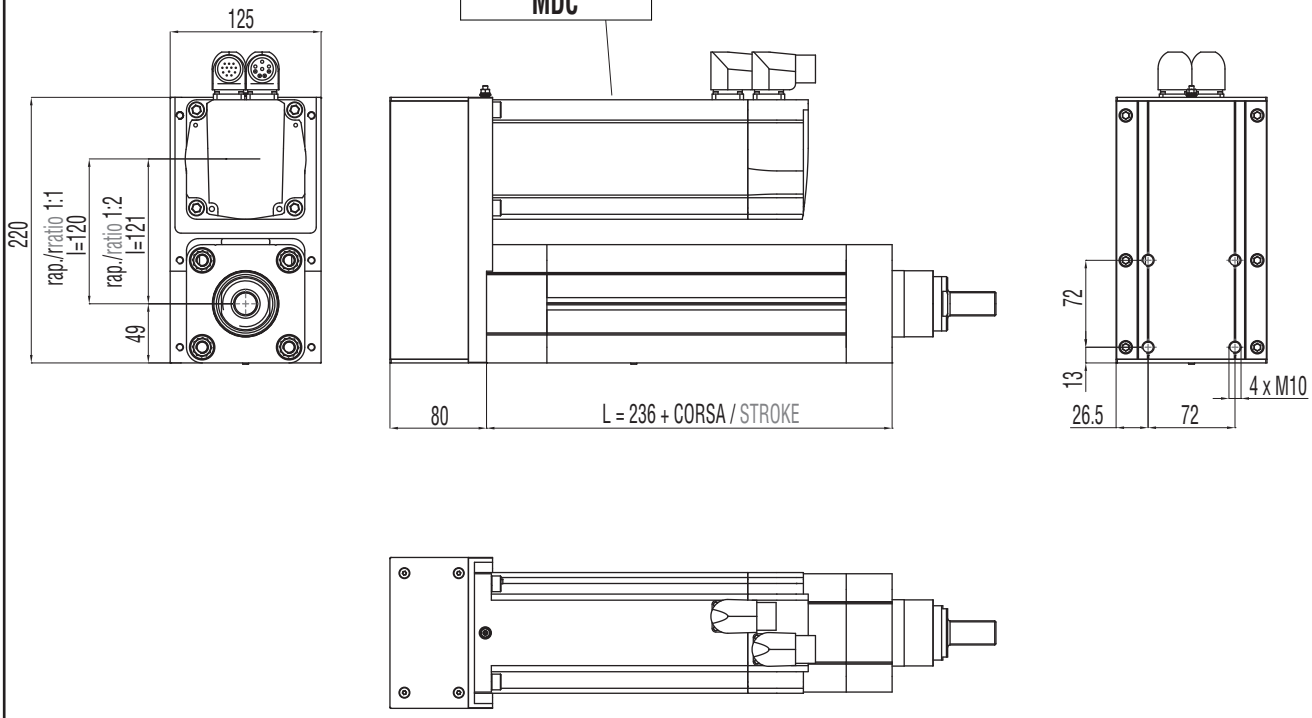

B00 + R02

MODULO BASE + TRASMISSIONE A CINGHIA IN PARALLELO + RIDUTTORE EPICICLOIDALE COMPATIBILE

BASIC MODULE + PARALLEL BELT GEARBOX STAGE + IN-LINE COMPATIBLE PLANETARY GEARBOX REDUCTION STAGE

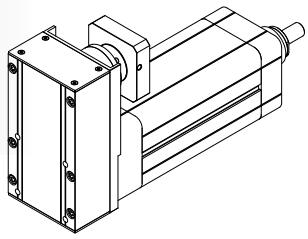

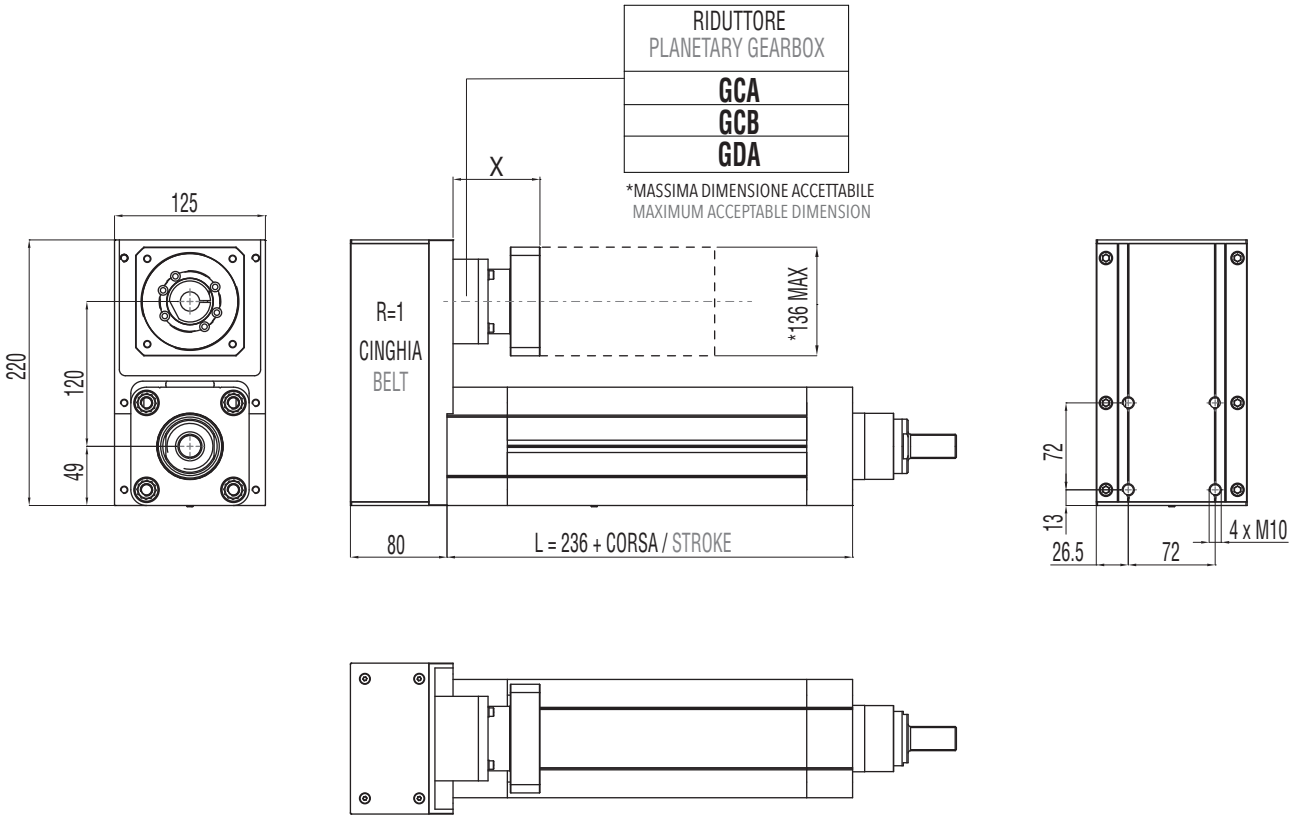

3.6.7 Accessori disponibili

Per le tabelle e i disegni tecnici degli accessori disponibili fare riferimento al paragrafo 3.10 (da pag. 136).

3.6.7 Available accessories

For tables and drawings please refer to paragraph 3.10 (from page 136).

3.7 IE 100

3.7.1 Caratteristiche tecniche

3.7.1 Technical features

ISOMOVE IE 100			5	10	20	32
P	PASSO VITE SCREW LEAD	[mm]	5	10	20	32
D	DIAMETRO VITE SCREW DIAMETER	[mm]	32	32	32	32
F_d	CARICO MASSIMO DINAMICO APPLICABILE MAX ADMISSIBLE DYNAMIC LOAD	[N]	21000*	25000*	30000*	16000*
$C_{in,max}$	PER AVERE $F_a = F_d$ TO GET	[Nm]	18,5	44,3	106	90,5
$C_{m,max}$	"CASO 1" / "CASE 1": B00 + D00/D01	[Nm]	18,5	44,3	106	90,5
	"CASO 2" / "CASE 2" : B00 + D02/A01	[Nm]	$\left[\frac{20,5}{R}\right] + C_s$	$\left[\frac{49,2}{R}\right] + C_s$	$\left[\frac{117}{R}\right] + C_s$	$\left[\frac{100}{R}\right] + C_s$
			R = rapporto di riduzione del riduttore / rinvio angolare R = planetary / angle bevel gearbox reduction ratio			
	"CASO 3"/ "CASE 3" : B00 + R00/R01	[Nm]	$\frac{20,5}{R}$	$\frac{49,2}{R}$	$\frac{117}{R}$	$\frac{100}{R}$
			R = rapporto di riduzione della trasmissione a cinghia (disponibile R=1 oppure R=2) R = belt gearbox reduction ratio (available R=1 or R=2)			
	"CASO 4"/ "CASE 4" : B00 + R02	[Nm]	$\frac{22,7}{R}$	$\frac{54,6}{R}$	$\frac{130}{R}$	$\frac{111}{R}$
			R = rapporto di riduzione del riduttore epicicloidale R = planetary gearbox reduction ratio			
F_{st}	CARICO MASSIMO STATICO APPLICABILE MAX ADMISSIBLE STATIC LOAD	[N]	30000	30000	30000	30000
$V_{out,max}$ $N_{in,max}$	VELOCITÀ DI TRASLAZIONE MASSIMA IN USCITA / ROTAZIONE MASSIMA VITE RDS MAX OUTPUT SPEED / MAX BALLSCREW ROTATING INPUT SPEED	[mm/sec] [rpm]	250/3000	500/3000	1000/3000	1600/3000
a_{max}	ACCELERAZIONE MASSIMA IN USCITA MAX OUTPUT ACCELERATION	[m/sec²]	1	2	3	5
S_{max}	CORSA MASSIMA STANDARD MAX STANDARD STROKE	[mm]	1100**	1100**	1100**	1100**
	PESO MODULO BASE CORSA 0 mm / PESO OGNI 100 mm DI CORSA BASIC MODULE WEIGHT FOR 0 mm STROKE / WEIGHT FOR ADDITIONAL 100 mm STROKE	[Kg]	7,1 / 2,3	7,1 / 2,3	7,1 / 2,3	7,1 / 2,3
$G_{s,max}$	GIOCO ASSIALE MASSIMO PER CHIOCCIOLA STANDARD MAX AXIAL BACKLASH FOR STANDARD BALLSCREW ASSEMBLY	mm	0,06	0,06	0,06	0,06
G_Z	GIOCO "0" DELLA CHIOCCIOLA "0" BACKLASH BALLSCREW ASSEMBLY		DISPONIBILE / AVAILABLE			
$L_{10,Km}$	DURATA LIFETIME	Km	VEDI TABELLA / SEE TABLE pg. 100			

* Per le versioni R00/R01 controllare con i grafici delle pagine 102/103. / For R00/R01 types please check graph at pages 102/103.
** Per corse superiori, contattare il nostro servizio tecnico. / For longer strokes please contact our technical dpt.

ISOMOVE IE 100			5	10	20	32
	VERSIONI DISPONIBILI AVAILABLE TYPES		D00 / D01 / D02 / R00 / R01 / R02 / A01			
$F_{a,p}$	POSSIBILE CON IL RIDUTTORE EPICICLOIDALE INDICATO POSSIBLE VALUE WITH THE INDICATED PLANETARY GEARBOX	[N]	AE070/21000 AE090/21000 PGII-080/21000 PGII-120/21000	AE070/18000 AE090/25000 PGII-080/25000 PGII-120/25000	AE070/8800 *** AE090/21900*** PGII-080/14300 *** PGII-120/30000	AE070/8800 *** AE090/21900*** PGII-080/14300 *** PGII-120/30000
	POSSIBILE CON IL RINVIO ANGOLARE INDICATO POSSIBLE VALUE WITH THE INDICATED ANGLE BEVEL GEARBOX	[N]	ATB090/21000 ATB110/21000	ATB090/21000*** ATB110/25000	ATB090/4500 *** ATB110/11600 ***	ATB090/4500 *** ATB110/11600 ***
	ACCESSORI DISPONIBILI AVAILABLE ACCESSORIES		VEDI PARAGRAFO / SEE PARAGRAPH 3.10 (pg. 136)			

*** È il valore massimo ottenibile con il rapporto di riduzione disponibile avente il minore valore di coppia erogabile.
It is the max obtainable value with the available on tables reduction ratio which has the lowest value of nominal output torque.

RIDUTTORI-RINVII "STANDARD SETEC GROUP DISPONIBILI"
"STANDARD SETEC GROUP AVAILABLE" PLANETARY-ANGLE BEVEL GEARBOXES

TRASMISSIONE COASSIALE CON RIDUTTORE IN-LINE PLANETARY GEARBOX STAGE	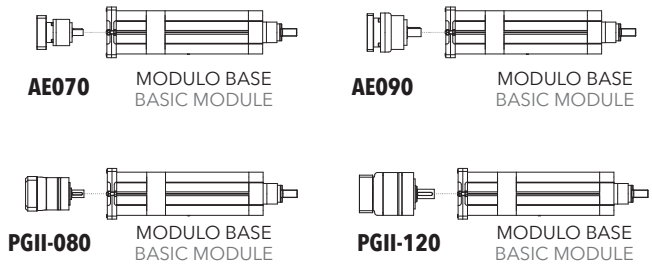
TRASMISSIONE PARALLELA CON RIDUTTORE PARALLEL BELT GEARBOX STAGE + IN-LINE PLANETARY GEARBOX REDUCTION STAGE	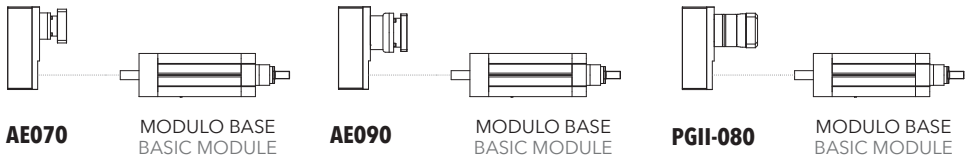
TRASMISSIONE ANGOLARE CON RINVIO ANGLE BEVEL GEARBOX STAGE	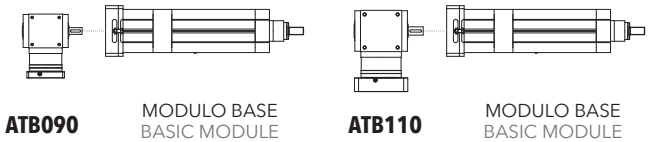

3.7.2 Calcolo durata

3.7.2 Lifetime calculation

IE 100 ***P*** = 5 mm	$L_{10,Km} = \left[\frac{23900}{F_{eq}} \right]^3 \cdot 5$	$L_{10,Km}$ = [Km] F_{eq} = [N]
IE 100 ***P*** = 10 mm	$L_{10,Km} = \left[\frac{31500}{F_{eq}} \right]^3 \cdot 10$	$L_{10,Km}$ = [Km] F_{eq} = [N]
IE 100 ***P*** = 20 mm	$L_{10,Km} = \left[\frac{39300}{F_{eq}} \right]^3 \cdot 20$	$L_{10,Km}$ = [Km] F_{eq} = [N]
IE 100 ***P*** = 32 mm	$L_{10,Km} = \left[\frac{18200}{F_{eq}} \right]^3 \cdot 32$	$L_{10,Km}$ = [Km] F_{eq} = [N]

3.7.3 Calcolo coppia in ingresso al modulo base

3.7.3 Torque calculation at basic module input shaft

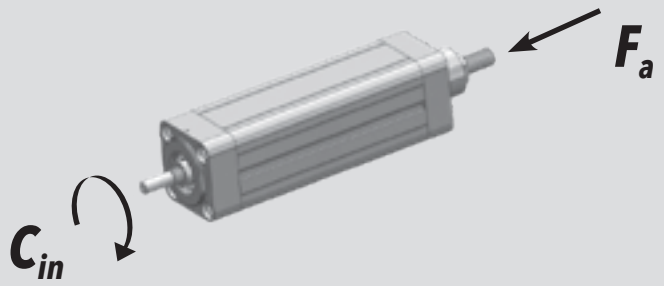

IE 100 ***P*** = 5 mm	$C_{in} = \left[\frac{F_a \cdot 5}{5652} \right]$	C_{in} = [Nm] F_a = [N]
IE 100 ***P*** = 10 mm	$C_{in} = \left[\frac{F_a \cdot 10}{5652} \right]$	C_{in} = [Nm] F_a = [N]
IE 100 ***P*** = 20 mm	$C_{in} = \left[\frac{F_a \cdot 20}{5652} \right]$	C_{in} = [Nm] F_a = [N]
IE 100 ***P*** = 32 mm	$C_{in} = \left[\frac{F_a \cdot 32}{5652} \right]$	C_{in} = [Nm] F_a = [N]

3.7.4 Calcolo coppia motore

3.7.4 Motor torque calculation

CASO / CASE **1**	**ISOMOVE B00 + D00 / D01** $C_m = C_{in}$ [Nm]
CASO / CASE **2**	**ISOMOVE B00 + D02 / A01** $C_m = \left[\frac{C_{in}}{R \cdot \eta} \right] + C_s$ [Nm] R = rapporto di riduzione riduttore / rinvio planetary / angle bevel gearbox reduction ratio η = rendimento meccanico / mechanical efficiency = 0,90
CASO / CASE **3**	**ISOMOVE B00 + R00 / R01** 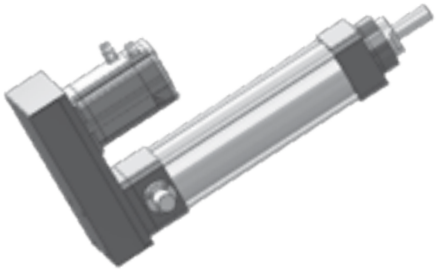 $C_m = \left[\frac{C_{in}}{R \cdot \eta} \right]$ [Nm] R = rapporto di riduzione trasmissione a cinghia, disponibile R=1 o R=2 belt gearbox reduction ratio, available R=1 or R=2 η = rendimento meccanico / mechanical efficiency = 0,90
CASO / CASE **4**	**ISOMOVE B00 + R02** 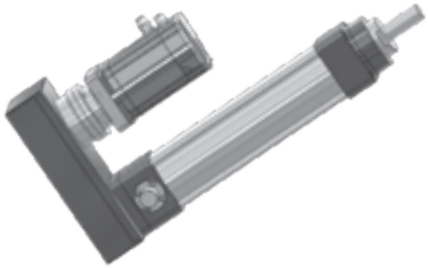 $C_m = \left[\frac{C_{in}}{R \cdot \eta} \right] + C_s$ [Nm] R = rapporto di riduzione riduttore epicicloidale planetary gearbox reduction ratio η = rendimento meccanico / mechanical efficiency = 0,81

3.7.5 Potenza in ingresso alla trasmissione a cinghia (versione R)

3.7.5 Mechanical input power at belt gear stage (R type)

R = 1

C_p — Coppia input massima alla puleggia motrice / Max input torque at driving pulley

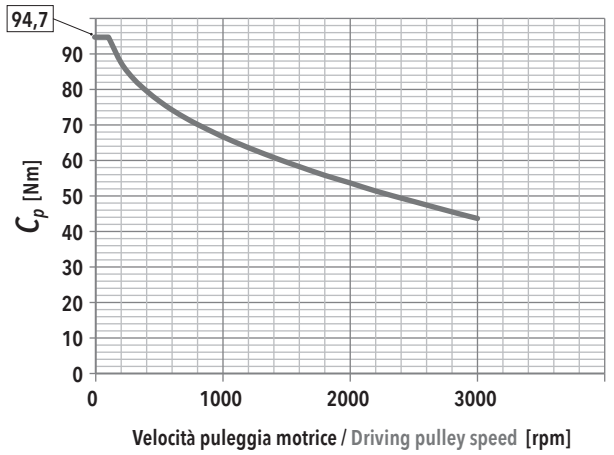

$F_{a,max}$ — In funzione della velocità della puleggia motrice / Depending on the driving pulley rotational speed

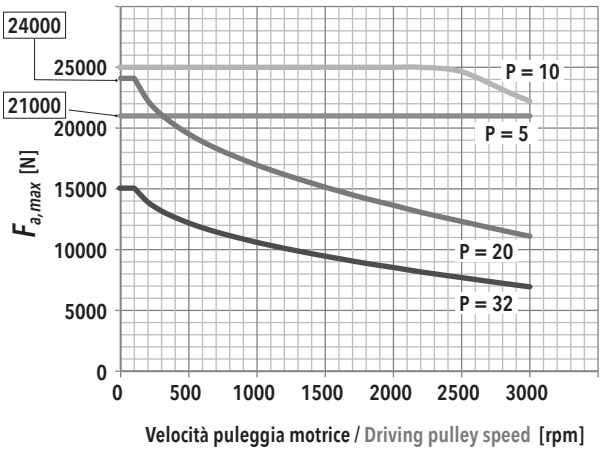

F_r — Forza radiale su asse puleggia motrice in funzione di Cin / Radial force on driving pulley as a function of Cin

f_t — Frequenza di vibrazione della cinghia per il tensionamento (al montaggio) / Vibration frequency of the belt for its tensioning (during assembly)

IE 100 - PASSO / PITCH 5					
F_a [N]		V_{out} [mm/s]			
		25	100	175	250
21000	F_r [N]	616	622	634	652
	f_t [Hz]	207	208	210	213
18900	F_r [N]	555	560	572	590
	f_t [Hz]	197	198	200	203
16800	F_r [N]	493	499	510	529
	f_t [Hz]	185	186	189	192
14700	F_r [N]	432	437	449	467
	f_t [Hz]	173	175	177	180
12600	F_r [N]	370	375	387	406
	f_t [Hz]	161	162	164	168
10500	F_r [N]	308	314	326	344
	f_t [Hz]	147	148	151	155
8400	F_r [N]	247	252	264	282
	f_t [Hz]	131	133	136	140
6300	F_r [N]	185	191	202	221
	f_t [Hz]	114	115	119	124
4200	F_r [N]	124	129	141	159
	f_t [Hz]	93	95	99	105
2100	F_r [N]	62	67	79	97
	f_t [Hz]	66	69	74	82

IE 100 - PASSO / PITCH 10					
F_a [N]		V_{out} [mm/s]			
		50	200	350	500
25000	F_r [N]	1467	1469	1473	
	f_t [Hz]	320	320	320	
22500	F_r [N]	1321	1322	1326	1356
	f_t [Hz]	303	304	304	307
20000	F_r [N]	1174	1176	1179	1209
	f_t [Hz]	286	286	287	290
17500	F_r [N]	1027	1029	1033	1063
	f_t [Hz]	268	268	268	272
15000	F_r [N]	881	882	886	916
	f_t [Hz]	248	248	249	253
12500	F_r [N]	734	736	739	769
	f_t [Hz]	226	226	227	232
10000	F_r [N]	587	589	593	623
	f_t [Hz]	202	203	203	208
7500	F_r [N]	440	442	446	476
	f_t [Hz]	175	176	176	182
5000	F_r [N]	294	296	299	329
	f_t [Hz]	143	144	144	152
2500	F_r [N]	147	149	152	183
	f_t [Hz]	101	102	103	113

IE 100 - PASSO / PITCH 20					
F_a [N]		V_{out} [mm/s]			
		100	400	700	1000
30000	F_r [N]				
	f_t [Hz]				
27000	F_r [N]				
	f_t [Hz]				
24000	F_r [N]				
	f_t [Hz]				
21000	F_r [N]	2465			
	f_t [Hz]	415			
18000	F_r [N]	2113	2118		
	f_t [Hz]	384	384		
15000	F_r [N]	1761	1766	1768	
	f_t [Hz]	350	351	351	
12000	F_r [N]	1409	1414	1416	1444
	f_t [Hz]	313	314	314	317
9000	F_r [N]	1057	1062	1064	1092
	f_t [Hz]	271	272	272	276
6000	F_r [N]	704	710	712	740
	f_t [Hz]	222	222	223	227
3000	F_r [N]	352	358	360	388
	f_t [Hz]	157	158	158	164

IE 100 - PASSO / PITCH 32					
F_a [N]		V_{out} [mm/s]			
		160	640	1120	1600
16000	F_r [N]				
	f_t [Hz]				
14400	F_r [N]				
	f_t [Hz]				
12800	F_r [N]	2404			
	f_t [Hz]	409			
11200	F_r [N]	2103			
	f_t [Hz]	383			
9600	F_r [N]	1803	1808		
	f_t [Hz]	355	355		
8000	F_r [N]	1502	1508	1520	
	f_t [Hz]	324	324	325	
6400	F_r [N]	1202	1207	1219	1238
	f_t [Hz]	289	290	292	294
4800	F_r [N]	902	907	919	937
	f_t [Hz]	251	251	253	256
3200	F_r [N]	601	607	618	637
	f_t [Hz]	205	206	208	211
1600	F_r [N]	301	306	318	336
	f_t [Hz]	145	146	149	153

R = 2

C_p

Coppia input massima alla puleggia motrice

Max input torque at driving pulley

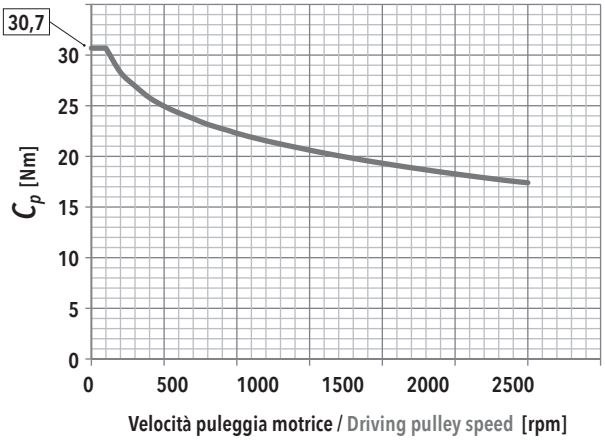

$F_{a,max}$

In funzione della velocità della puleggia motrice

Depending on the driving pulley rotational speed

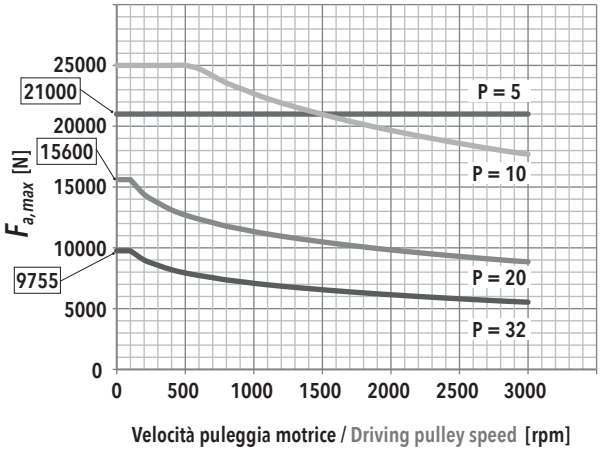

F_r / f_t

Forza radiale su asse puleggia motrice in funzione di Cin

Radial force on driving pulley as a function of Cin

Frequenza di vibrazione della cinghia per il tensionamento (al montaggio)

Vibration frequency of the belt for its tensioning (during assembly)

IE 100 - PASSO / PITCH 5					
F_a [N]		V_{out} [mm/s]			
		12,5	50	87,5	125
21000	F_r [N]	635	637	638	641
	f_t [Hz]	256	256	257	257
18900	F_r [N]	572	574	576	578
	f_t [Hz]	243	243	244	244
16800	F_r [N]	508	510	512	514
	f_t [Hz]	229	229	230	230
14700	F_r [N]	445	448	450	451
	f_t [Hz]	214	214	216	216
12600	F_r [N]	381	384	386	387
	f_t [Hz]	198	198	200	200
10500	F_r [N]	318	320	322	324
	f_t [Hz]	181	181	182	183
8400	F_r [N]	254	254	260	260
	f_t [Hz]	162	162	164	164
6300	F_r [N]	191	194	196	197
	f_t [Hz]	140	140	142	142
4200	F_r [N]	127	130	131	133
	f_t [Hz]	114	114	117	117
2100	F_r [N]	64	66	68	70
	f_t [Hz]	81	81	85	85

IE 100 - PASSO / PITCH 10					
F_a [N]		V_{out} [mm/s]			
		25	100	175	250
25000	F_r [N]	1512			
	f_t [Hz]	395			
22500	F_r [N]	1361	1362		
	f_t [Hz]	375	375		
20000	F_r [N]	1210	1211	1213	
	f_t [Hz]	353	353	354	
17500	F_r [N]	1059	1061	1063	1065
	f_t [Hz]	330	330	331	331
15000	F_r [N]	907	910	911	913
	f_t [Hz]	306	306	307	307
12500	F_r [N]	756	758	760	762
	f_t [Hz]	279	279	280	280
10000	F_r [N]	605	608	610	611
	f_t [Hz]	250	250	251	251
7500	F_r [N]	454	456	458	460
	f_t [Hz]	216	216	218	218
5000	F_r [N]	303	306	307	309
	f_t [Hz]	177	177	178	178
2500	F_r [N]	151	153	155	157
	f_t [Hz]	125	125	127	127

IE 100 - PASSO / PITCH 20					
F_a [N]		V_{out} [mm/s]			
		50	200	350	500
30000	F_r [N]				
	f_t [Hz]				
27000	F_r [N]				
	f_t [Hz]				
24000	F_r [N]				
	f_t [Hz]				
21000	F_r [N]				
	f_t [Hz]				
18000	F_r [N]				
	f_t [Hz]				
15000	F_r [N]				
	f_t [Hz]				
12000	F_r [N]	1452			
	f_t [Hz]	387			
9000	F_r [N]	1089	1090	1092	
	f_t [Hz]	335	335	336	
6000	F_r [N]	726	727	729	732
	f_t [Hz]	274	274	274	275
3000	F_r [N]	363	364	366	369
	f_t [Hz]	193	194	194	195

IE 100 - PASSO / PITCH 32					
F_a [N]		V_{out} [mm/s]			
		80	320	560	800
16000	F_r [N]				
	f_t [Hz]				
14400	F_r [N]				
	f_t [Hz]				
12800	F_r [N]				
	f_t [Hz]				
11200	F_r [N]				
	f_t [Hz]				
9600	F_r [N]				
	f_t [Hz]				
8000	F_r [N]	1549			
	f_t [Hz]	400			
6400	F_r [N]	1239	1240		
	f_t [Hz]	357	358		
4800	F_r [N]	929	930	932	935
	f_t [Hz]	310	310	310	311
3200	F_r [N]	619	620	622	626
	f_t [Hz]	253	253	253	254
1600	F_r [N]	310	311	313	316
	f_t [Hz]	179	179	180	180

3.7.6 Caratteristiche dimensionali

NOTA: Dati categorie motori / riduttori / rinvii al capitolo 4.

3.7.6 Overall dimensions

REMARK: Motors / Planetary / Angle bevel gearbox categories data at chapter 4.

B00
MODULO BASE
BASIC MODULE

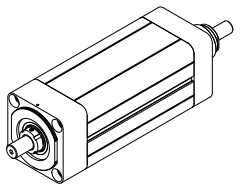

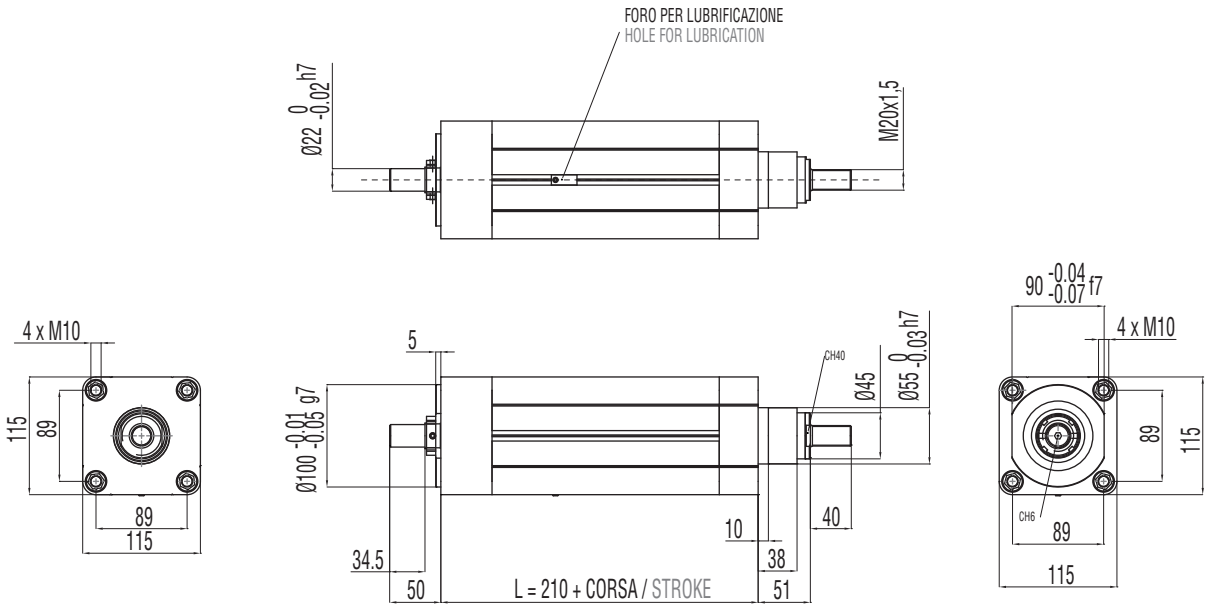

B00 + D00

MODULO BASE + TRASMISSIONE COASSIALE PER MOTORE CUSTOM (SENZA RIDUTTORE)

BASIC MODULE + CUSTOM IN-LINE TRANSMISSION W/O REDUCTION STAGE FOR CUSTOM MOTORS

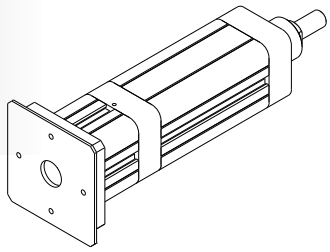

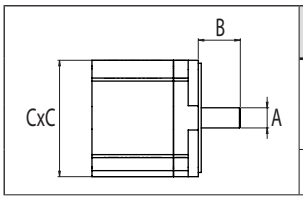

TAGLIA GIUNTO COUPLING SIZE	DIMENSIONI LIMITI INTERFACCIA MAX INTERFACE DIMENSIONS		
	A	B	C
	[mm]	[mm]	[mm]
150	30 max	40 min / 52 max	130 max

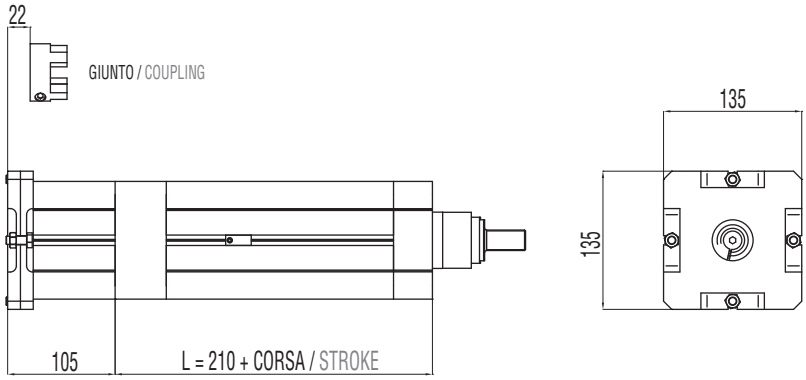

B00 + D01

MODULO BASE + TRASMISSIONE COASSIALE PER MOTORE COMPATIBILE (SENZA RIDUTTORE)

BASIC MODULE + IN-LINE TRANSMISSION W/O REDUCTION STAGE FOR COMPATIBLE MOTORS

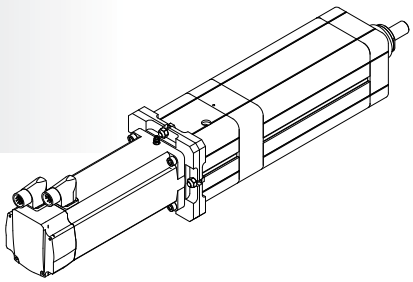

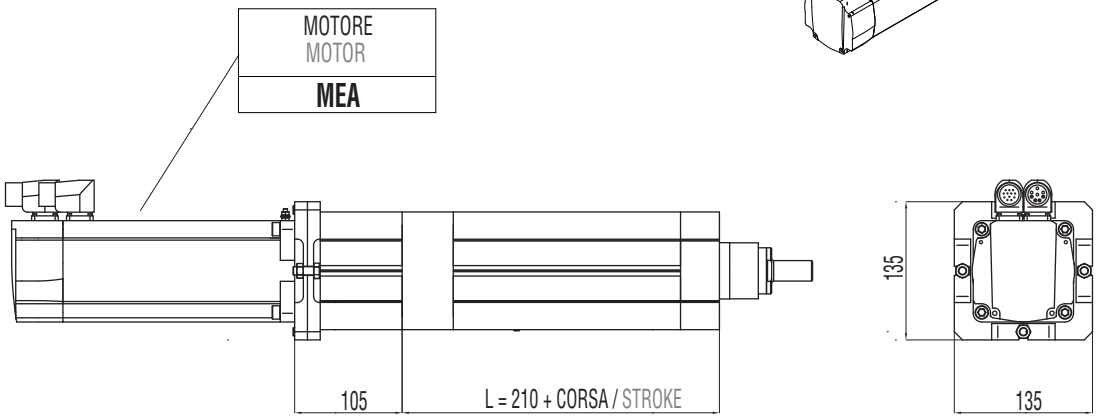

B00 + D02

MODULO BASE + RIDUTTORE EPICICLOIDALE COASSIALE COMPATIBILE

BASIC MODULE + IN-LINE COMPATIBLE PLANETARY GEARBOX REDUCTION STAGE

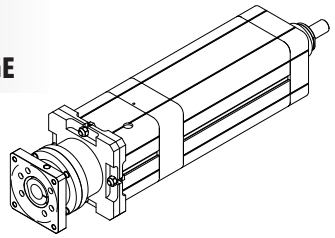

RIDUTTORE PLANETARY GEARBOX
GCA
GDA
GCB
GEB*

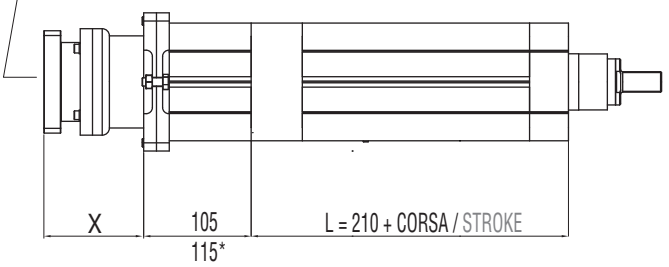

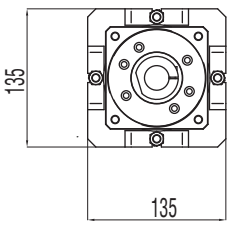

B00 + A01

MODULO BASE + RINVIO ANGOLARE COMPATIBILE

BASIC MODULE + COMPATIBLE ANGLE BEVEL GEARBOX STAGE

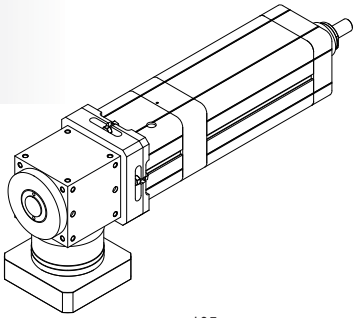

RINVIO ANGOLARE ANGLE BEVEL GEARBOX
ACA*
ADA**

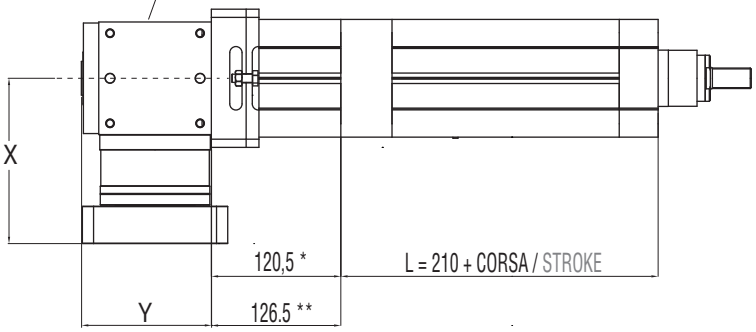

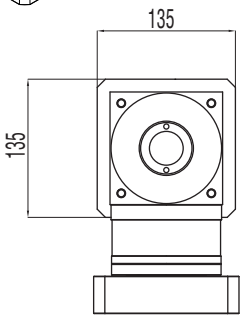

B00 + R00

MODULO BASE + TRASMISSIONE A CINGHIA IN PARALLELO PER MOTORE CUSTOM

BASIC MODULE + PARALLEL CUSTOM BELT GEARBOX STAGE FOR CUSTOM MOTORS

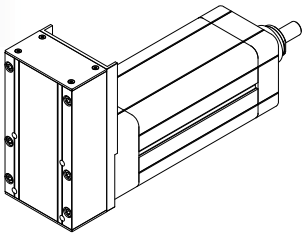

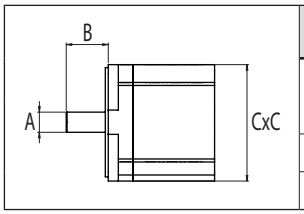

	DIMENSIONI LIMITI INTERFACCIA MAX INTERFACE DIMENSIONS		
	A	B	C
	[mm]	[mm]	[mm]
R=1:1	24 max	42 min / 58 max	110 max
R=1:2	19 max	36 min / 50 max	110 max

RAPPORTO / RATIO	1:1	1:2
PASSO / PITCH	8 mm	5 mm
Z = DENTI / TEETH	30	24
DIAMETRO PRIMITIVO PULEGGIA MOTRICE DRIVING PULLEY PITCH DIAMETER	76,39 mm	38,2 mm

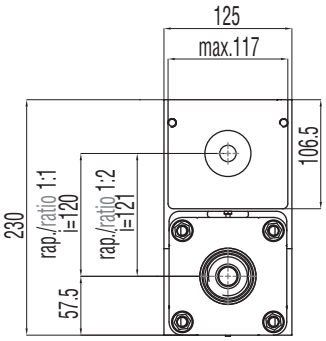

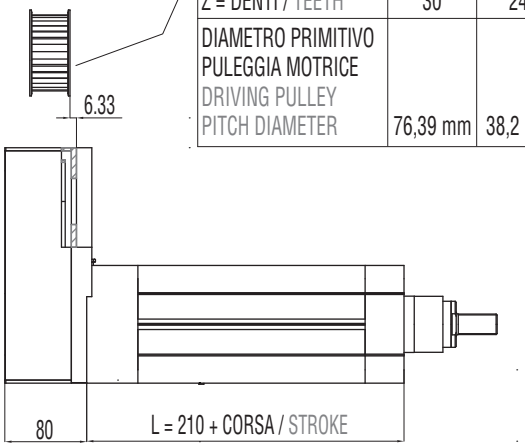

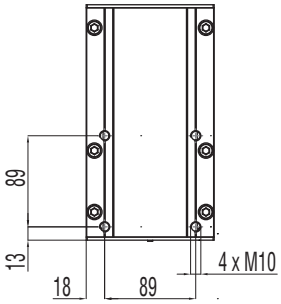

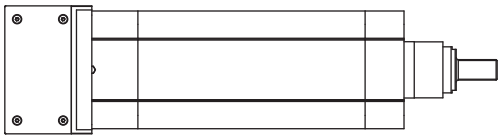

B00 + R01

MODULO BASE + TRASMISSIONE A CINGHIA IN PARALLELO PER MOTORE COMPATIBILE

BASIC MODULE + PARALLEL BELT GEARBOX STAGE FOR COMPATIBLE MOTORS

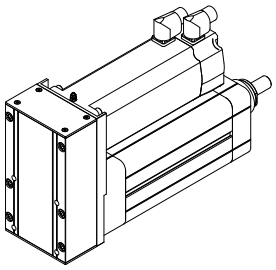

MOTORE MOTOR
MEA
MCA
MCB
MCC
MCD
MDA
MDB
MDC

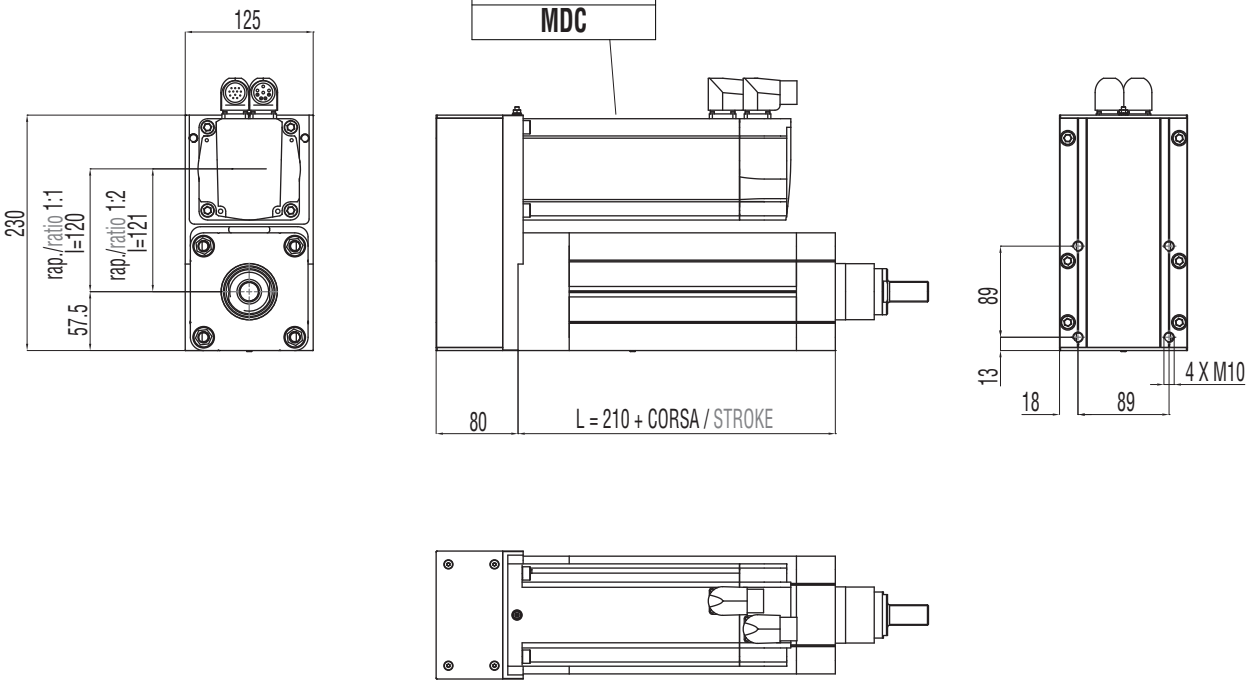

B00 + R02

MODULO BASE + TRASMISSIONE A CINGHIA IN PARALLELO + RIDUTTORE EPICICLOIDALE COMPATIBILE

BASIC MODULE + PARALLEL BELT GEARBOX STAGE + IN-LINE COMPATIBLE PLANETARY GEARBOX REDUCTION STAGE

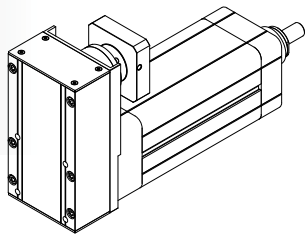

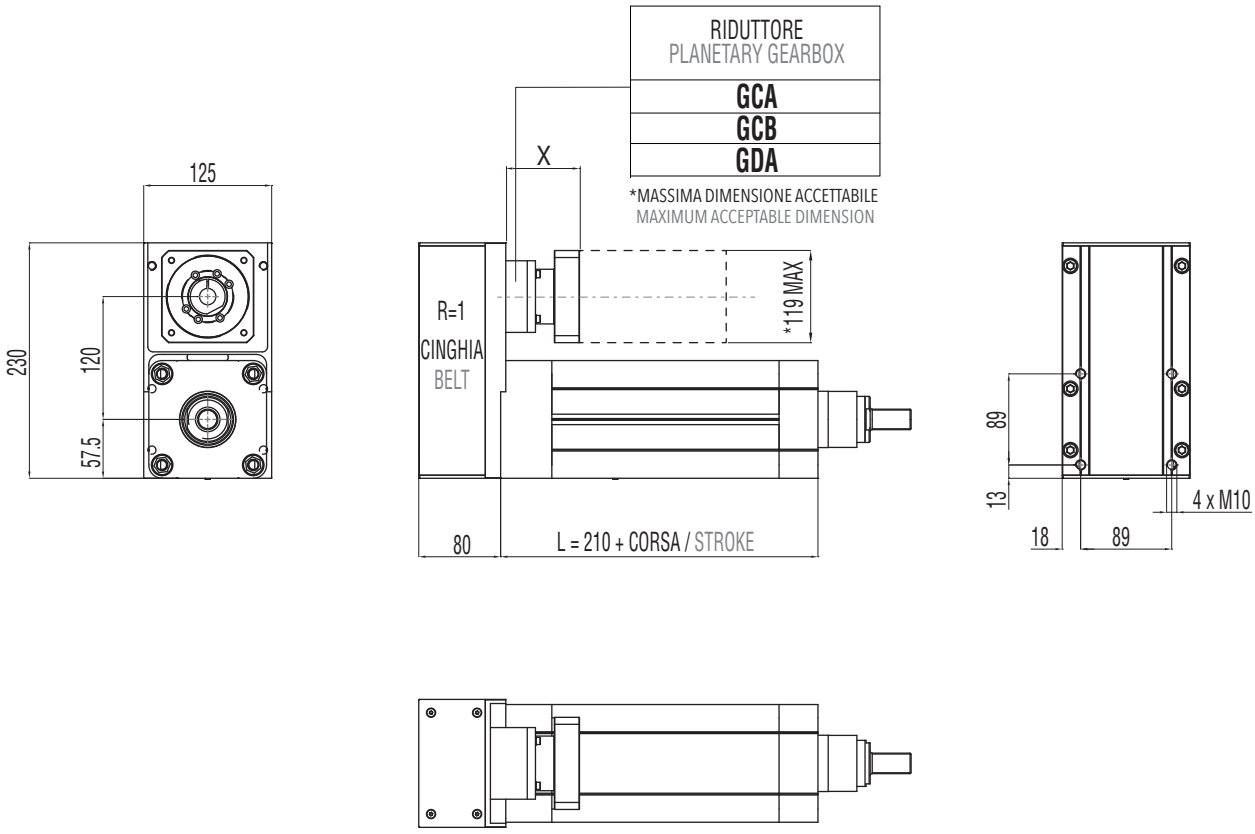

3.7.7 Accessori disponibili

Per le tabelle e i disegni tecnici degli accessori disponibili fare riferimento al paragrafo 3.10 (da pag. 136).

3.7.7 Available accessories

For tables and drawings please refer to paragraph 3.10 (from page 136).

3.8 IE 100 HL

3.8.1 Caratteristiche tecniche

3.8.1 Technical features

ISOMOVE IE 100 HL SENZA TIRANTI ISOMOVE IE 100 HL W/O TENSION RODS			5	10	20	40
P	PASSO VITE SCREW LEAD	[mm]	5	10	20	40
D	DIAMETRO VITE SCREW DIAMETER	[mm]	40	40	40	40
F_d	CARICO MASSIMO DINAMICO APPLICABILE MAX ADMISSIBLE DYNAMIC LOAD	[N]	23000*	30000*	30000*	30000*
$C_{in,max}$	PER AVERE $F_a = F_d$ TO GET	[Nm]	20,3	53	106	212
$C_{m,max}$	"CASO 1" / "CASE 1": B00 + D00/D01	[Nm]	20,3	53	106	212
	"CASO 2" / "CASE 2" : B00 + D02/A01	[Nm]	$\left[\frac{22,5}{R}\right] + C_s$	$\left[\frac{58,8}{R}\right] + C_s$	$\left[\frac{117,7}{R}\right] + C_s$	$\left[\frac{235,5}{R}\right] + C_s$
			R = rapporto di riduzione del riduttore / rinvio angolare R = planetary / angle bevel gearbox reduction ratio			
	"CASO 3"/ "CASE 3" : B00 + R00/R01	[Nm]	$\frac{22,5}{R}$	$\frac{58,8}{R}$	$\frac{117,7}{R}$	$\frac{235,5}{R}$
			R = rapporto di riduzione della trasmissione a cinghia (disponibile R=1 oppure R=2) R = belt gearbox reduction ratio (available R=1 or R=2)			
	"CASO 4"/ "CASE 4" : B00 + R02	[Nm]	$\frac{25}{R}$	$\frac{65,3}{R}$	$\frac{130,7}{R}$	$\frac{261,6}{R}$
			R = rapporto di riduzione del riduttore epicicloidale R = planetary gearbox reduction ratio			
F_{st}	CARICO MASSIMO STATICO APPLICABILE MAX ADMISSIBLE STATIC LOAD	[N]	30000	30000	30000	30000
$V_{out,max}$ $N_{in,max}$	VELOCITÀ DI TRASLAZIONE MASSIMA IN USCITA / ROTAZIONE MASSIMA VITE RDS MAX OUTPUT SPEED / MAX BALLSCREW ROTATING INPUT SPEED	[mm/sec] [rpm]	208/2496	416/2496	833/2496	1660/2490
a_{max}	ACCELERAZIONE MASSIMA IN USCITA MAX OUTPUT ACCELERATION	[m/sec^2]	1	2	3	6
S_{max}	CORSA MASSIMA STANDARD MAX STANDARD STROKE	[mm]	1100**	1100**	1100**	1100**
	PESO MODULO BASE CORSA 0 mm / PESO OGNI 100 mm DI CORSA BASIC MODULE WEIGHT FOR 0 mm STROKE / WEIGHT FOR ADDITIONAL 100 mm STROKE	[Kg]	9,3 / 2,9	9,3 / 2,9	9,3 / 2,9	9,3 / 2,9
$G_{s,max}$	GIOCO ASSIALE MASSIMO PER CHIOCCIOLA STANDARD MAX AXIAL BACKLASH FOR STANDARD BALLSCREW ASSEMBLY	mm	0,06	0,06	0,06	0,06
G_Z	GIOCO "0" DELLA CHIOCCIOLA "0" BACKLASH BALLSCREW ASSEMBLY		DISPONIBILE / AVAILABLE			
$L_{10,Km}$	DURATA LIFETIME	Km	VEDI TABELLA / SEE TABLE pg. 114			

* Per le versioni R00/R01 controllare con i grafici delle pagine 116/117. / For R00/R01 types please check graph at pages 116/117.
** Per corse superiori, contattare il nostro servizio tecnico. / For longer strokes please contact our technical dpt.

ISOMOVE IE 100 HL SENZA TIRANTI ISOMOVE IE 100 HL W/O TENSION RODS		5	10	20	40
	VERSIONI DISPONIBILI AVAILABLE TYPES	D00 / D01 / D02 / R00 / R01 / R02 / A01			
$F_{a,p}$	POSSIBILE CON IL RIDUTTORE EPICICLOIDALE INDICATO POSSIBLE VALUE WITH THE INDICATED PLANETARY GEARBOX [N]	AE070/23000 AE090/23000 AE120/23000 PGII-080/23000 PGII-120/23000	AE070/21750*** AE090/30000 AE120/30000 PGII-080/28000*** PGII-120/30000	AE070/8800*** AE090/21900*** AE120/30000 PGII-080/14300*** PGII-120/30000	AE070/4400*** AE090/11000*** AE120/23000*** PGII-080/7150*** PGII-120/16500
	POSSIBILE CON IL RINVIO ANGOLARE INDICATO POSSIBLE VALUE WITH THE INDICATED ANGLE BEVEL GEARBOX [N]	ATB090/23000 ATB110/23000 ATB140/23000	ATB090/18650*** ATB110/30000 ATB140/30000	ATB090/9350*** ATB110/18630*** ATB140/20000***	ATB090/4390*** ATB110/18630*** ATB140/21540***
	ACCESSORI DISPONIBILI AVAILABLE ACCESSORIES	VEDI PARAGRAFO / SEE PARAGRAPH 3.10 (pg. 136)			

*** È il valore massimo ottenibile con il rapporto di riduzione disponibile avente il minore valore di coppia erogabile.
It is the max obtainable value with the available on tables reduction ratio which has the lowest value of nominal output torque.

RIDUTTORI-RINVII "STANDARD SETEC GROUP DISPONIBILI"
"STANDARD SETEC GROUP AVAILABLE" PLANETARY-ANGLE BEVEL GEARBOXES

TRASMISSIONE COASSIALE CON RIDUTTORE IN-LINE PLANETARY GEARBOX STAGE	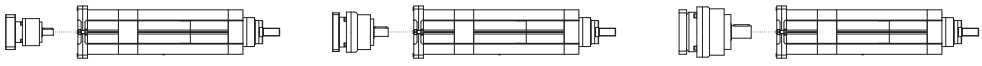 AE070 MODULO BASE BASIC MODULE AE090 MODULO BASE BASIC MODULE AE120 MODULO BASE BASIC MODULE PGII-080 MODULO BASE BASIC MODULE PGII-120 MODULO BASE BASIC MODULE
TRASMISSIONE PARALLELA CON RIDUTTORE PARALLEL BELT GEARBOX STAGE + IN-LINE PLANETARY GEARBOX REDUCTION STAGE	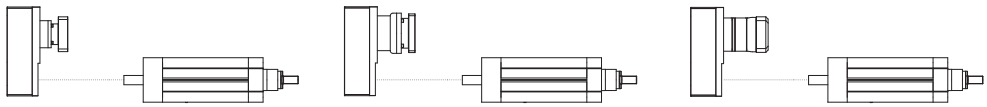 AE070 MODULO BASE BASIC MODULE AE090 MODULO BASE BASIC MODULE PGII-080 MODULO BASE BASIC MODULE
TRASMISSIONE ANGOLARE CON RINVIO ANGLE BEVEL GEARBOX STAGE	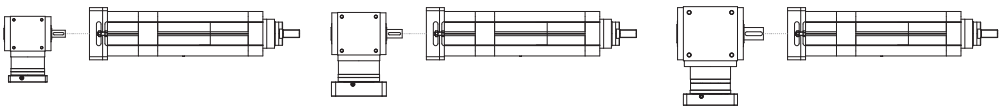 ATB090 MODULO BASE BASIC MODULE ATB110 MODULO BASE BASIC MODULE ATB140 MODULO BASE BASIC MODULE

ISOMOVE IE 100 HL CON TIRANTI ISOMOVE IE 100 HL WITH TENSION RODS			5	10	20	40
P	PASSO VITE SCREW LEAD	[mm]	5	10	20	40
D	DIAMETRO VITE SCREW DIAMETER	[mm]	40	40	40	40
F_d	CARICO MASSIMO DINAMICO APPLICABILE MAX ADMISSIBLE DYNAMIC LOAD	[N]	23000*	41000*	40000*	40000*
$C_{in,max}$	PER AVERE $F_a = F_d$ TO GET	[Nm]	20,3	72,5	142	283
$C_{m,max}$	"CASO 1" / "CASE 1": B00 + D00/D01	[Nm]	20,3	72,5	142	283
	"CASO 2" / "CASE 2" : B00 + D02/A01	[Nm]	$\left[\frac{22,5}{R}\right] + C_s$	$\left[\frac{80,5}{R}\right] + C_s$	$\left[\frac{117,7}{R}\right] + C_s$	$\left[\frac{235,5}{R}\right] + C_s$
			R = rapporto di riduzione del riduttore / rinvio angolare R = planetary / angle bevel gearbox reduction ratio			
	"CASO 3"/ "CASE 3" : B00 + R00/R01	[Nm]	$\frac{22,5}{R}$	$\frac{80,5}{R}$	$\frac{117,7}{R}$	$\frac{235,5}{R}$
			R = rapporto di riduzione della trasmissione a cinghia (disponibile R=1 oppure R=2) R = belt gearbox reduction ratio (available R=1 or R=2)			
	"CASO 4"/ "CASE 4" : B00 + R02	[Nm]	$\frac{25}{R}$	$\frac{89}{R}$	$\frac{130,7}{R}$	$\frac{261,6}{R}$
			R = rapporto di riduzione del riduttore epicicloidale R = planetary gearbox reduction ratio			
F_{st}	CARICO MASSIMO STATICO APPLICABILE MAX ADMISSIBLE STATIC LOAD	[N]	41000	41000	40000	40000
$V_{out,max}$ $N_{in,max}$	VELOCITÀ DI TRASLAZIONE MASSIMA IN USCITA / ROTAZIONE MASSIMA VITE RDS MAX OUTPUT SPEED / MAX BALLSCREW ROTATING INPUT SPEED	[mm/sec] [rpm]	208/2496	416/2496	833/2496	1660/2490
a_{max}	ACCELERAZIONE MASSIMA IN USCITA MAX OUTPUT ACCELERATION	[m/sec^2]	1	2	3	6
S_{max}	CORSA MASSIMA STANDARD MAX STANDARD STROKE	[mm]	1100**	1100**	1100**	1100**
	PESO MODULO BASE CORSA 0 mm / PESO OGNI 100 mm DI CORSA BASIC MODULE WEIGHT FOR 0 mm STROKE / WEIGHT FOR ADDITIONAL 100 mm STROKE	[Kg]	9,6 / 4,2	9,6 / 4,2	9,6 / 4,2	9,6 / 4,2
$G_{s,max}$	GIOCO ASSIALE MASSIMO PER CHIOCCIOLA STANDARD MAX AXIAL BACKLASH FOR STANDARD BALLSCREW ASSEMBLY	mm	0,06	0,06	0,06	0,06
G_Z	GIOCO "0" DELLA CHIOCCIOLA "0" BACKLASH BALLSCREW ASSEMBLY		DISPONIBILE / AVAILABLE			
$L_{10,Km}$	DURATA LIFETIME	Km	VEDI TABELLA / SEE TABLE pg. 114			

* Per le versioni R00/R01 controllare con i grafici delle pagine 116/117. / For R00/R01 types please check graph at pages 116/117.
** Per corse superiori, contattare il nostro servizio tecnico. / For longer strokes please contact our technical dpt.

ISOMOVE IE 100 HL CON TIRANTI ISOMOVE IE 100 HL WITH TENSION RODS		5	10	20	40
VERSIONI DISPONIBILI AVAILABLE TYPES		D00 / D01 / D02 / R00 / R01 / R02 / A01			
$F_{a,p}$ POSSIBILE CON IL RIDUTTORE EPICICLOIDALE INDICATO POSSIBLE VALUE WITH THE INDICATED PLANETARY GEARBOX	[N]	AE070/23000 AE090/23000 AE120/23000 PGII-080/23000 PGII-120/23000	AE070/21750*** AE090/30000 AE120/30000 PGII-080/28000*** PGII-120/30000	AE070/8800*** AE090/21900*** AE120/30000 PGII-080/14300*** PGII-120/30000	AE070/4400*** AE090/11000*** AE120/23000*** PGII-080/7150*** PGII-120/16500
POSSIBILE CON IL RINVIO ANGOLARE INDICATO POSSIBLE VALUE WITH THE INDICATED ANGLE BEVEL GEARBOX	[N]	ATB090/23000 ATB110/23000 ATB140/23000	ATB090/18650*** ATB110/30000 ATB140/30000	ATB0A90/9350*** ATB110/18630*** ATB140/20000***	ATB090/4390*** ATB110/18630*** ATB140/21540***
ACCESSORI DISPONIBILI AVAILABLE ACCESSORIES		VEDI PARAGRAFO / SEE PARAGRAPH 3.10 (pg. 134)			

*** È il valore massimo ottenibile con il rapporto di riduzione disponibile avente il minore valore di coppia erogabile.
It is the max obtainable value with the available on tables reduction ratio which has the lowest value of nominal output torque.

RIDUTTORI-RINVII "STANDARD SETEC GROUP DISPONIBILI"
"STANDARD SETEC GROUP AVAILABLE" PLANETARY-ANGLE BEVEL GEARBOXES

TRASMISSIONE COASSIALE CON RIDUTTORE IN-LINE PLANETARY GEARBOX STAGE	 AE070 MODULO BASE BASIC MODULE AE090 MODULO BASE BASIC MODULE AE120 MODULO BASE BASIC MODULE PGII-080 MODULO BASE BASIC MODULE PGII-120 MODULO BASE BASIC MODULE
TRASMISSIONE PARALLELA CON RIDUTTORE PARALLEL BELT GEARBOX STAGE + IN-LINE PLANETARY GEARBOX REDUCTION STAGE	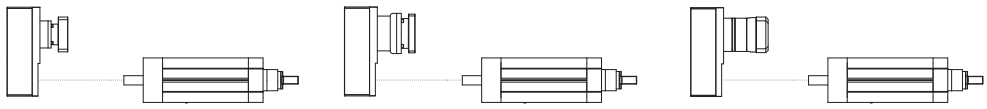 AE070 MODULO BASE BASIC MODULE AE090 MODULO BASE BASIC MODULE PGII-080 MODULO BASE BASIC MODULE
TRASMISSIONE ANGOLARE CON RINVIO ANGLE BEVEL GEARBOX STAGE	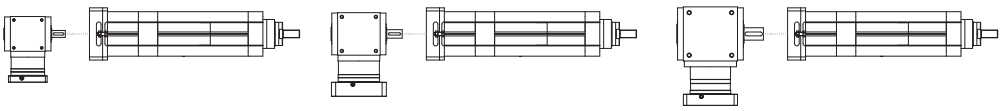 ATB090 MODULO BASE BASIC MODULE ATB110 MODULO BASE BASIC MODULE ATB140 MODULO BASE BASIC MODULE

3.8.2 Calcolo durata

3.8.2 Lifetime calculation

IE 100 HL ***P*** = 5 mm	$L_{10,Km} = \left[\frac{25900}{F_{eq}} \right]^3 \cdot 5$	$L_{10,Km}$ = [Km] F_{eq} = [N]
IE 100 HL ***P*** = 10 mm	$L_{10,Km} = \left[\frac{59200}{F_{eq}} \right]^3 \cdot 10$	$L_{10,Km}$ = [Km] F_{eq} = [N]
IE 100 HL ***P*** = 20 mm	$L_{10,Km} = \left[\frac{59200}{F_{eq}} \right]^3 \cdot 20$	$L_{10,Km}$ = [Km] F_{eq} = [N]
IE 100 HL ***P*** = 40 mm	$L_{10,Km} = \left[\frac{59200}{F_{eq}} \right]^3 \cdot 40$	$L_{10,Km}$ = [Km] F_{eq} = [N]

3.8.3 Calcolo coppia in ingresso al modulo base

3.8.3 Torque calculation at basic module input shaft

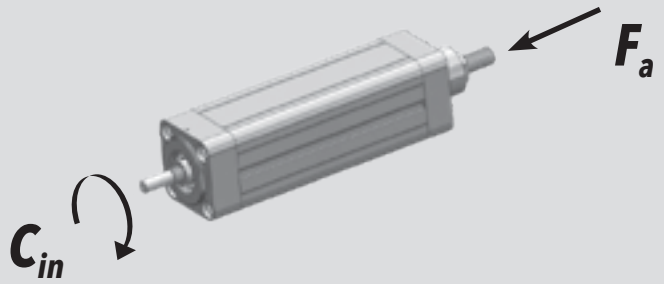

IE 100 HL ***P*** = 5 mm	$C_{in} = \left[\frac{F_a \cdot 5}{5652} \right]$	C_{in} = [Nm] F_a = [N]
IE 100 HL ***P*** = 10 mm	$C_{in} = \left[\frac{F_a \cdot 10}{5652} \right]$	C_{in} = [Nm] F_a = [N]
IE 100 HL ***P*** = 20 mm	$C_{in} = \left[\frac{F_a \cdot 20}{5652} \right]$	C_{in} = [Nm] F_a = [N]
IE 100 HL ***P*** = 40 mm	$C_{in} = \left[\frac{F_a \cdot 40}{5652} \right]$	C_{in} = [Nm] F_a = [N]

3.8.4 Calcolo coppia motore

3.8.4 Motor torque calculation

CASO / CASE 1

ISOMOVE B00 + D00 / D01

$$C_m = C_{in}$$ [Nm]

CASO / CASE 2

ISOMOVE B00 + D02 / A01

$$C_m = \left[\frac{C_{in}}{R \cdot \eta} \right] + C_s$$ [Nm]

R = rapporto di riduzione riduttore / rinvio
planetary / angle bevel gearbox reduction ratio

η = rendimento meccanico / mechanical efficiency = 0,90

CASO / CASE 3

ISOMOVE B00 + R00 / R01

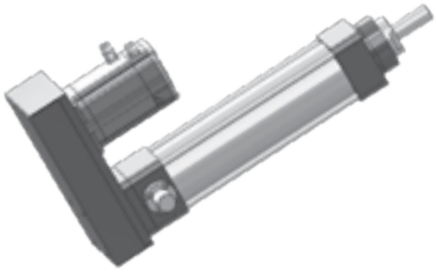

$$C_m = \left[\frac{C_{in}}{R \cdot \eta} \right]$$ [Nm]

R = rapporto di riduzione trasmissione a cinghia, disponibile R=1 o R=2
belt gearbox reduction ratio, available R=1 or R=2

η = rendimento meccanico / mechanical efficiency = 0,90

CASO / CASE 4

ISOMOVE B00 + R02

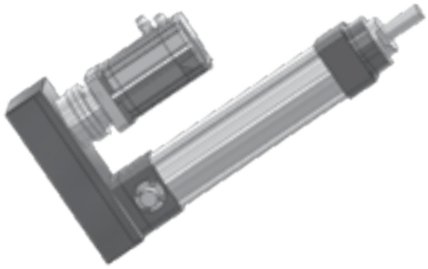

$$C_m = \left[\frac{C_{in}}{R \cdot \eta} \right] + C_s$$ [Nm]

R = rapporto di riduzione riduttore epicicloidale
planetary gearbox reduction ratio

η = rendimento meccanico / mechanical efficiency = 0,81

3.8.5 Potenza in ingresso alla trasmissione a cinghia (versione R)

3.8.5 Mechanical input power at belt gear stage (R type)

R = 1

C_p — Coppia input massima alla puleggia motrice / Max input torque at driving pulley

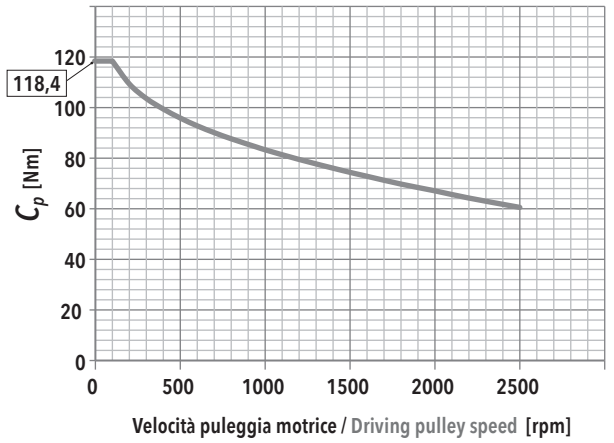

$F_{a,max}$ — In funzione della velocità della puleggia motrice / Depending on the driving pulley rotational speed

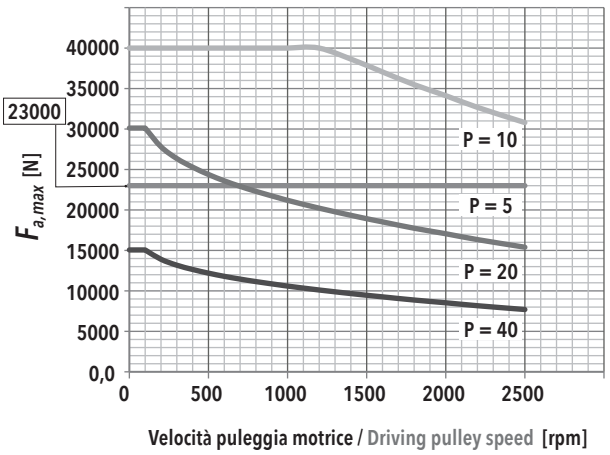

F_r — Forza radiale su asse puleggia motrice in funzione di Cin / Radial force on driving pulley as a function of Cin

f_t — Frequenza di vibrazione della cinghia per il tensionamento (al montaggio) / Vibration frequency of the belt for its tensioning (during assembly)

IE 100 HL - PASSO / PITCH 5

F_a [N]		V_{out} [mm/s]			
		20,8	83,2	145,6	208
23000	F_r [N]	675	679	687	700
	f_t [Hz]	217	218	219	221
20700	F_r [N]	608	611	619	632
	f_t [Hz]	206	206	208	210
18400	F_r [N]	540	544	552	565
	f_t [Hz]	194	195	196	198
16100	F_r [N]	473	476	485	497
	f_t [Hz]	182	182	184	186
13800	F_r [N]	405	409	417	430
	f_t [Hz]	168	169	171	173
11500	F_r [N]	338	341	350	362
	f_t [Hz]	153	154	156	159
9200	F_r [N]	270	274	282	295
	f_t [Hz]	137	138	140	143
6900	F_r [N]	203	206	215	227
	f_t [Hz]	119	120	122	126
4600	F_r [N]	135	139	147	160
	f_t [Hz]	97	98	101	106
2300	F_r [N]	68	71	80	92
	f_t [Hz]	69	71	75	80

IE 100 HL - PASSO / PITCH 10

F_a [N]		V_{out} [mm/s]			
		41,6	166,4	291,2	416
41000	F_r [N]	2406	2410		
	f_t [Hz]	410	410		
36900	F_r [N]	2165	2169	2177	
	f_t [Hz]	389	389	390	
32800	F_r [N]	1925	1929	1937	1949
	f_t [Hz]	366	367	367	369
28700	F_r [N]	1684	1688	1696	1709
	f_t [Hz]	343	343	344	345
24600	F_r [N]	1444	1447	1456	1468
	f_t [Hz]	317	318	319	320
20500	F_r [N]	1203	1207	1215	1228
	f_t [Hz]	290	290	291	293
16400	F_r [N]	963	966	974	987
	f_t [Hz]	259	260	261	262
12300	F_r [N]	722	726	734	747
	f_t [Hz]	224	225	226	228
8200	F_r [N]	481	485	493	506
	f_t [Hz]	183	184	185	188
4100	F_r [N]	241	245	253	265
	f_t [Hz]	130	131	133	136

IE 100 HL - PASSO / PITCH 20

F_a [N]		V_{out} [mm/s]			
		83	333	583	833
40000	F_r [N]				
	f_t [Hz]				
36000	F_r [N]				
	f_t [Hz]				
32000	F_r [N]				
	f_t [Hz]				
28000	F_r [N]				
	f_t [Hz]				
24000	F_r [N]	2817			
	f_t [Hz]	443			
20000	F_r [N]	2347	2351		
	f_t [Hz]	405	405		
16000	F_r [N]	1878	1882	1890	
	f_t [Hz]	362	362	363	
12000	F_r [N]	1408	1412	1420	1433
	f_t [Hz]	313	314	315	316
8000	F_r [N]	939	943	951	964
	f_t [Hz]	256	256	257	259
4000	F_r [N]	470	473	482	494
	f_t [Hz]	181	182	183	186

IE 100 HL - PASSO / PITCH 40

F_a [N]		V_{out} [mm/s]			
		166	664	1162	1660
40000	F_r [N]				
	f_t [Hz]				
36000	F_r [N]				
	f_t [Hz]				
32000	F_r [N]				
	f_t [Hz]				
28000	F_r [N]				
	f_t [Hz]				
24000	F_r [N]				
	f_t [Hz]				
20000	F_r [N]				
	f_t [Hz]				
16000	F_r [N]				
	f_t [Hz]				
12000	F_r [N]	2817			
	f_t [Hz]	443			
8000	F_r [N]	1878	1882	1890	
	f_t [Hz]	362	362	363	
4000	F_r [N]	939	943	951	964
	f_t [Hz]	256	256	257	259

R = 2

C_p

Coppia input massima alla puleggia motrice

Max input torque at driving pulley

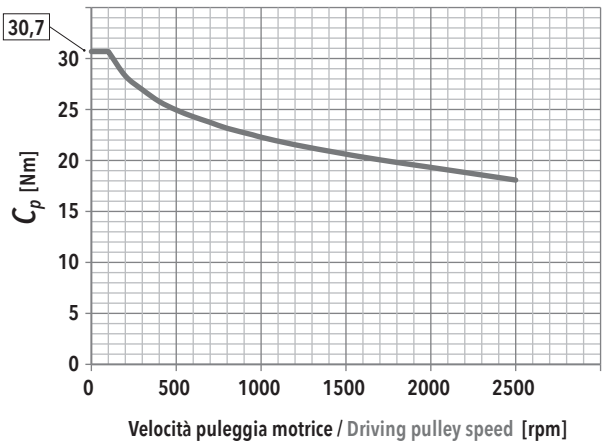

$F_{a,max}$

In funzione della velocità della puleggia motrice

Depending on the driving pulley rotational speed

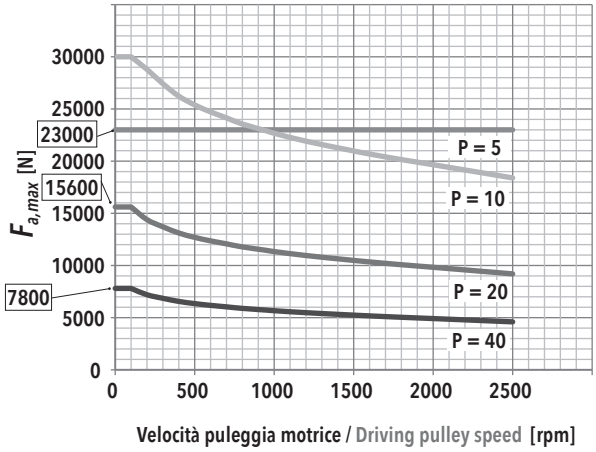

F_r

Forza radiale su asse puleggia motrice in funzione di Cin

Radial force on driving pulley as a function of Cin

f_t

Frequenza di vibrazione della cinghia per il tensionamento (al montaggio)

Vibration frequency of the belt for its tensioning (during assembly)

IE 100 HL - PASSO / PITCH 5

F_a [N]		V_{out} [mm/s]			
		10,4	41,6	72,8	104
23000	F_r [N]	696	696	700	700
	f_t [Hz]	268	268	269	269
20700	F_r [N]	626	626	630	630
	f_t [Hz]	254	254	255	255
18400	F_r [N]	557	557	561	561
	f_t [Hz]	240	240	240	240
16100	F_r [N]	487	487	491	491
	f_t [Hz]	224	224	225	225
13800	F_r [N]	417	417	422	422
	f_t [Hz]	207	207	208	208
11500	F_r [N]	348	348	352	352
	f_t [Hz]	189	189	191	191
9200	F_r [N]	278	278	282	282
	f_t [Hz]	169	169	171	171
6900	F_r [N]	209	209	213	213
	f_t [Hz]	147	147	148	148
4600	F_r [N]	139	139	143	143
	f_t [Hz]	120	120	122	122
2300	F_r [N]	70	70	74	74
	f_t [Hz]	85	85	87	87

IE 100 HL - PASSO / PITCH 10

F_a [N]		V_{out} [mm/s]			
		20,8	83,2	145,6	208
41000	F_r [N]				
	f_t [Hz]				
36900	F_r [N]				
	f_t [Hz]				
32800	F_r [N]				
	f_t [Hz]				
28700	F_r [N]				
	f_t [Hz]				
24600	F_r [N]	1488			
	f_t [Hz]	392			
20500	F_r [N]	1240	1241	1242	
	f_t [Hz]	358	358	358	
16400	F_r [N]	992	993	994	996
	f_t [Hz]	320	320	320	320
12300	F_r [N]	744	744	748	748
	f_t [Hz]	277	277	278	278
8200	F_r [N]	496	496	500	500
	f_t [Hz]	226	227	227	227
4100	F_r [N]	248	248	252	252
	f_t [Hz]	160	160	161	161

IE 100 HL - PASSO / PITCH 20

F_a [N]		V_{out} [mm/s]			
		41	166	291	416
40000	F_r [N]				
	f_t [Hz]				
36000	F_r [N]				
	f_t [Hz]				
32000	F_r [N]				
	f_t [Hz]				
28000	F_r [N]				
	f_t [Hz]				
24000	F_r [N]				
	f_t [Hz]				
20000	F_r [N]				
	f_t [Hz]				
16000	F_r [N]				
	f_t [Hz]				
12000	F_r [N]	1452			
	f_t [Hz]	387			
8000	F_r [N]	968	969	970	
	f_t [Hz]	316	316	316	
4000	F_r [N]	484	485	486	488
	f_t [Hz]	223	224	224	224

IE 100 HL - PASSO / PITCH 40

F_a [N]		V_{out} [mm/s]			
		83	332	581	830
40000	F_r [N]				
	f_t [Hz]				
36000	F_r [N]				
	f_t [Hz]				
32000	F_r [N]				
	f_t [Hz]				
28000	F_r [N]				
	f_t [Hz]				
24000	F_r [N]				
	f_t [Hz]				
20000	F_r [N]				
	f_t [Hz]				
16000	F_r [N]				
	f_t [Hz]				
12000	F_r [N]				
	f_t [Hz]				
8000	F_r [N]				
	f_t [Hz]				
4000	F_r [N]	968	969	970	972
	f_t [Hz]	316	316	316	317

3.8.6 Caratteristiche dimensionali

NOTA: Dati categorie motori / riduttori / rinvii al capitolo 4.

3.8.6 Overall dimensions

REMARK: Motors / Planetary / Angle bevel gearbox categories data at chapter 4.

B00
MODULO BASE
BASIC MODULE

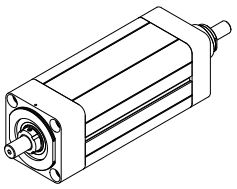

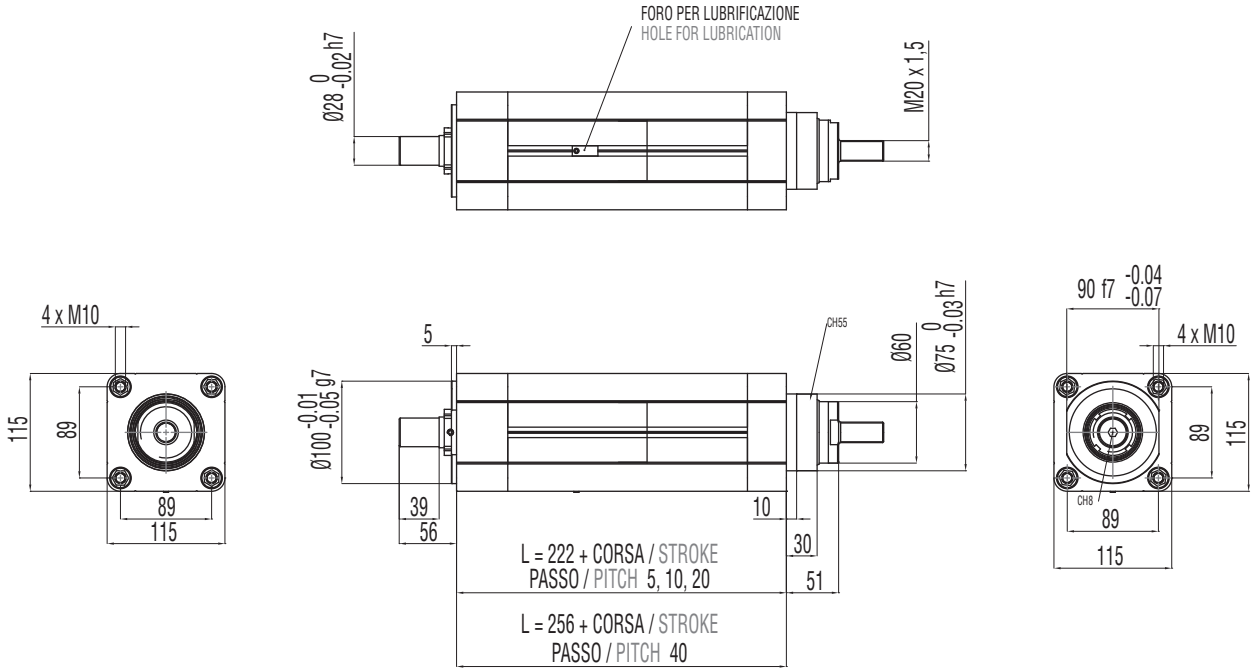

B00 + D00

MODULO BASE + TRASMISSIONE COASSIALE PER MOTORE CUSTOM (SENZA RIDUTTORE)

BASIC MODULE + CUSTOM IN-LINE TRANSMISSION W/O REDUCTION STAGE FOR CUSTOM MOTORS

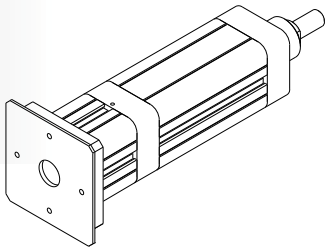

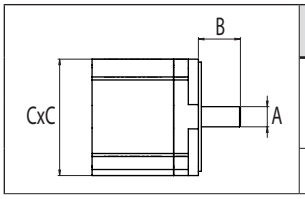

DIMENSIONI LIMITI INTERFACCIA MAX INTERFACE DIMENSIONS			
TAGLIA GIUNTO COUPLING SIZE	A	B	C
	[mm]	[mm]	[mm]
150	30 max	40 min / 52 max	130 max

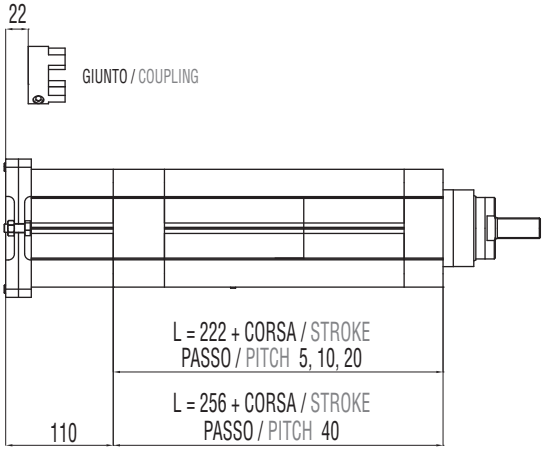

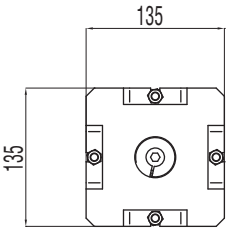

B00 + D01

MODULO BASE + TRASMISSIONE COASSIALE PER MOTORE COMPATIBILE (SENZA RIDUTTORE)

BASIC MODULE + IN-LINE TRANSMISSION W/O REDUCTION STAGE FOR COMPATIBLE MOTORS

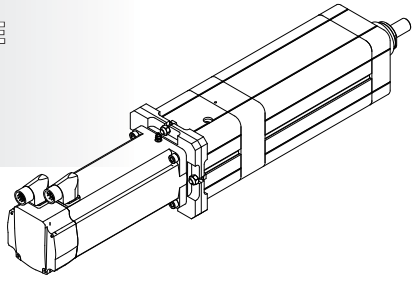

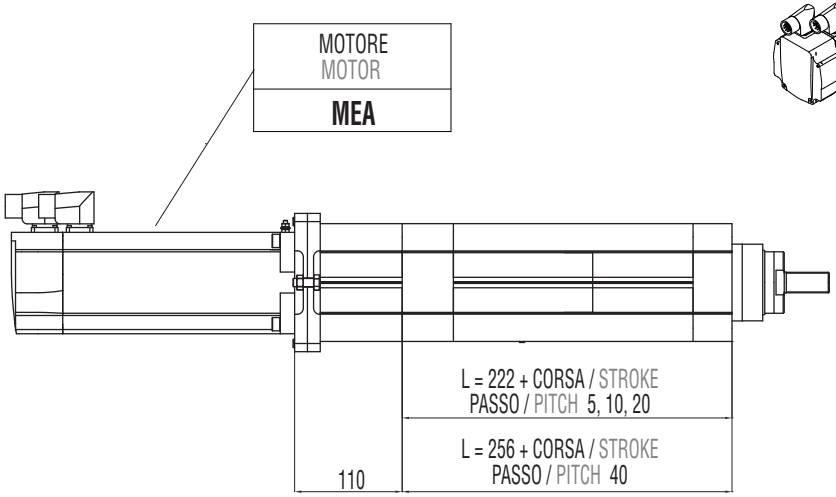

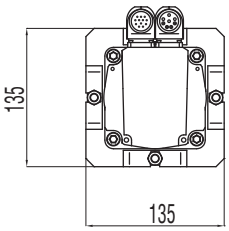

B00 + D02

MODULO BASE + RIDUTTORE EPICICLOIDALE COASSIALE COMPATIBILE

BASIC MODULE + IN-LINE COMPATIBLE PLANETARY GEARBOX REDUCTION STAGE

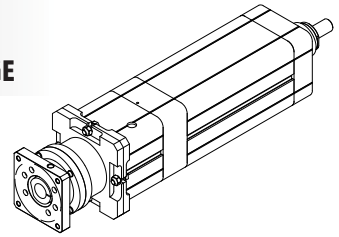

RIDUTTORE / PLANETARY GEARBOX
GCA*
GDA**
GEA***
GCB*
GEB**

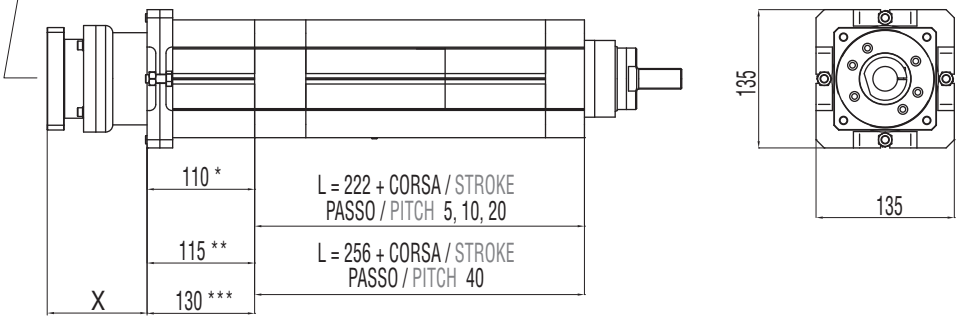

B00 + A01

MODULO BASE + RINVIO ANGOLARE COMPATIBILE

BASIC MODULE + COMPATIBLE ANGLE BEVEL GEARBOX STAGE

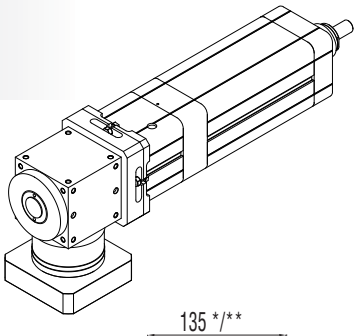

RINVIO ANGOLARE ANGLE BEVEL GEARBOX
ACA*
ADA**
AEA***

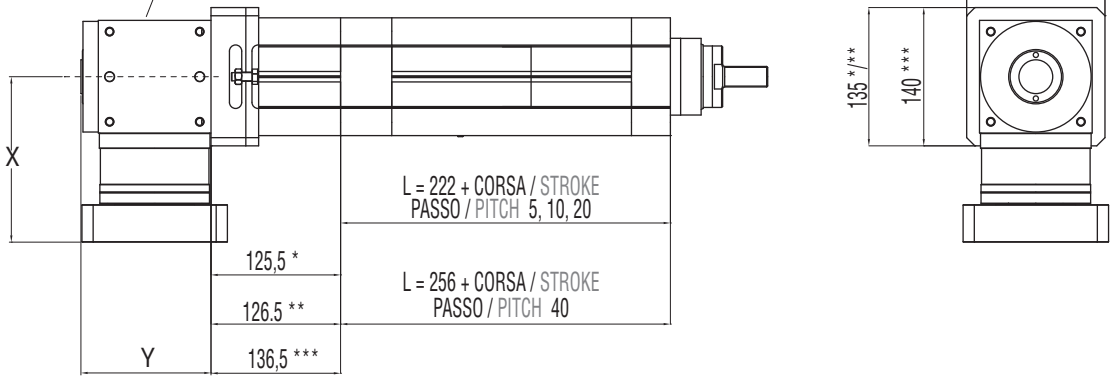

B00 + R00

MODULO BASE + TRASMISSIONE A CINGHIA IN PARALLELO PER MOTORE CUSTOM

BASIC MODULE + PARALLEL CUSTOM BELT GEARBOX STAGE FOR CUSTOM MOTORS

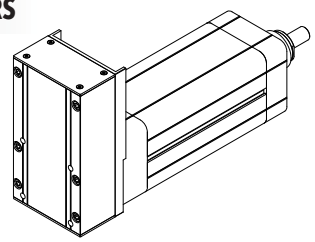

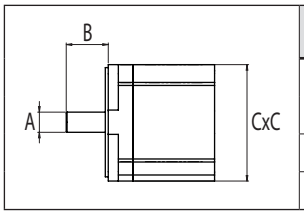

	DIMENSIONI LIMITI INTERFACCIA MAX INTERFACE DIMENSIONS		
	A	B	C
	[mm]	[mm]	[mm]
R=1:1	24 max	42 min / 58 max	110 max
R=1:2	19 max	36 min / 50 max	110 max

RAPPORTO / RATIO	1:1	1:2
PASSO / PITCH	8 mm	5 mm
Z = DENTI / TEETH	30	24
DIAMETRO PRIMITIVO PULEGGIA MOTRICE DRIVING PULLEY PITCH DIAMETER	76,39 mm	38,2 mm

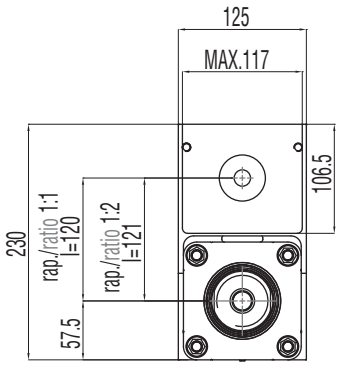

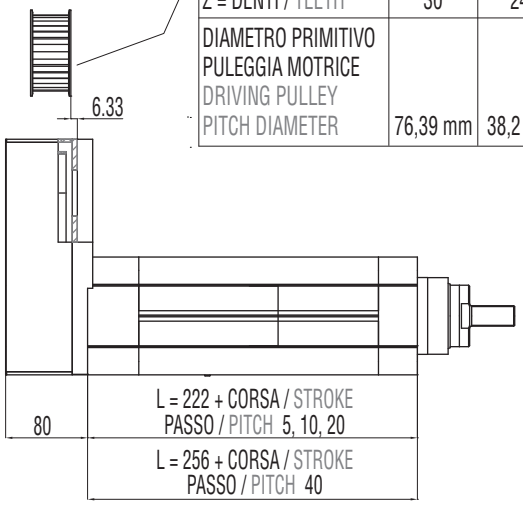

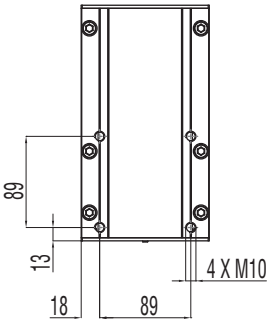

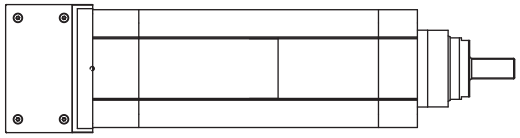

B00 + R01

MODULO BASE + TRASMISSIONE A CINGHIA IN PARALLELO PER MOTORE COMPATIBILE

BASIC MODULE + PARALLEL BELT GEARBOX STAGE FOR COMPATIBLE MOTORS

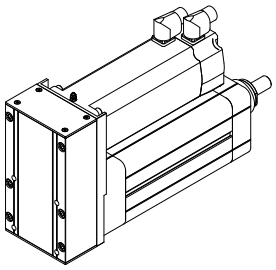

MOTORE MOTOR
MEA
MCA
MCB
MCC
MCD
MDA
MDB
MDC

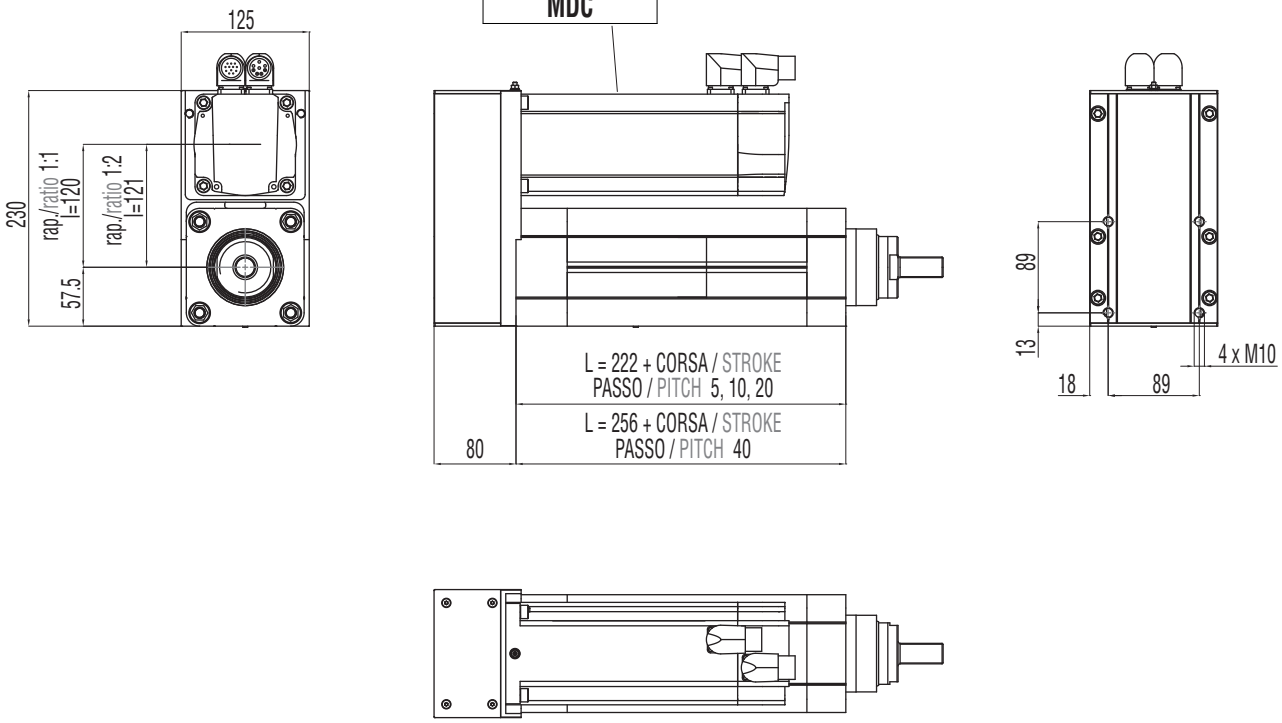

B00 + R02

MODULO BASE + TRASMISSIONE A CINGHIA IN PARALLELO + RIDUTTORE EPICICLOIDALE COMPATIBILE

BASIC MODULE + PARALLEL BELT GEARBOX STAGE + IN-LINE COMPATIBLE PLANETARY GEARBOX REDUCTION STAGE

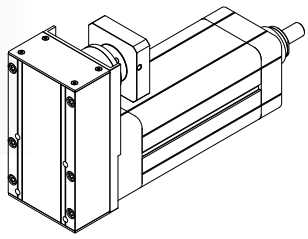

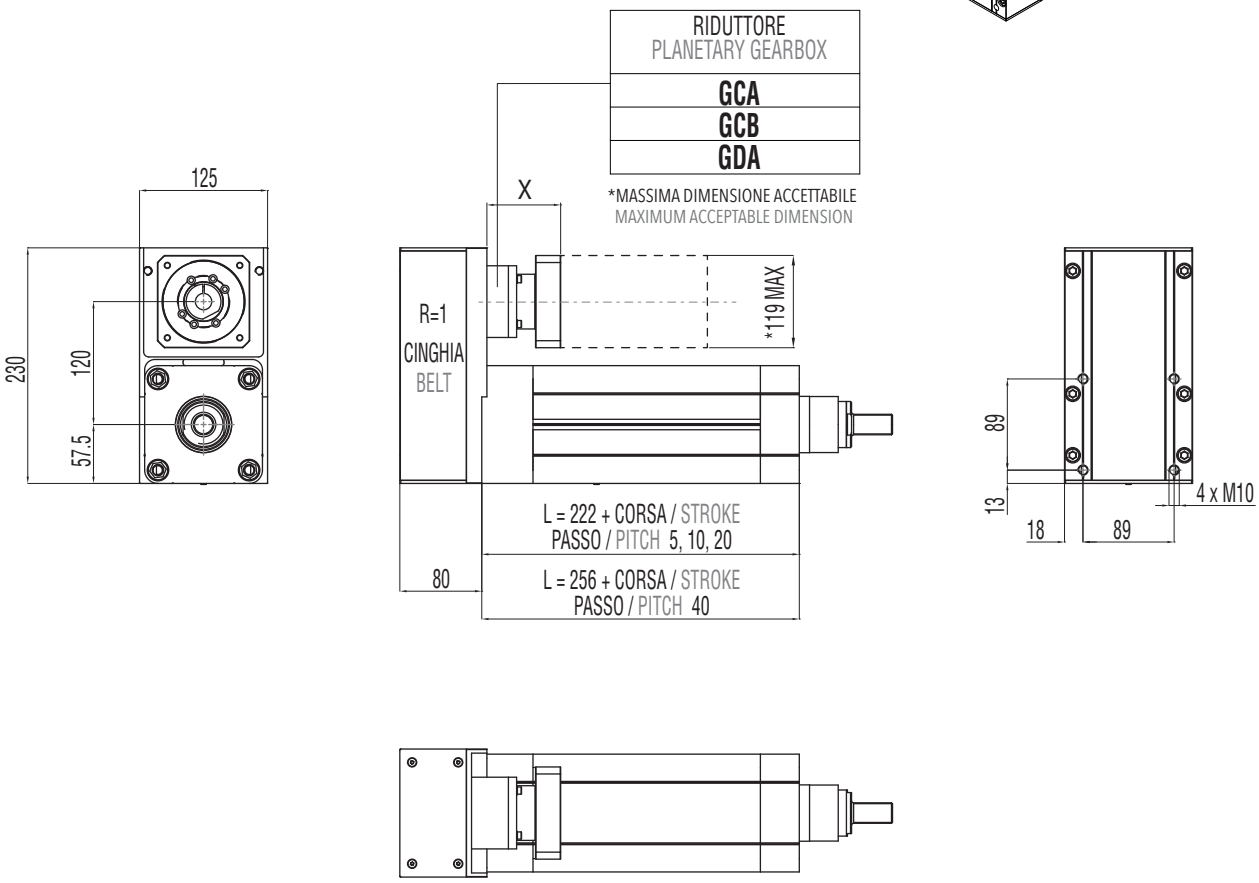

3.8.7 Accessori disponibili

Per le tabelle e i disegni tecnici degli accessori disponibili fare riferimento al paragrafo 3.10 (da pag. 136).

3.8.7 Available accessories

For tables and drawings please refer to paragraph 3.10 (from page 136).

3.9 IE 100 XL

3.9.1 Caratteristiche tecniche

3.9.1 Technical features

ISOMOVE IE 100 XL CON TIRANTI ISOMOVE IE 100 XL WITH TENSION RODS			10
P	PASSO VITE SCREW LEAD	[mm]	10
D	DIAMETRO VITE SCREW DIAMETER	[mm]	50
F_d	CARICO MASSIMO DINAMICO APPLICABILE MAX ADMISSIBLE DYNAMIC LOAD	[N]	52000*
$C_{in,max}$	PER AVERE TO GET $F_a = F_d$	[Nm]	92
$C_{m,max}$	"CASO 1" / "CASE 1": B00 + D00/D01	[Nm]	92
	"CASO 2" / "CASE 2" : B00 + D02/A01	[Nm]	$\left[\frac{102,2}{R}\right] + C_s$ R = rapporto di riduzione del riduttore / rinvio angolare R = planetary / angle bevel gearbox reduction ratio
	"CASO 3"/ "CASE 3" : B00 + R00/R01	[Nm]	$\frac{102,2}{R}$ R = rapporto di riduzione della trasmissione a cinghia (disponibile R=1 oppure R=2) R = belt gearbox reduction ratio (available R=1 or R=2)
	"CASO 4"/ "CASE 4" : B00 + R02	[Nm]	$\frac{113,5}{R}$ R = rapporto di riduzione del riduttore epicicloidale R = planetary gearbox reduction ratio
F_{st}	CARICO MASSIMO STATICO APPLICABILE MAX ADMISSIBLE STATIC LOAD	[N]	52000*
$V_{out,max}$ $N_{in,max}$	VELOCITÀ DI TRASLAZIONE MASSIMA IN USCITA / ROTAZIONE MASSIMA VITE RDS MAX OUTPUT SPEED / MAX BALLSCREW ROTATING INPUT SPEED	[mm/sec] [rpm]	333/1998
a_{max}	ACCELERAZIONE MASSIMA IN USCITA MAX OUTPUT ACCELERATION	[m/sec^2]	2
S_{max}	CORSA MASSIMA STANDARD MAX STANDARD STROKE	[mm]	1100**
	PESO MODULO BASE CORSA 0 mm / PESO OGNI 100 mm DI CORSA BASIC MODULE WEIGHT FOR 0 mm STROKE / WEIGHT FOR ADDITIONAL 100 mm STROKE	[Kg]	11,6 / 4,8
$G_{s,max}$	GIOCO ASSIALE MASSIMO PER CHIOCCIOLA STANDARD MAX AXIAL BACKLASH FOR STANDARD BALLSCREW ASSEMBLY	mm	0,06
G_Z	GIOCO "0" DELLA CHIOCCIOLA "0" BACKLASH BALLSCREW ASSEMBLY		DISPONIBILE / AVAILABLE
$L_{10,Km}$	DURATA LIFETIME	Km	VEDI TABELLA / SEE TABLE pg. 126

* Per le versioni R00/R01 controllare con i grafici delle pagine 128/129. / For R00/R01 types please check graph at pages 128/129.
** Per corse superiori, contattare il nostro servizio tecnico. / For longer strokes please contact our technical dpt.

ISOMOVE IE 100 XL CON TIRANTI ISOMOVE IE 100 XL WITH TENSION RODS			10
	VERSIONI DISPONIBILI AVAILABLE TYPES		D00 / D01 / D02 / R00 / R01 / R02 / A01
$F_{a,p}$	POSSIBILE CON IL RIDUTTORE EPICICLOIDALE INDICATO POSSIBLE VALUE WITH THE INDICATED PLANETARY GEARBOX	[N]	AE070/17600*** AE090/43960*** AE120/52000 PGII-080/28575*** PGII-120/52000
	POSSIBILE CON IL RINVIO ANGOLARE INDICATO POSSIBLE VALUE WITH THE INDICATED ANGLE BEVEL GEARBOX	[N]	ATB090/17600*** ATB0110/37400*** ATB0140/52000
	ACCESSORI DISPONIBILI AVAILABLE ACCESSORIES		VEDI PARAGRAFO / SEE PARAGRAPH 3.10 (pg. 136)

*** È il valore massimo ottenibile con il rapporto di riduzione disponibile avente il minore valore di coppia erogabile.
It is the max obtainable value with the available on tables reduction ratio which has the lowest value of nominal output torque.

RIDUTTORI-RINVII "STANDARD SETEC GROUP DISPONIBILI"
"STANDARD SETEC GROUP AVAILABLE" PLANETARY-ANGLE BEVEL GEARBOXES

TRASMISSIONE COASSIALE CON RIDUTTORE IN-LINE PLANETARY GEARBOX STAGE	 AE070 MODULO BASE BASIC MODULE AE090 MODULO BASE BASIC MODULE AE120 MODULO BASE BASIC MODULE PGII-080 MODULO BASE BASIC MODULE PGII-120 MODULO BASE BASIC MODULE
TRASMISSIONE PARALLELA CON RIDUTTORE PARALLEL BELT GEARBOX STAGE + IN-LINE PLANETARY GEARBOX REDUCTION STAGE	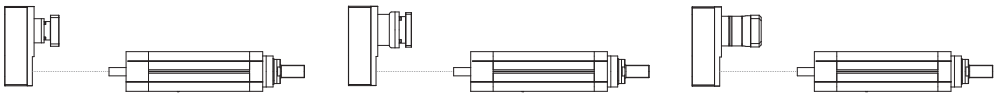 AE070 MODULO BASE BASIC MODULE AE090 MODULO BASE BASIC MODULE PGII-080 MODULO BASE BASIC MODULE
TRASMISSIONE ANGOLARE CON RINVIO ANGLE BEVEL GEARBOX STAGE	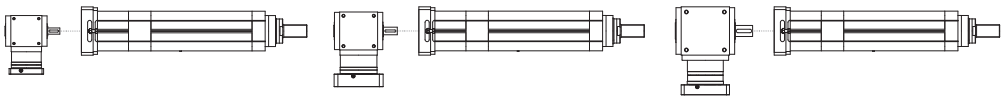 ATB090 MODULO BASE BASIC MODULE ATB110 MODULO BASE BASIC MODULE ATB140 MODULO BASE BASIC MODULE

3.9.2 Calcolo durata

3.9.2 Lifetime calculation

IE 100 XL ***P*** = 10 mm	$L_{10,Km} = \left[\frac{79300}{F_{eq}} \right]^3 \cdot 10$ $L_{10,Km}$ = [Km] F_{eq} = [N]

3.9.3 Calcolo coppia in ingresso al modulo base

3.9.3 Torque calculation at basic module input shaft

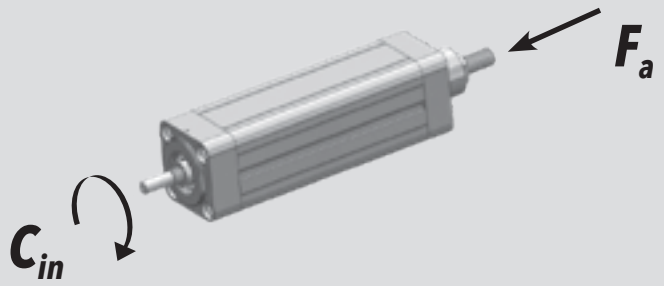

IE 100 XL ***P*** = 10 mm	$C_{in} = \left[\frac{F_a \cdot 10}{5652} \right]$ C_{in} = [Nm] F_a = [N]

3.9.4 Calcolo coppia motore

3.9.4 Motor torque calculation

CASO / CASE **1**	**ISOMOVE B00 + D00 / D01** $C_m = C_{in}$ [Nm]
CASO / CASE **2**	**ISOMOVE B00 + D02 / A01** $C_m = \left[\frac{C_{in}}{R \cdot \eta} \right] + C_s$ [Nm] R = rapporto di riduzione riduttore / rinvio planetary / angle bevel gearbox reduction ratio η = rendimento meccanico / mechanical efficiency = 0,90
CASO / CASE **3**	**ISOMOVE B00 + R00 / R01** 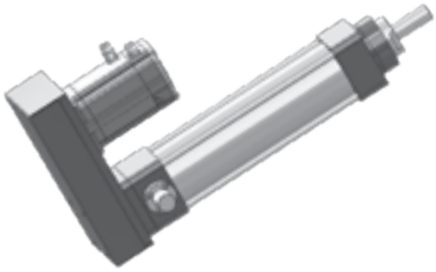 $C_m = \left[\frac{C_{in}}{R \cdot \eta} \right]$ [Nm] R = rapporto di riduzione trasmissione a cinghia, disponibile R=1 o R=2 belt gearbox reduction ratio, available R=1 or R=2 η = rendimento meccanico / mechanical efficiency = 0,90
CASO / CASE **4**	**ISOMOVE B00 + R02** 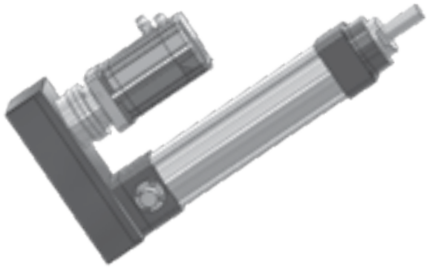 $C_m = \left[\frac{C_{in}}{R \cdot \eta} \right] + C_s$ [Nm] R = rapporto di riduzione riduttore epicicloidale planetary gearbox reduction ratio η = rendimento meccanico / mechanical efficiency = 0,81

3.9.5 Potenza in ingresso alla trasmissione a cinghia (versione R)

3.9.5 Mechanical input power at belt gear stage (R type)

R = 1

C_p — Coppia input massima alla puleggia motrice / Max input torque at driving pulley

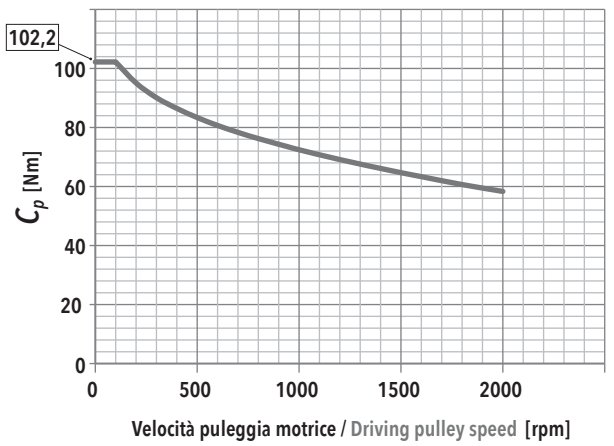

$F_{a,max}$ — In funzione della velocità della puleggia motrice / Depending on the driving pulley rotational speed

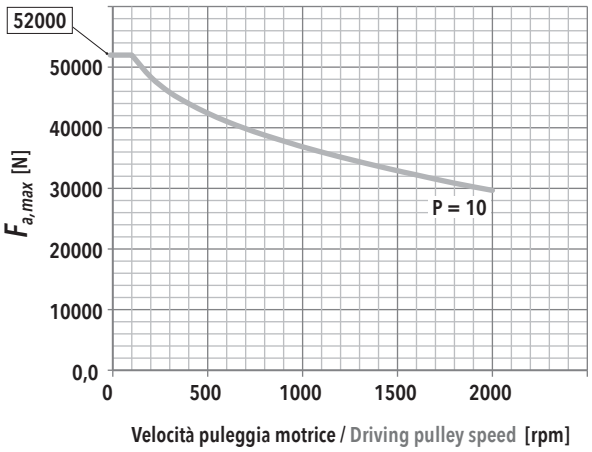

F_r — Forza radiale su asse puleggia motrice in funzione di Cin / Radial force on driving pulley as a function of Cin

f_t — Frequenza di vibrazione della cinghia per il tensionamento (al montaggio) / Vibration frequency of the belt for its tensioning (during assembly)

IE 100 XL - PASSO / PITCH 10					
F_a [N]		V_{out} [mm/s]			
		33	133	233	333
52000	F_r [N]	3051			
	f_t [Hz]	461			
46800	F_r [N]	2746			
	f_t [Hz]	438			
41600	F_r [N]	2441	2443		
	f_t [Hz]	413	413		
36400	F_r [N]	2136	2138		
	f_t [Hz]	386	386		
31200	F_r [N]	1831	1833	1838	
	f_t [Hz]	357	357	358	
26000	F_r [N]	1526	1528	1533	1541
	f_t [Hz]	326	326	327	328
20800	F_r [N]	1221	1223	1228	1236
	f_t [Hz]	292	292	293	294
15600	F_r [N]	916	918	923	931
	f_t [Hz]	253	253	254	255
10400	F_r [N]	610	613	618	626
	f_t [Hz]	206	207	208	209
5200	F_r [N]	309	311	317	325
	f_t [Hz]	147	147	149	150

R = 2

C_p

Coppia input massima alla puleggia motrice

Max input torque at driving pulley

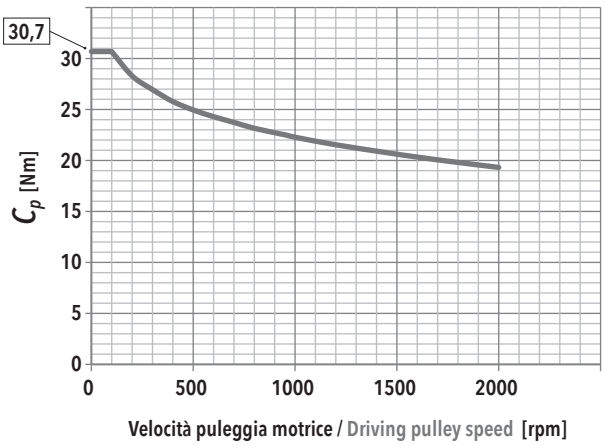

$F_{a,max}$

In funzione della velocità della puleggia motrice

Depending on the driving pulley rotational speed

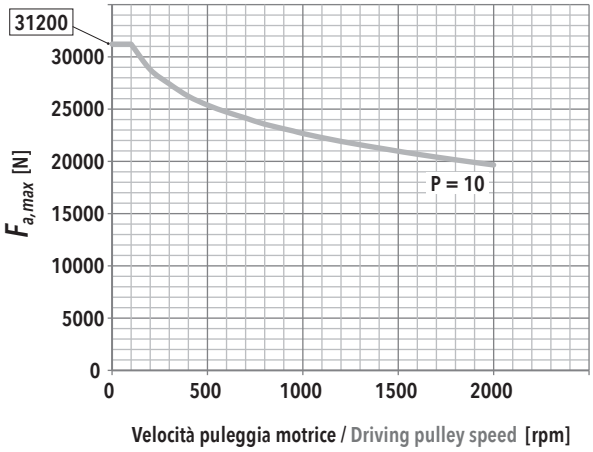

F_r

Forza radiale su asse puleggia motrice in funzione di Cin

Radial force on driving pulley as a function of Cin

f_t

Frequenza di vibrazione della cinghia per il tensionamento (al montaggio)

Vibration frequency of the belt for its tensioning (during assembly)

IE 100 XL - PASSO / PITCH 10					
F_a [N]		V_{out} [mm/s]			
		16,6	66,4	116,2	166
52000	F_r [N]				
	f_t [Hz]				
46800	F_r [N]				
	f_t [Hz]				
41600	F_r [N]				
	f_t [Hz]				
36400	F_r [N]				
	f_t [Hz]				
31200	F_r [N]				
	f_t [Hz]				
26000	F_r [N]	1573			
	f_t [Hz]	403			
20800	F_r [N]	1258	1259	1260	
	f_t [Hz]	360	360	360	
15600	F_r [N]	944	944	946	946
	f_t [Hz]	312	312	312	312
10400	F_r [N]	629	630	631	632
	f_t [Hz]	255	255	255	255
5200	F_r [N]	315	315	317	317
	f_t [Hz]	180	180	181	181

3.9.6 Caratteristiche dimensionali

NOTA: Dati categorie motori / riduttori / rinvii al capitolo 4.

3.9.6 Overall dimensions

REMARK: Motors / Planetary / Angle bevel gearbox categories data at chapter 4.

B00
MODULO BASE
BASIC MODULE

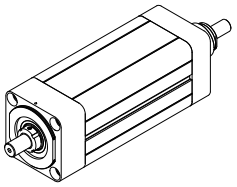

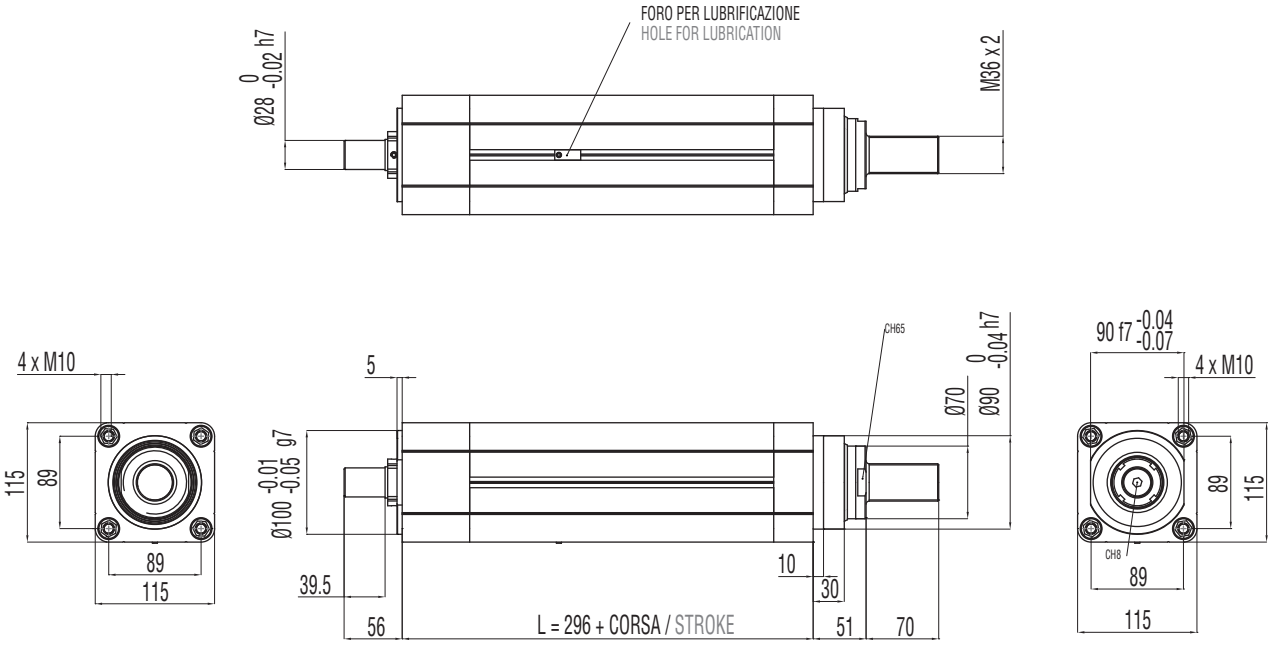

B00 + D00

MODULO BASE + TRASMISSIONE COASSIALE PER MOTORE CUSTOM (SENZA RIDUTTORE)

BASIC MODULE + CUSTOM IN-LINE TRANSMISSION W/O REDUCTION STAGE FOR CUSTOM MOTORS

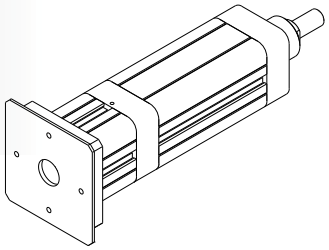

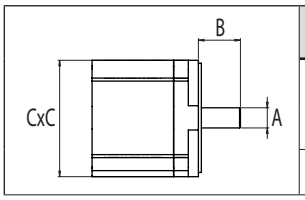

TAGLIA GIUNTO COUPLING SIZE	DIMENSIONI LIMITI INTERFACCIA MAX INTERFACE DIMENSIONS		
	A	B	C
	[mm]	[mm]	[mm]
150	30 max	40 min / 52 max	130 max

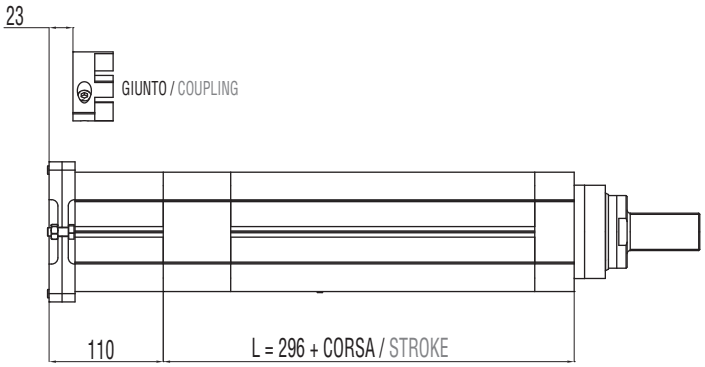

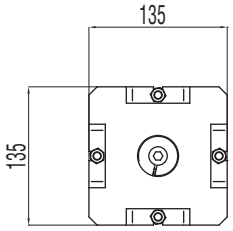

B00 + D01

MODULO BASE + TRASMISSIONE COASSIALE PER MOTORE COMPATIBILE (SENZA RIDUTTORE)

BASIC MODULE + IN-LINE TRANSMISSION W/O REDUCTION STAGE FOR COMPATIBLE MOTORS

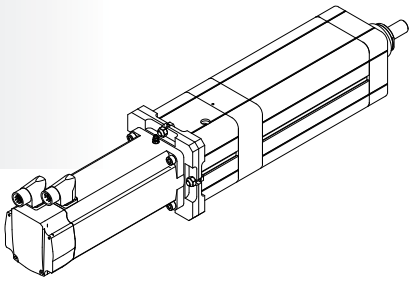

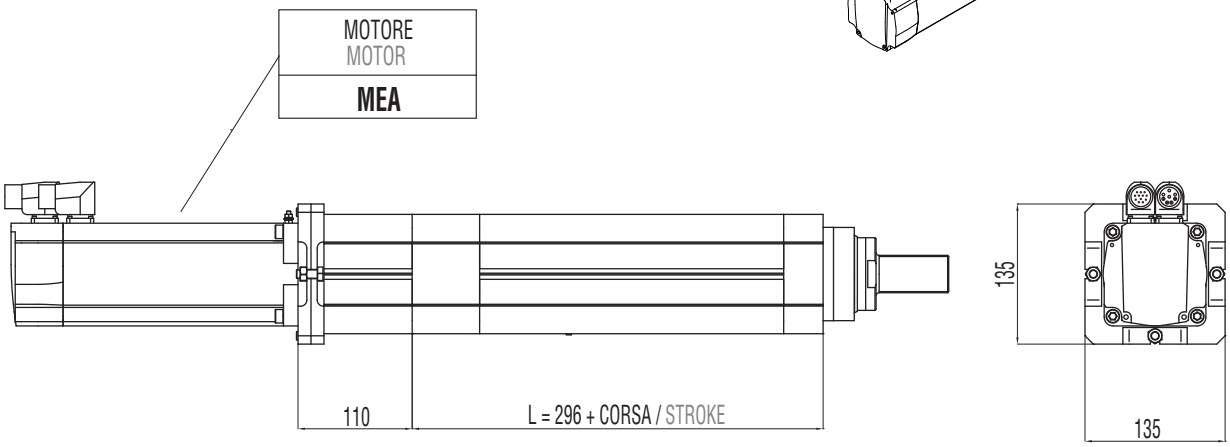

B00 + D02

MODULO BASE + RIDUTTORE EPICICLOIDALE COASSIALE COMPATIBILE

BASIC MODULE + IN-LINE COMPATIBLE PLANETARY GEARBOX REDUCTION STAGE

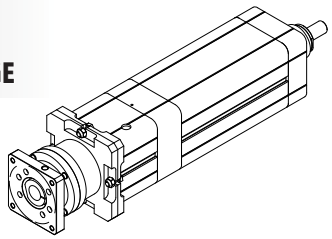

RIDUTTORE / PLANETARY GEARBOX
GCA*
GDA**
GEA***
GCB*
GEB**

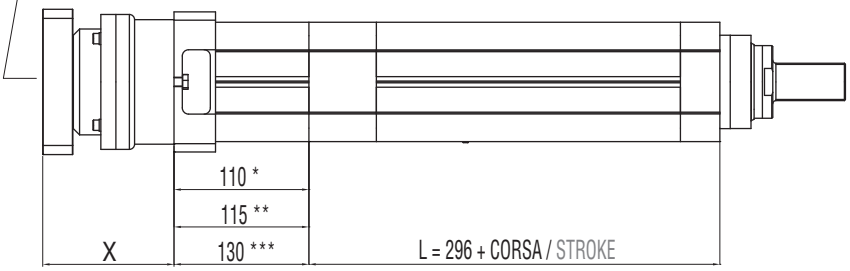

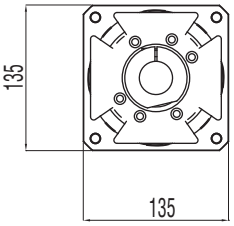

B00 + A01

MODULO BASE + RINVIO ANGOLARE COMPATIBILE

BASIC MODULE + COMPATIBLE ANGLE BEVEL GEARBOX STAGE

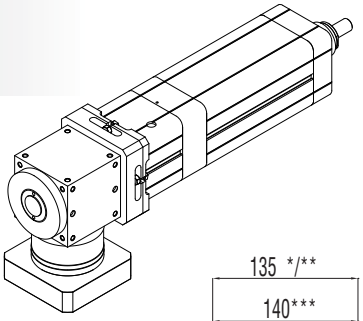

RINVIO ANGOLARE ANGLE BEVEL GEARBOX
ACA*
ADA**
AEA***

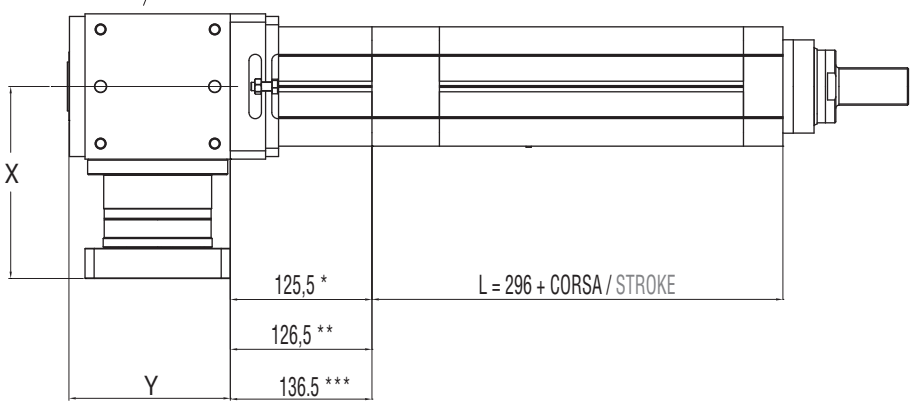

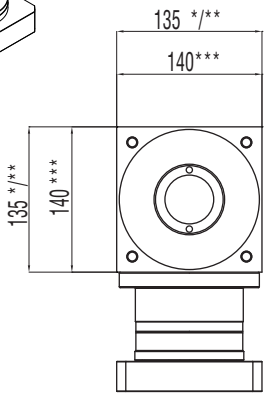

B00 + R00

MODULO BASE + TRASMISSIONE A CINGHIA IN PARALLELO PER MOTORE CUSTOM

BASIC MODULE + PARALLEL CUSTOM BELT GEARBOX STAGE FOR CUSTOM MOTORS

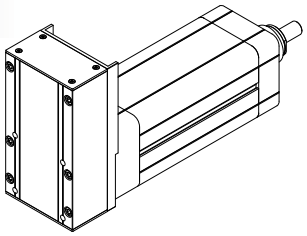

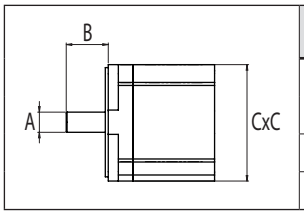

	DIMENSIONI LIMITI INTERFACCIA MAX INTERFACE DIMENSIONS		
	A	B	C
	[mm]	[mm]	[mm]
R=1:1	24 max	42 min / 58 max	110 max
R=1:2	19 max	36 min / 50 max	110 max

RAPPORTO / RATIO	1:1	1:2
PASSO / PITCH	8 mm	5 mm
Z = DENTI / TEETH	30	24
DIAMETRO PRIMITIVO PULEGGIA MOTRICE DRIVING PULLEY PITCH DIAMETER	76,39 mm	38,2 mm

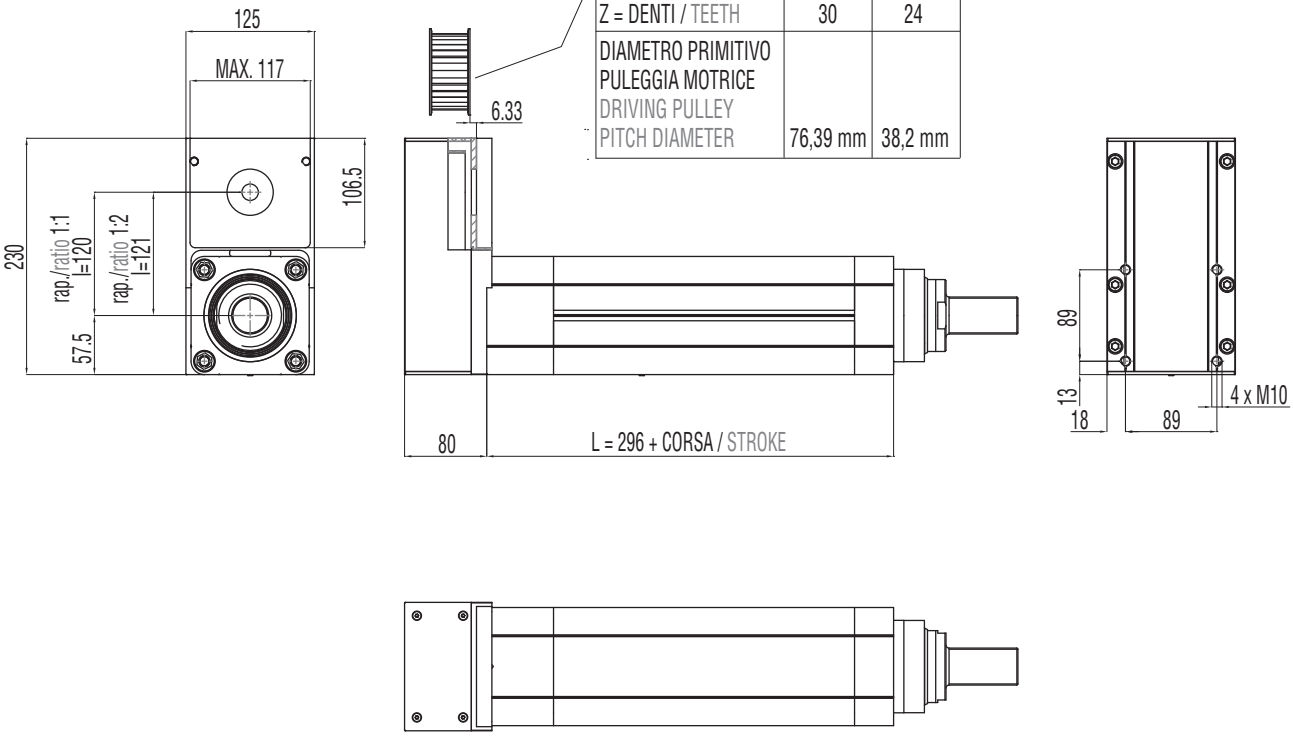

B00 + R01

MODULO BASE + TRASMISSIONE A CINGHIA IN PARALLELO PER MOTORE COMPATIBILE

BASIC MODULE + PARALLEL BELT GEARBOX STAGE FOR COMPATIBLE MOTORS

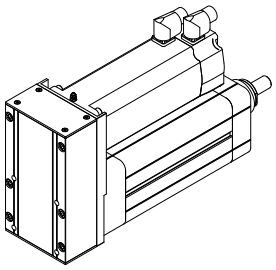

MOTORE MOTOR
MEA
MCA
MCB
MCC
MCD
MDA
MDB
MDC

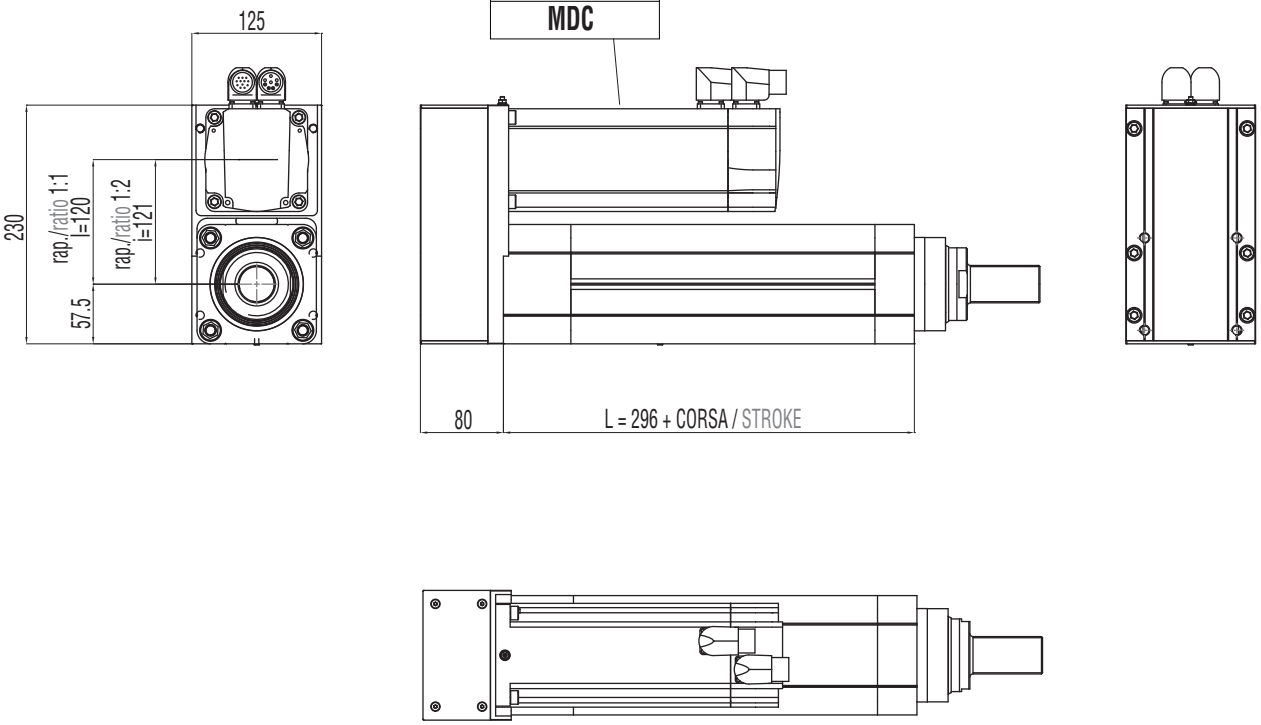

B00 + R02

MODULO BASE + TRASMISSIONE A CINGHIA IN PARALLELO + RIDUTTORE EPICICLOIDALE COMPATIBILE

BASIC MODULE + PARALLEL BELT GEARBOX STAGE + IN-LINE COMPATIBLE PLANETARY GEARBOX REDUCTION STAGE

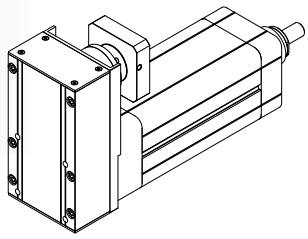

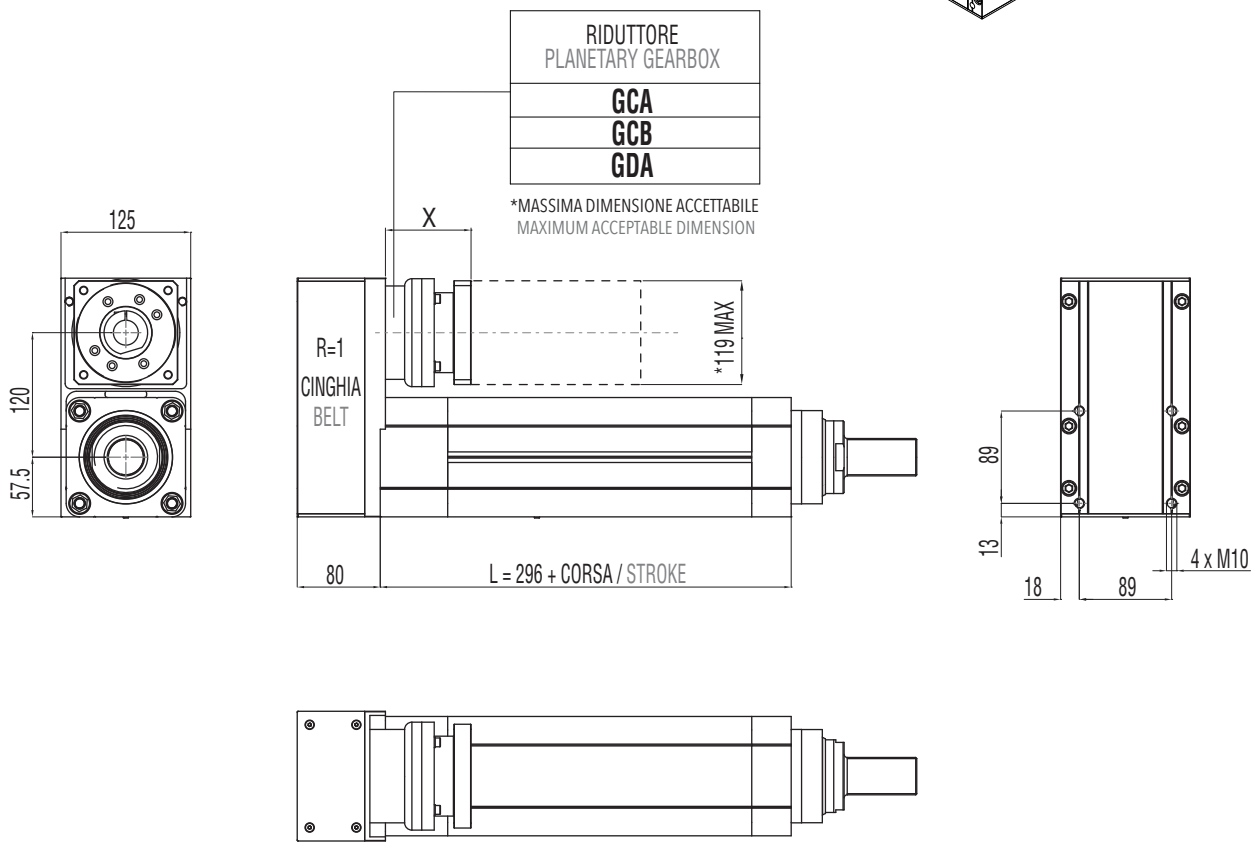

3.9.7 Accessori disponibili

Per le tabelle e i disegni tecnici degli accessori disponibili fare riferimento al paragrafo 3.10 (da pag. 136).

3.9.7 Available accessories

For tables and drawings please refer to paragraph 3.10 (from page 136).

3.10 Accessori da grandezze IE 32 a IE 100 XL
Accessories from IE 32 to IE 100 XL sizes

3.10.1

FS Forcella Stelo
Rod Fork

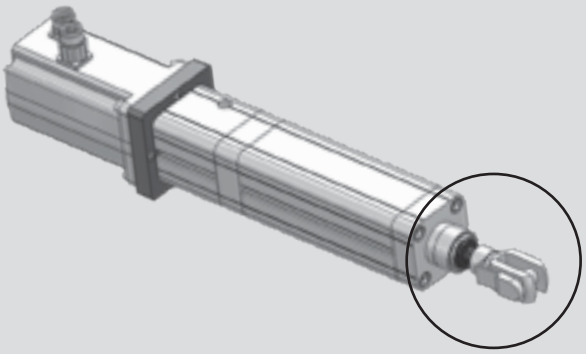

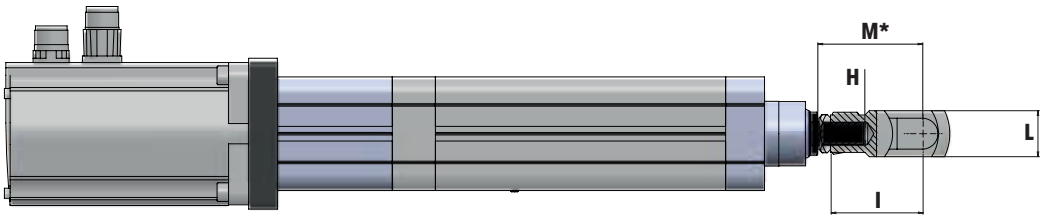

*QUOTA MINIMA, REGOLAZIONE A CARICO DEL CLIENTE
MINIMUM DIMENSION, REGULATION MADE BY THE CUSTOMER

TAGLIA / SIZES	A	B	C	D	E	F	G	H	I	L	M
32	52	20	10	20	26	Ø 18	Ø 10 h 8	M10 x 1.25	40	20	48
40	62	24	12	24	32	Ø 20	Ø 12 h 8	M12 x 1.25	48	24	57
50	83	32	16	32	40	Ø 26	Ø 16 h 8	M16 x 1.5	64	32	74
63	83	32	16	32	40	Ø 26	Ø 16 h 8	M16 x 1.5	64	32	74
80	105	40	20	40	48	Ø 34	Ø 20 h 8	M20 x 1.5	80	40	92
80HL	105	40	20	40	48	Ø 34	Ø 20 h 8	M20 x 1.5	80	40	92
100	105	40	20	40	48	Ø 34	Ø 20 h 8	M20 x 1.5	80	40	92
100HL	105	40	20	40	48	Ø 34	Ø 20 h 8	M20 x 1.5	80	40	92
100XL	188	72	35	70	83	Ø 60	Ø 35 h 8	M36 x 2	144	70	162

3.10.2

SS Snodo Sferico
Swivel Joint

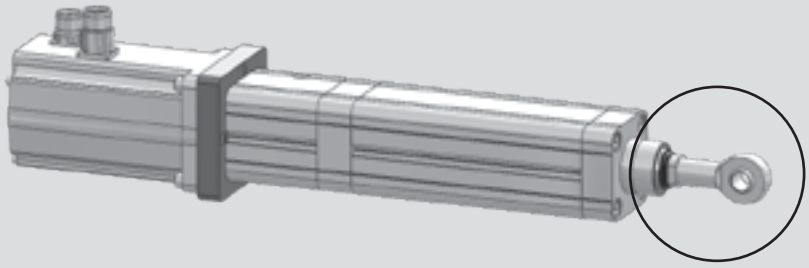

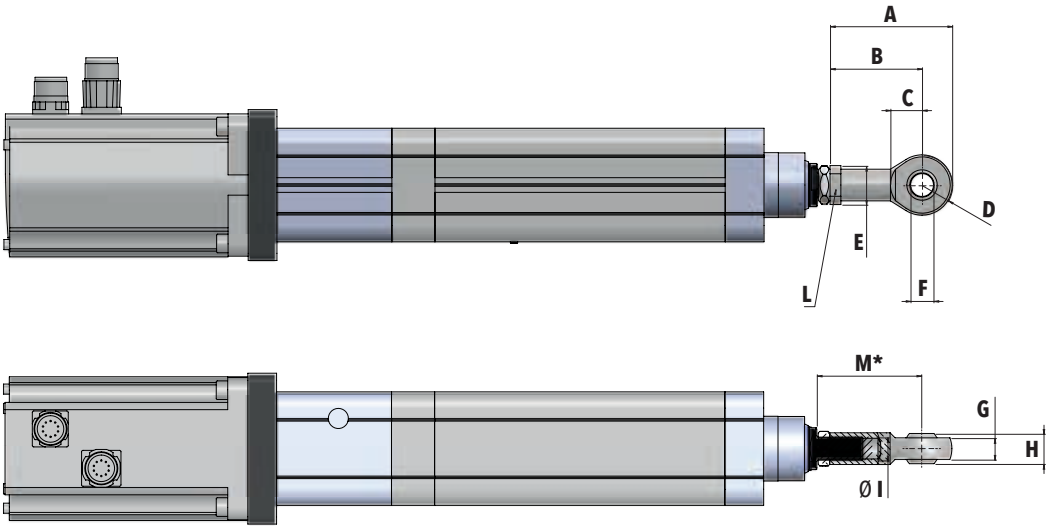

*QUOTA MINIMA, REGOLAZIONE A CARICO DEL CLIENTE
MINIMUM DIMENSION, REGULATION MADE BY THE CUSTOMER

TAGLIA / SIZES	A	B	C	D	E	F	G	H	I	L	M
32	57	43	15	14	Ø 19	Ø 10 H 7	10.5	14	M10 x 1.25	CH17	51
40	66	50	16	16	Ø 22	Ø 12 H 7	12	16	M12 x 1.25	CH19	59
50	85	64	22	21	Ø 27	Ø 16 H 7	15	21	M16 x 1.5	CH22	74
63	85	64	22	21	Ø 27	Ø 16 H 7	15	21	M16 x 1.5	CH22	74
80	102	77	26	25	Ø 34	Ø 20 H 7	18	25	M20 x 1.5	CH30	89
80HL	102	77	26	25	Ø 34	Ø 20 H 7	18	25	M20 x 1.5	CH30	89
100	102	77	26	25	Ø 34	Ø 20 H 7	18	25	M20 x 1.5	CH30	89
100HL	102	77	26	25	Ø 34	Ø 20 H 7	18	25	M20 x 1.5	CH30	89
100XL	165	125	41	40	Ø 58	Ø 35 H 7	28	43	M36 x 2	CH50	143

3.10.3

FV Flangia Frontale
Front Flange

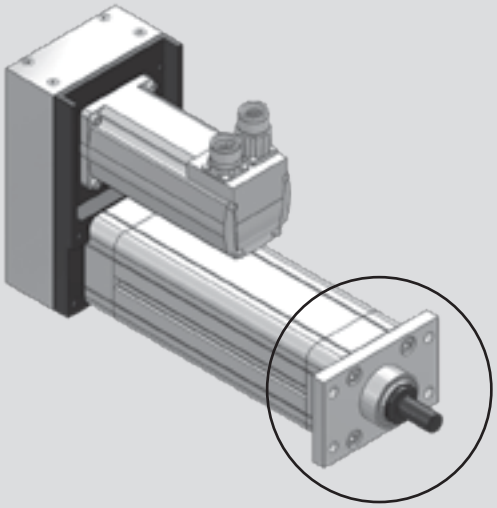

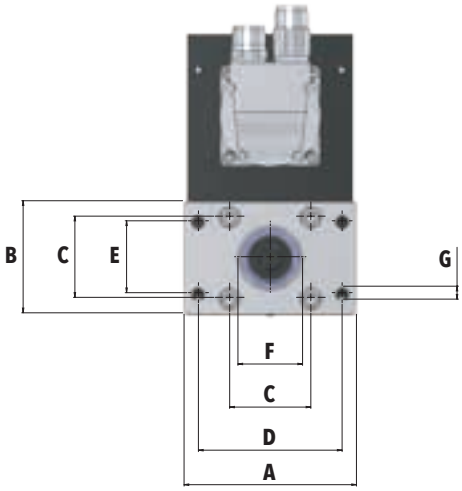

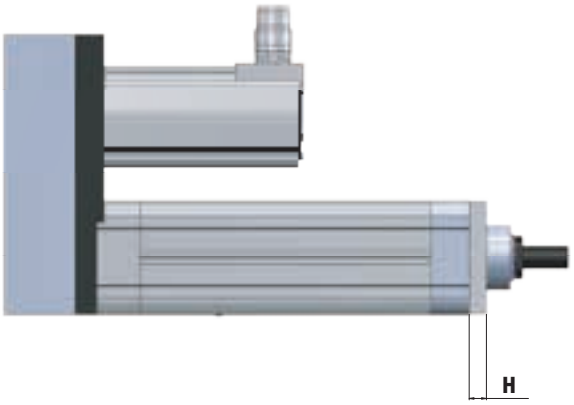

TAGLIA / SIZES	A	B	C	D	E	F	G	H
32	80	50	32,5	64	32	Ø 30 H7	4 x Ø 7	10
40	90	55	38	72	36	Ø 35 H7	4 x Ø 9	10
50	110	66	46,5	90	45	Ø 40 H7	4 x Ø 9	12
63	120	78	56,5	100	50	Ø 45 H7	4 x Ø 9	12
80	153	98	72	126	63	Ø 45 H7	4 x Ø 12	16
80HL	153	98	72	126	63	Ø 55 H7	4 x Ø 12	16
100	178	115	89	150	75	Ø 55 H7	4 x Ø 14	16
100HL	178	115	89	150	75	Ø 75 H7	4 x Ø 14	16
100XL	178	115	89	150	75	Ø 90 H7	4 x Ø 14	16

3.10.4

PV Piedino Verticale
Angle Foot

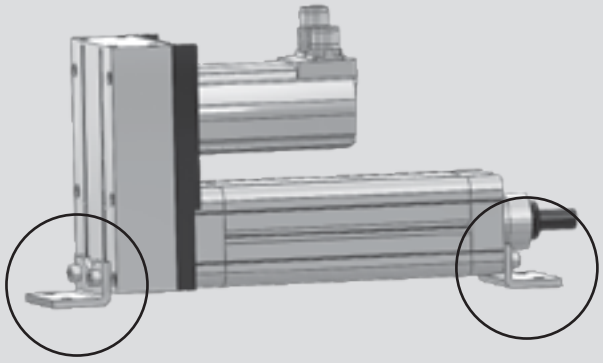

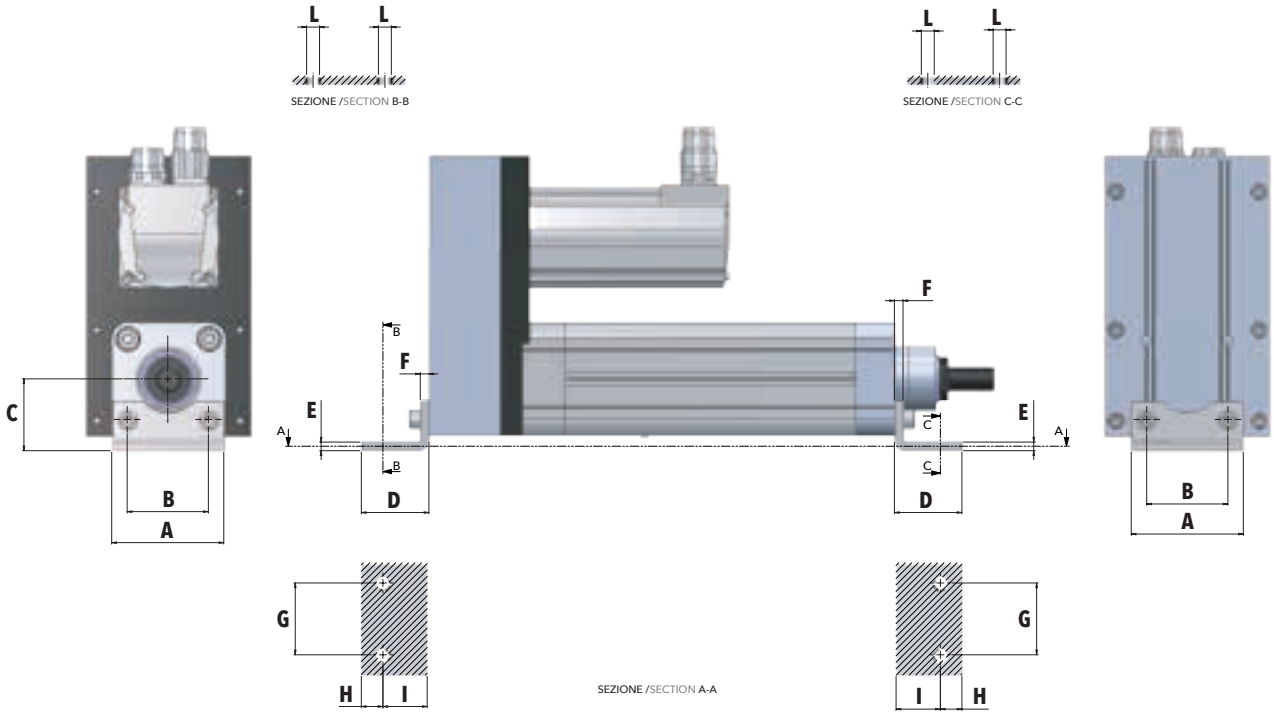

TAGLIA / SIZES	A	B	C	D	E	F	G	H	I	L
32	47	32,5	32	35	5	5	32	11	24	Ø 7
40	54	38	36	43	5	5	36	15	28	Ø 9
50	66	46,5	45	47	6	6	45	15	32	Ø 9
63	78	56,5	50	47	6	6	50	15	32	Ø 9
80	98	72	63	61	7	7	63	20	41	Ø 12
80HL	98	72	63	61	7	7	63	20	41	Ø 12
100	115	89	71	66	7	7	75	25	41	Ø 14
100HL	115	89	71	66	7	7	75	25	41	Ø 14
100XL	115	89	71	66	7	7	75	25	41	Ø 14

3.10.5

CF Cerniera Femmina
Rear Female Clevis with Pin

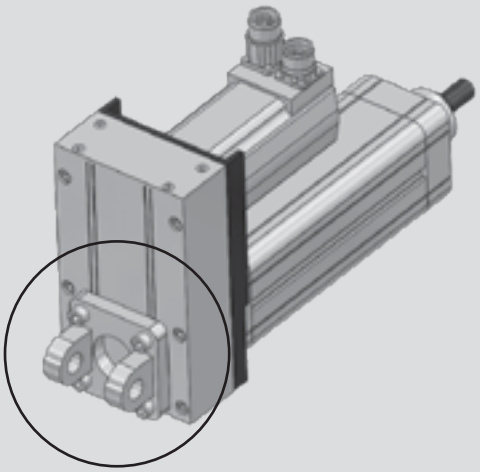

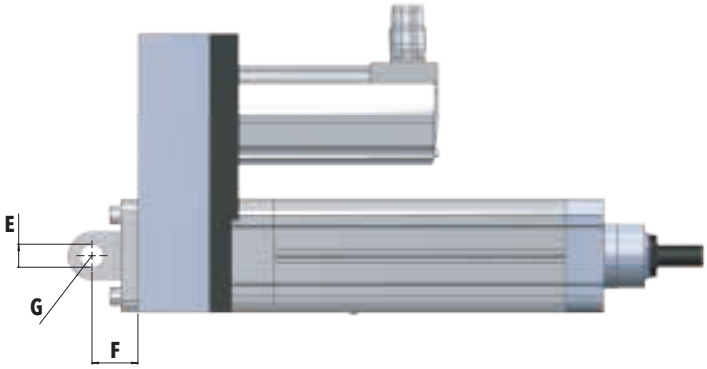

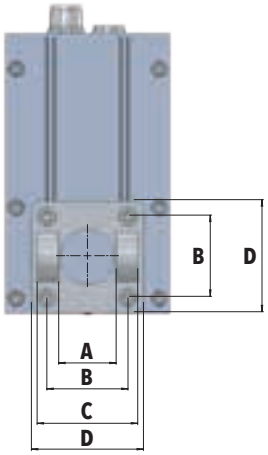

TAGLIA / SIZES	A	B	C	D	E	F	G
32	26	32,5	45	47	Ø 10 H9	22	11
40	28	38	52	54	Ø 12 H9	25	13
50	32	46,5	60	66	Ø 12 H9	27	13
63	40	56,5	70	78	Ø 16 H9	32	17
80	50	72	90	98	Ø 16 H9	36	17
80HL	50	72	90	98	Ø 16 H9	36	17
100	60	89	110	115	Ø 20 H9	41	21
100HL	60	89	110	115	Ø 20 H9	41	21
100XL	60	89	110	115	Ø 20 H9	41	21

3.10.6

KO Controcerniera Orizzontale
Square Horizontal Counterclevis

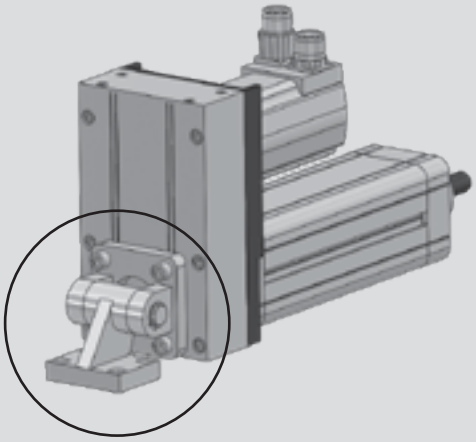

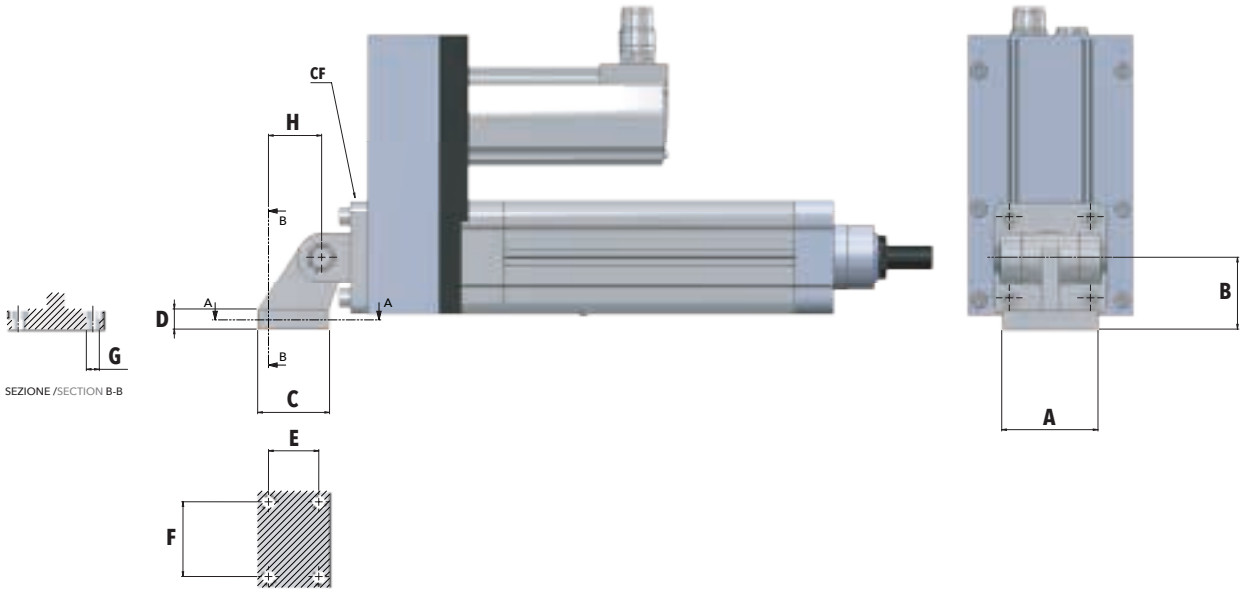

SEZIONE /SECTION B-B

SEZIONE /SECTION A-A

TAGLIA / SIZES	A	B	C	D	E	F	G	H
32	51	32	31	8	18	38	Ø 6,6	21
40	54	36	35	10	22	41	Ø 6,6	24
50	65	45	45	12	30	50	Ø 9	33
63	67	50	50	14	35	52	Ø 9	37
80	86	63	60	14	40	66	Ø 11	47
80HL	86	63	60	14	40	66	Ø 11	47
100	96	71	70	17	50	76	Ø 11	55
100HL	96	71	70	17	50	76	Ø 11	55
100XL	96	71	70	17	50	76	Ø 11	55

3.10.7

KM Controcerniera Maschio
Male Clevis

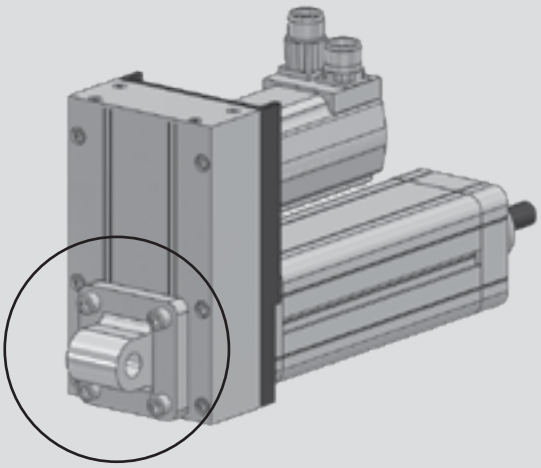

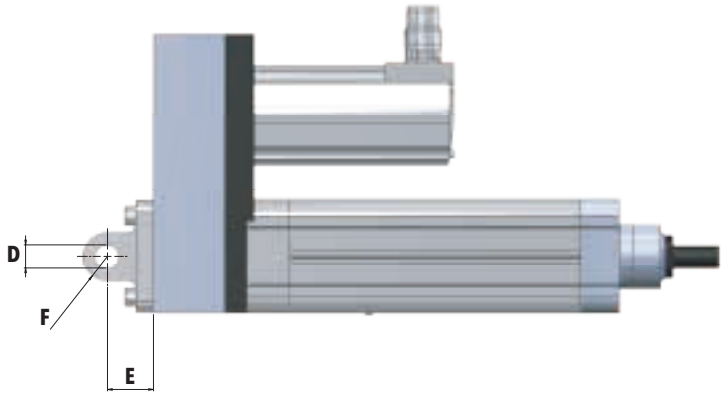

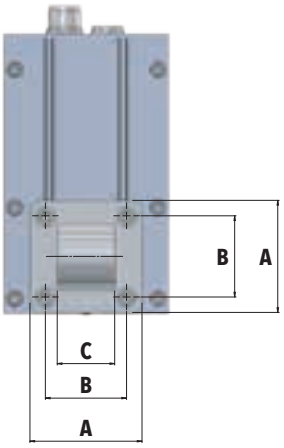

TAGLIA / SIZES	A	B	C	D	E	F
32	47	32,5	26	Ø 10 H7	22	11
40	54	38	28	Ø 12 H7	25	13
50	66	46,5	32	Ø 12 H7	27	13
63	78	56,5	40	Ø 16 H7	32	17
80	98	72	50	Ø 16 H7	36	17
80HL	98	72	50	Ø 16 H7	36	17
100	115	89	60	Ø 20 H7	41	21
100HL	115	89	60	Ø 20 H7	41	21
100XL	115	89	60	Ø 20 H7	41	21

3.10.8

KS Controcerniera Sferica
Male Clevis with Spherical Knuckle

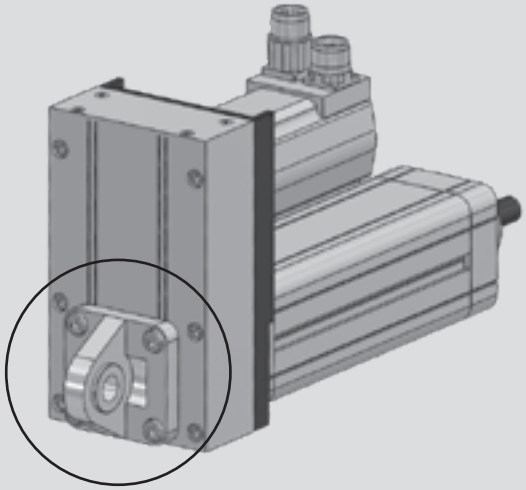

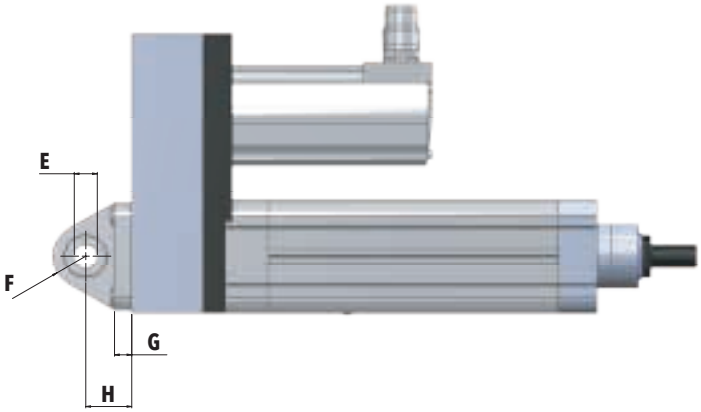

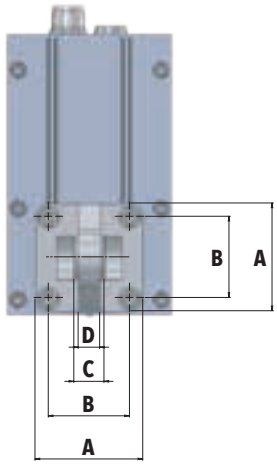

TAGLIA / SIZES	A	B	C	D	E	F	G	H
32	45	32,5	14	10,5	Ø 10 H7	15	10	22
40	55	38	16	12	Ø 12 H7	18	10	25
50	65	46,5	21	15	Ø 16 H7	20	10	27
63	75	56,5	21	15	Ø 16 H7	23	12	32
80	95	72	25	18	Ø 20 H7	27	14	36
80HL	95	72	25	18	Ø 20 H7	27	14	36
100	115	89	25	18	Ø 20 H7	30	16	41
100HL	115	89	25	18	Ø 20 H7	30	16	41
100XL	115	89	25	18	Ø 20 H7	30	16	41

3.10.9

PE Perni Oscillanti
Pivoting Pins

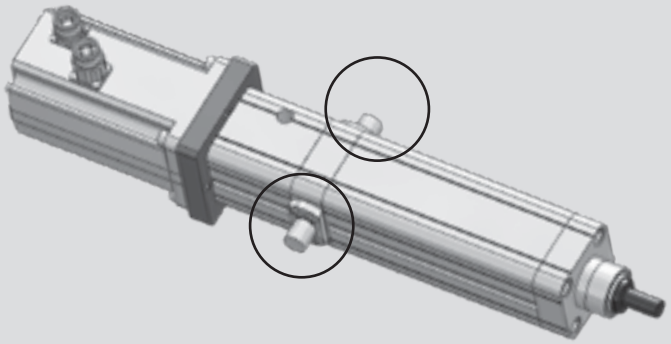

COASSIALE / IN-LINE VERSION

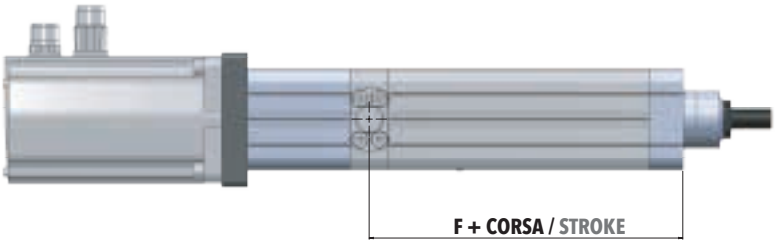

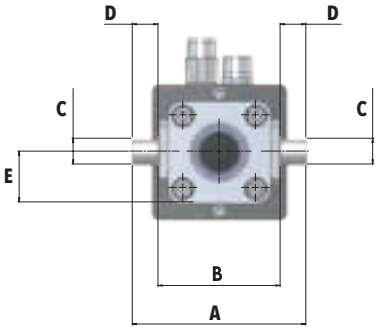

PARALLELO / BELT GEARBOX STAGE

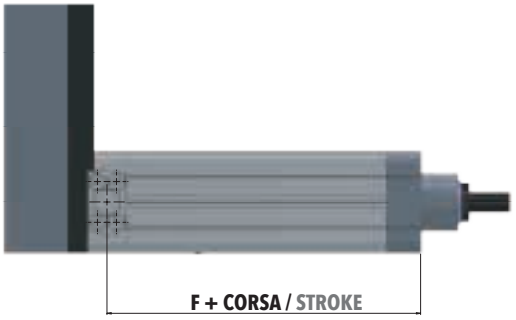

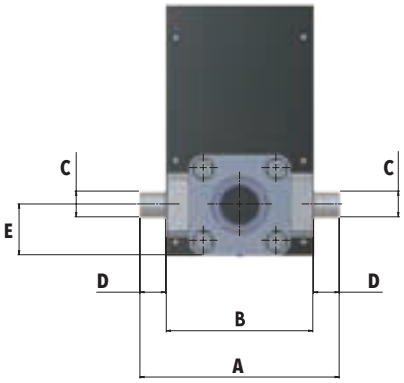

TAGLIA / SIZES	A COASSIALE IN-LINE VERSION	A PARALLELO BELT GEARBOX STAGE	B COASSIALE IN-LINE VERSION	B PARALLELO BELT GEARBOX STAGE	C	D	E	F
32	91	91	67	67	Ø 12 g7	12	25	130
40	96	96	72	72	Ø 12 g7	12	27,5	130
50	120	147	88	115	Ø 16 g7	16	34	122,5
63	135	155	95	115	Ø 20 g7	20	39,5	144
80	169	169	129	129	Ø 20 g7	20	49	175
80HL	169	169	129	129	Ø 20 g7	20	49	211
100	190	190	140	140	Ø 25 g7	25	57,5	185
100HL*	190	190	140	140	Ø 25 g7	25	57,5	197
100HL**	190	190	140	140	Ø 25 g7	25	57,5	231
100XL	190	190	140	140	Ø 25 g7	25	57,5	263,5

* Vite Ø 40 con passo 5, 10, 20 / Ballscrew Ø 40 with pitch 5, 10, 20

** Vite Ø 40 con passo 40 / Ballscrew Ø 40 with pitch 40

3.11 Sistemi di guida / Guiding unit

3.11.1

Tipo "H"
"H" Type

COASSIALE / IN-LINE VERSION

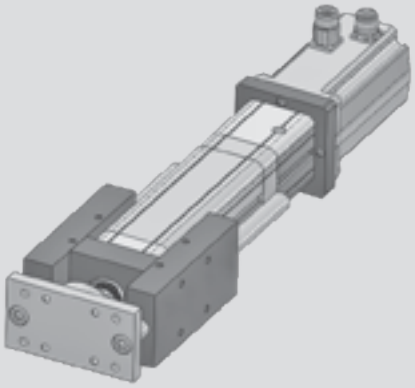

PARALLELO / BELT GEARBOX STAGE

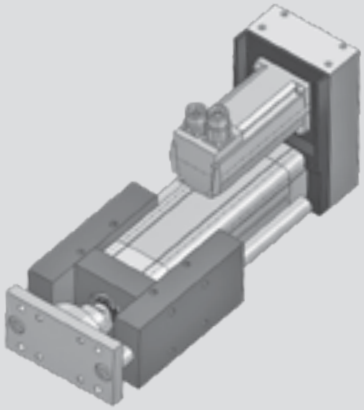

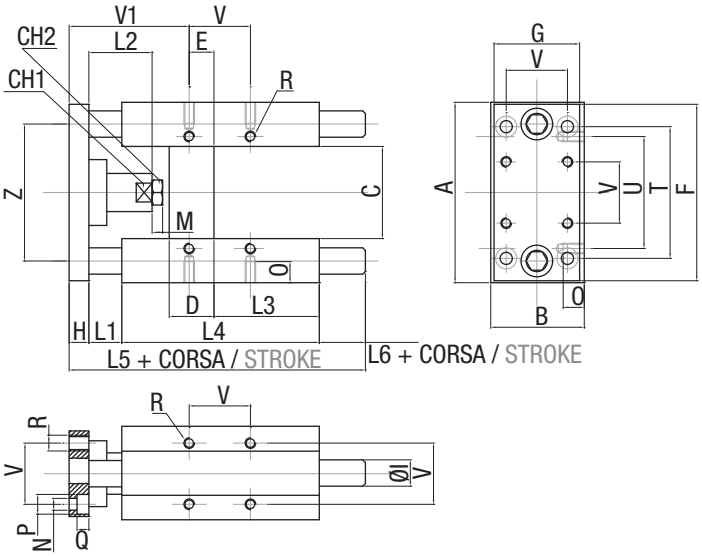

TABELLA PESI / WEIGHT

TAGLIA SIZES	PESO CORSA WEIGHT STROKE	PESO ogni 100 mm di CORSA WEIGHT a 100 mm STROKE
Ø [mm]	[kg]	[kg]
32	1,3	0,18
40	2,4	0,31
50	3,5	0,48
63	4,6	0,48
80 80 HL	8,4	0,77
100 100 HL 100 XL	11,8	0,77

TABELLA DIMENSIONALE / OVERALL DIMENSION

TAGLIA SIZES	GIUNTO LUNGO LONG COUPLING																											GIUNTO CORTO SHORT COUPLING			
	A	B	C	CH1	CH2	D	E	F	G	H	I	L1	L2	L3	L4	L5	L6	M	N	O	P	Q	R	T	U	V	V1	Z	L1	L2	L6	V
Ø [mm]	[mm]																												[mm]			
32	97	49	51	15	17	24	4,3	93	45	12	12	25	42	75	125	187	25	6	6,6	12	11	6,5	M6	78	61	32,5	82,7	74	3	19	47	60,7
40	115	58	58	15	19	28	11	112	55	12	16	25	42	80	140	207	30	7	6,6	12	11	6,5	M6	84	69	38	86	87	3	24	52	64
50	137	70	70	20	24	34	18,8	134	65	15	20	25	50	78	148	223	35	8	9	16	15	9	M8	100	85	46,5	92	104	3	27	57	70
63	152	85	85	20	24	34	15,3	147	80	15	20	25	50	106	178	243	25	8	9	16	15	9	M8	105	100	56,5	96,7	119	3	27	47	74,7
80 80 HL	189	105	105	26	30	50	25	180	100	20	25	25	50	111	195	267	27	9	11	20	18	11	M10	130	130	72	104	148	3	27	49	82
100 100 HL 100 XL	213	130	131	26	30	55	30	206	120	20	25	25	50	128	218	290	27	9	11	20	18	11	M10	150	150	89	105	173	3	27	49	83

3.11.2

Tipo "U"
"U" Type

COASSIALE / IN-LINE VERSION

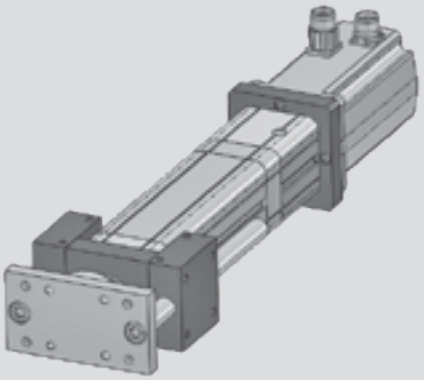

PARALLELO / BELT GEARBOX STAGE

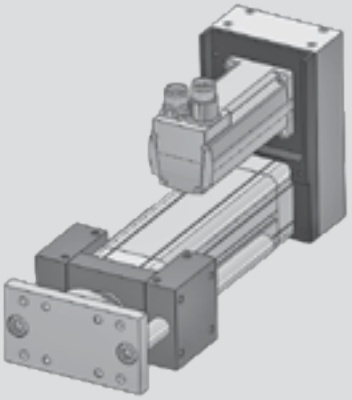

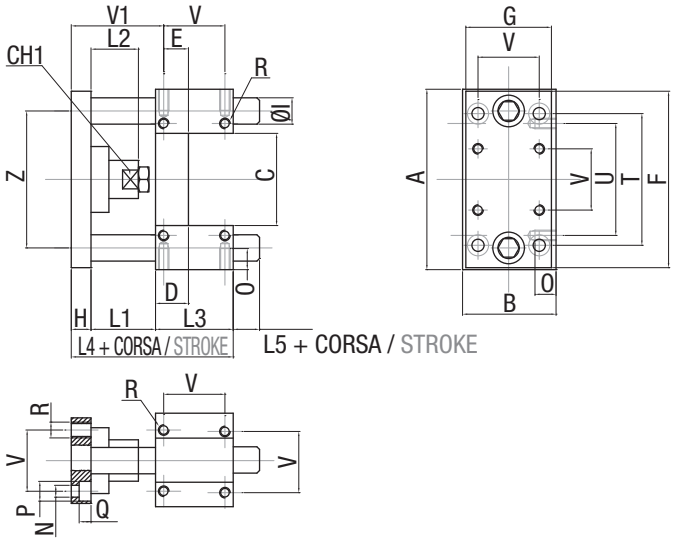

TABELLA DIMENSIONALE / OVERALL DIMENSION

TAGLIA SIZES	GIUNTO LUNGO / LONG COUPLING																							
	A	B	C	CH	D	E	F	G	H	I	L1	L2	L3	L4	L5	N	O	P	Q	R	T	U	V	V1	Z
Ø [mm]	[mm]																								
32	97	49	51	15	17	9,25	93	45	12	12	42	25	48	102	18	6,6	12	11	6,5	M6	78	61	32,5	61,75	74
40	115	58	58,2	15	21	11	112	55	12	16	43	25	58	113	17	6,6	12	11	6,5	M6	84	69	38	65	87
50	137	70	70,2	20	25	18,8	134	65	15	20	49	29	59	123	20	9	16	15	8,5	M8	100	85	46,5	70,2	104
63	152	85	85,2	20	25	15,3	147	80	15	20	49	29	76	140	21	9	16	15	9	M8	105	100	56,5	73,7	119

3.11.3 Codice di ordinazione

3.11.3 Designation code

VERSIONE TYPE	–	ALESAGGIO CILINDRO BORE CYLINDER	–	CORSA / STROKE [mm]	–	CARATTERISTICHE SPECIALI SPECIAL FEATURES

SUGM	Unità tipo "H" con manicotti a ricircolo di sfere Guiding unit type "H" with vall sleeves
SUGB	Unità tipo "H" con bussole sinterizzate autolubrificanti Guiding unit type "H" with self lubricating sintered bronze
SUGU	Unità tipo "U" con bussole sinterizzate autolubrificanti Guiding unit type "U" with self lubricating sintered bronze

32
40
50
63
80 / 80 HL
100 / 100 HL / 100 XL

ESEMPIO / EXAMPLE

SUGB	–	63	–	200	–	–

4. Categorie Motori/Riduttori/Rinvii angolari compatibili (32÷ 100XL)

Compatible Motors/ Planetary gearboxes/Angle bevel gearboxes categories (32 ÷ 100XL Sizes)

Motori / Motors pg. 148
Riduttori / Planetary gearboxes pg. 149
Rinvii angolari / Angle bevel gearboxes pg. 150

4.1 Motori
Motors

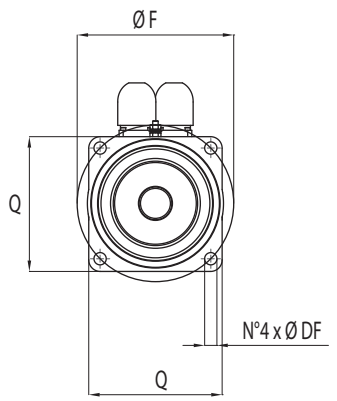

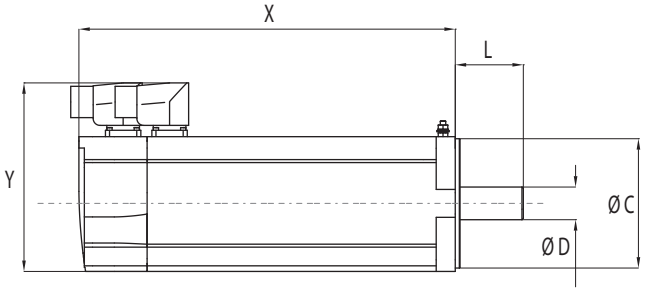

MOTORE MOTOR	D	L	C	F	DF	Q*	X**	Y**
MAA	9	20	40	63	5,5	55		
MBA	11	23	60	75	5,5	70		
MBB	11	23	60	90	5,8	75		
MBC	11	30	50	70	4,5	60		
MCA	14	30	60	75	5,5	70		
MCB	14	30	60	90	5,8	75		
MCC	14	30	80	100	6,5	92		
MCD	14	30	50	70	4,5	60		
MCE	14	30	60	75	6,5	72		
MCF	14	30	50	70	5,5	60		
MDA	19	40	95	115	9	105		
MDB	19	40	80	100	7	96		
MDC	19	35	70	90	6	80		
MDD	19	35	70	90	7	80		
MEA	24	50	95	115	9	100		
MEB	24	50	110	130	10	115		
MFA	16	40	80	100	7	90		
MFB	16	40	70	90	7	80		
MGA	10	32	80	100	6,6	90		

* Il valore "Q" è indicativo e varia a seconda della sigla e marca del motore. / "Q" value is indicative and it depends on the motor type and brand.

** I valori "X" e "Y" variano a seconda della sigla e marca del motore. / "X" and "Y" values depend on the motor type and brand.

MOTORE MOTOR	ESEMPIO DI MARCA E MODELLO BRAND AND TYPE EXAMPLE
MAA	SCHNEIDER (BSH/BMH 0551 / 0552 / 0553) SIEMENS (1FK7022) PARKER (SMB60.9X20) DANAHER (DBL2) OSAI (B28)
MBA	SCHNEIDER (BSH/BMH 0701 / 0702) PARKER (SMB60.11x23 / SMB82.11x23) OSAI (B36) LENZE (MCS06) SEW (CMP 50S M L BP)
MBB	DANAHER (DBL 3-11x23)
MBC	OMRON (R88M-K20030 11x23)
MCA	SCHNEIDER (BSH/BMH 0703) ELAU (iSH070-60-030) PARKER (SMB 82. 14x30)
MCB	DANAHER (DBL3. 14x30)
MCC	OSAI (B56) LENZE (MCS09) SEW (DFS 56)
MCD	OMRON (R88M-K20030 14x30)
MCE	SIEMENS (1FK7032 / 1FK7034)
MCF	DENSO (R2AA080)
MDA	SCHNEIDER (BSH/BMH 1001 / 1002 / 1003) PARKER (SMB82.19x40 / SMB100.19x40) DANAHER (DBL4) OSAI (B63) OMRON (R88M-K1K030)
MDB	SIEMENS (1FK 7040 / 1FK 7041)
MDC	OMRON (R88M.K75030)
MDD	DELTA ELECTRONICS (ECMA C0807) SIBONI (S 080 2B)
MEA	SCHNEIDER (BSH/BMH 1004) PARKER (SMB 100.24x50)
MEB	EMERSON - CONTROL TECHNIQUE 115 STOBER - EZ503U ALLEN-BRADLEY MPL-B4560
MFA	ALLEN-BRADLEY MPL-B 330P
MFB	DELTA ECMA C20807 YASKAWA SGMP H07
MGA	FANUC ALPHA IS2-5000

4.2 Riduttori epicicloidali
Planetary gearboxes

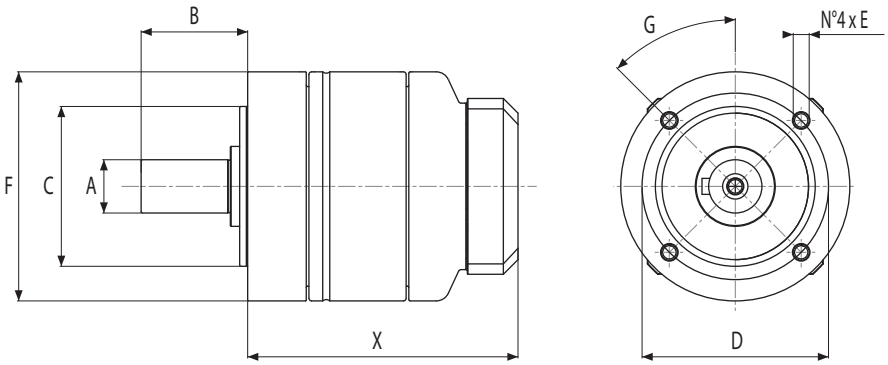

RIDUTTORE PLANETARY GEARBOX	A	B	C	D	E	F	G	X* 1 STAGE	X* 2 STAGES
GBA	12	24,5	35	44	M4	50	0°	66,5	93,5
GBB	14	35	40	52	M5	60	45°	90	123
GCA	16	36	52	62	M5	70	0°	81	107
GCB	20	40	60	70	M6	86	45°	115	154,5
GDA	22	46	68	80	M6	90	0°	97,5	132,5
GEA	32	70	90	108	M8	120	0°	116,5	155,5
GEB	25	55	80	100	M10	114	45°	149	202

* Il valore "X" varia a seconda della sigla della marca e del rapporto di riduzione del riduttore.
"X" value depends on the planetary gearbox type, brand and reduction ratio.

RIDUTTORE PLANETARY GEARBOX	ESEMPIO DI MARCA E MODELLO BRAND AND TYPE EXAMPLE
GBA	APEX (AE 050) WITTENSTEIN (LP 050) NEUGART (PLPE 050)
GBB	APEX (PGII 060) WITTENSTEIN (CP 060) NEUGART (PLE 060) SCHNEIDER (GBX 060)
GCA	APEX (AE 070) WITTENSTEIN (LP 070) NEUGART (PLPE 070)
GCB	APEX (PGII 080) WITTENSTEIN (CP 080) NEUGART (PLE 080) SCHNEIDER (GBX 080)
GDA	APEX (AE090) WITTENSTEIN (LP 090) NEUGART (PLPE 090)
GEA	APEX (AE 120) WITTENSTEIN (LP120) NEUGART (PLE 120)
GEB	APEX (PGII 120) WITTENSTEIN (CP 115) NEUGART (PLE 120) SCHNEIDER (GBX 120)

4.3 Rinvii angolari
Angle bevel gearboxes

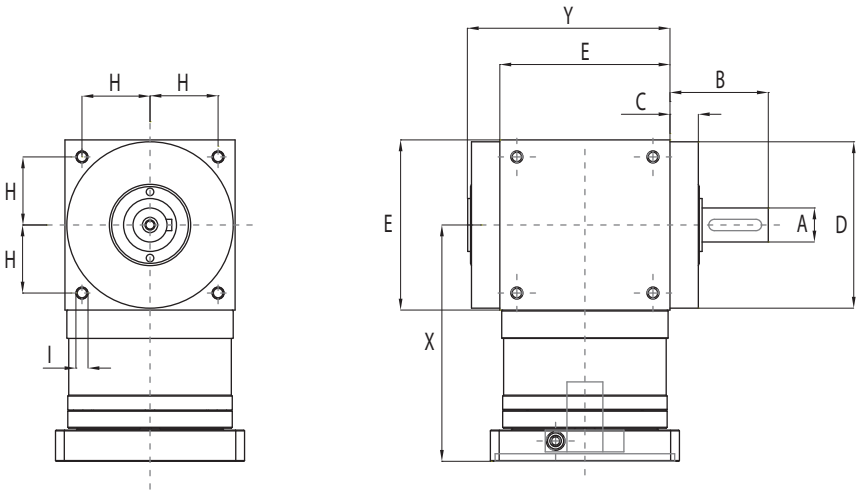

RINVIO ANGOLARE ANGLE BEVEL GEARBOX	A	B	C	D	E	H	I	X* 1 STAGE	X* 2 STAGES	Y
AAA	13	19,5	13	63	65	27	M4	101	129	80
ABA	16	30	14,5	73	75	30	M6	117	143,5	91,5
ACA	18	35	15	88	90	36	M6	125	165,5	107
ADA	22	40	15	108	110	44	M8	141,5	197	127
AEA	32	50	15	135	140	55	M10	175	234,5	157

* Il valore "X" varia a seconda della sigla della marca e del rapporto di riduzione del rinvio angolare.
"X" value depends on the bevel gearbox type, brand and reduction ratio.

RINVIO ANGOLARE ANGLE BEVEL GEARBOX	ESEMPIO DI MARCA E MODELLO BRAND AND TYPE EXAMPLE
AAA	APEX ATB065
ABA	APEX ATB075
ACA	APEX ATB090
ADA	APEX ATB110
AEA	APEX ATB140

5. Grandezze 125 / 160 / 240

125 / 160 / 240 Sizes

IE 125 pg. 152
IE 160 pg. 162
IE 240 pg. 174

5.1 IE 125

5.1.1 Caratteristiche tecniche

5.1.1 Technical features

ISOMOVE IE 125			10	20
P	PASSO VITE SCREW LEAD	[mm]	10	20
D	DIAMETRO VITE SCREW DIAMETER	[mm]	63	50
F_d	CARICO MASSIMO DINAMICO APPLICABILE MAX ADMISSIBLE DYNAMIC LOAD	[N]	80000*	80000*
$C_{in,max}$	PER AVERE TO GET $F_a = F_d$	[Nm]	141,5	283
$C_{m,max}$	"CASO 1" / "CASE 1": B	[Nm]	141,5	283
	"CASO 2" / "CASE 2" : B+D / B+A	[Nm]	$\left[\frac{157}{R}\right] + C_s$	$\left[\frac{314}{R}\right] + C_s$
			R = rapporto di riduzione del riduttore / rinvio angolare R = planetary / angle bevel gearbox reduction ratio	
	"CASO 3"/ "CASE 3" : B+R (R00)	[Nm]	157	314
			R = rapporto di riduzione della trasmissione a cinghia (disponibile R=1) R = belt gearbox reduction ratio (available R=1)	
	"CASO 4"/ "CASE 4" : B+R (R120)	[Nm]	$\frac{174}{R}$	$\frac{349}{R}$
			R = rapporto di riduzione del riduttore epicicloidale R = planetary gearbox reduction ratio	
F_{st}	CARICO MASSIMO STATICO APPLICABILE MAX ADMISSIBLE STATIC LOAD	[N]	100000	100000
$V_{out,max}$ $N_{in,max}$	VELOCITÀ DI TRASLAZIONE MASSIMA IN USCITA / ROTAZIONE MASSIMA VITE RDS MAX OUTPUT SPEED / MAX BALLSCREW ROTATING INPUT SPEED	[mm/sec] [rpm]	265/1590	667/2000
a_{max}	ACCELERAZIONE MASSIMA IN USCITA MAX OUTPUT ACCELERATION	[m/sec^2]	2	3
S_{max}	CORSA MASSIMA STANDARD MAX STANDARD STROKE	[mm]	1200**	1200**
	PESO MODULO BASE CORSA 0 mm / PESO OGNI 100 mm DI CORSA BASIC MODULE WEIGHT FOR 0 mm STROKE / WEIGHT FOR ADDITIONAL 100 mm STROKE	[Kg]	15 / 5,3	14 / 4,8
$G_{s,max}$	GIOCO ASSIALE MASSIMO PER CHIOCCIOLA STANDARD MAX AXIAL BACKLASH FOR STANDARD BALLSCREW ASSEMBLY	mm	0,06	0,06
G_Z	GIOCO "0" DELLA CHIOCCIOLA "0" BACKLASH BALLSCREW ASSEMBLY		A RICHIESTA / UPON REQUEST	
$L_{10,Km}$	DURATA LIFETIME	Km	VEDI TABELLA / SEE TABLE pg. 154	

* Per le versioni R00/R01 controllare con i grafici delle pagina 156. / For R00/R01 types please check graph at page 156.
** Per corse superiori, contattare il nostro servizio tecnico. / For longer strokes please contact our technical dpt.

ISOMOVE IE 125			10	20
	VERSIONI DISPONIBILI AVAILABLE TYPES		R00 / R120 / A110 / A140 / D-R120 / D-R155	
$F_{a,p}$	POSSIBILE CON IL RIDUTTORE EPICICLOIDALE INDICATO POSSIBLE VALUE WITH THE INDICATED PLANETARY GEARBOX	[N]	AE120/80000 AE155/80000	AE120/45000*** AE155/75200***
	POSSIBILE CON IL RINVIO ANGOLARE INDICATO POSSIBLE VALUE WITH THE INDICATED ANGLE BEVEL GEARBOX	[N]	ATB110/37400*** ATB140/80000	ATB110/18600*** ATB140/43000***
	ACCESSORI DISPONIBILI AVAILABLE ACCESSORIES		NON DISPONIBILE / NOT AVAILABLE	

*** È il valore massimo ottenibile con il rapporto di riduzione disponibile avente il minore valore di coppia erogabile.
It is the max obtainable value with the available on tables reduction ratio which has the lowest value of nominal output torque.

RIDUTTORI-RINVII "STANDARD SETEC GROUP DISPONIBILI"
"STANDARD SETEC GROUP AVAILABLE" PLANETARY-ANGLE BEVEL GEARBOXES

TRASMISSIONE COASSIALE CON RIDUTTORE IN-LINE PLANETARY GEARBOX STAGE **B+D**	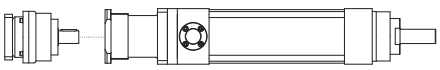 AE120 MODULO BASE / BASIC MODULE 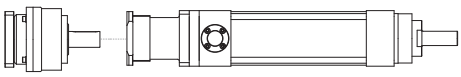 AE155 MODULO BASE / BASIC MODULE
TRASMISSIONE PARALLELA CON RIDUTTORE PARALLEL BELT GEARBOX STAGE + IN-LINE PLANETARY GEARBOX REDUCTION STAGE **B+R**	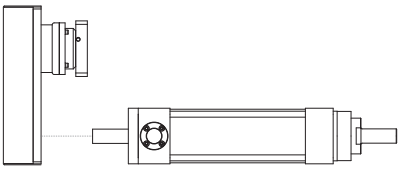 AE120 MODULO BASE / BASIC MODULE
TRASMISSIONE ANGOLARE CON RINVIO ANGLE BEVEL GEARBOX STAGE **B+A**	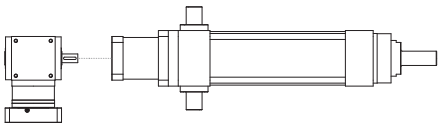 ATB110 MODULO BASE / BASIC MODULE 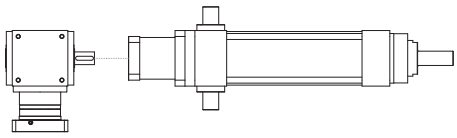 ATB140 MODULO BASE / BASIC MODULE

5.1.2 Calcolo durata

5.1.2 Lifetime calculation

IE 125 ***P*** = 10 mm	$L_{10,Km} = \left[\frac{107400}{F_{eq}} \right]^3 \cdot 10$	$L_{10,Km}$ = [Km] F_{eq} = [N]
IE 125 ***P*** = 20 mm	$L_{10,Km} = \left[\frac{84000}{F_{eq}} \right]^3 \cdot 20$	$L_{10,Km}$ = [Km] F_{eq} = [N]

5.1.3 Calcolo coppia in ingresso al modulo base

5.1.3 Torque calculation at basic module input shaft

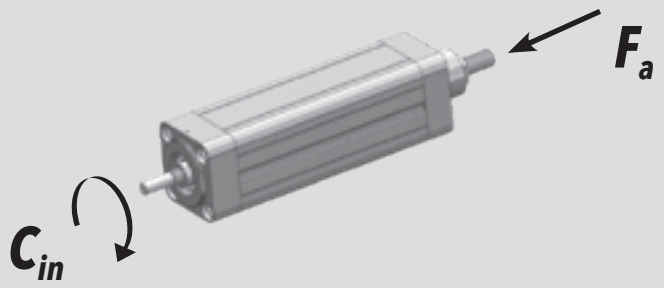

IE 125 ***P*** = 10 mm	$C_{in} = \left[\frac{F_a \cdot 10}{5652} \right]$	C_{in} = [Nm] F_a = [N]
IE 125 ***P*** = 20 mm	$C_{in} = \left[\frac{F_a \cdot 20}{5652} \right]$	C_{in} = [Nm] F_a = [N]

5.1.4 Calcolo coppia motore

5.1.4 Motor torque calculation

CASO / CASE **1**	**ISOMOVE B** $C_m = C_{in}$ [Nm]
CASO / CASE **2**	**ISOMOVE B+D / B+A** $C_m = \left[\frac{C_{in}}{R \cdot \eta} \right] + C_s$ [Nm] R = rapporto di riduzione riduttore / rinvio planetary / angle bevel gearbox reduction ratio η = rendimento meccanico / mechanical efficiency = 0,90
CASO / CASE **3**	**ISOMOVE B+R (R00)** 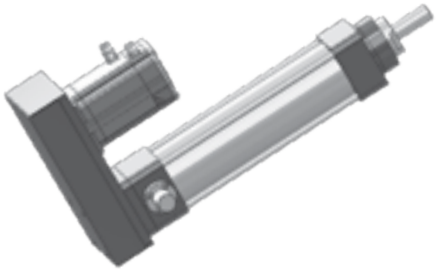 $C_m = \left[\frac{C_{in}}{R \cdot \eta} \right]$ [Nm] R = rapporto di riduzione trasmissione a cinghia, disponibile R=1 belt gearbox reduction ratio, available R=1 η = rendimento meccanico / mechanical efficiency = 0,90
CASO / CASE **4**	**ISOMOVE B+R (R120)** 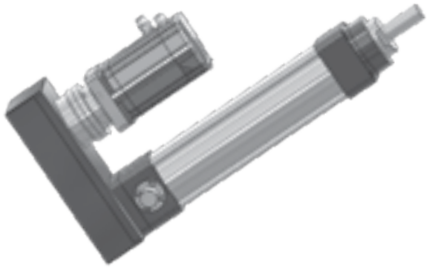 $C_m = \left[\frac{C_{in}}{R \cdot \eta} \right] + C_s$ [Nm] R = rapporto di riduzione riduttore epicicloidale planetary gearbox reduction ratio η = rendimento meccanico / mechanical efficiency = 0,81

5.1.5 Potenza in ingresso alla trasmissione a cinghia (versione R)

5.1.5 Mechanical input power at belt gear stage (R type)

R = 1

C_p — Coppia input massima alla puleggia motrice / Max input torque at driving pulley

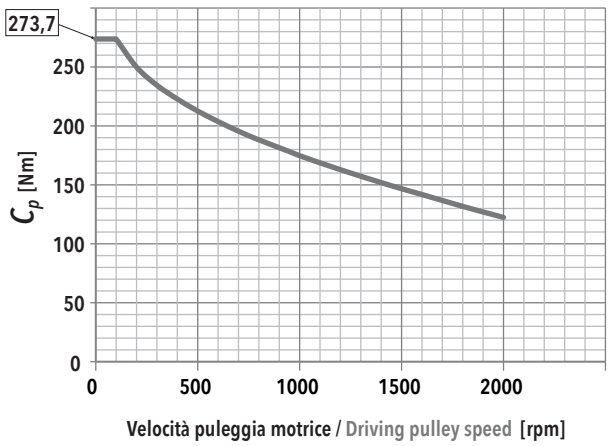

$F_{a,max}$ — In funzione della velocità della puleggia motrice / Depending on the driving pulley rotational speed

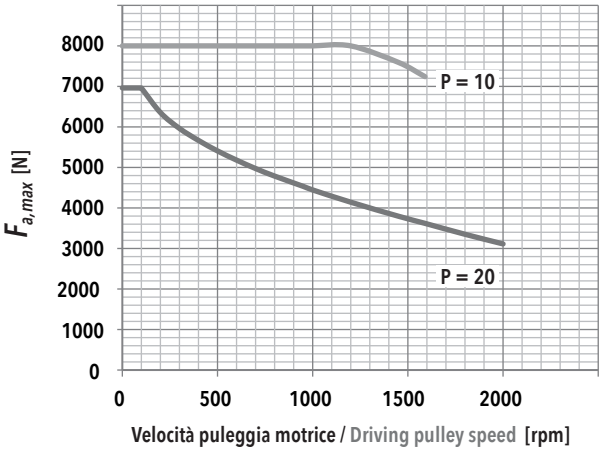

F_r — Forza radiale su asse puleggia motrice in funzione di Cin / Radial force on driving pulley as a function of Cin

f_t — Frequenza di vibrazione della cinghia per il tensionamento (al montaggio) / Vibration frequency of the belt for its tensioning (during assembly)

IE 125 - PASSO / PITCH 10					
F_a [N]		V_{out} [mm/s]			
		26,5	106	185,5	265
80000	F_r [N]	2547	2561	2591	
	f_t [Hz]	120	121	121	
72000	F_r [N]	2292	2306	2337	2384
	f_t [Hz]	114	114	115	116
64000	F_r [N]	2038	2052	2082	2129
	f_t [Hz]	108	108	109	110
56000	F_r [N]	1783	1797	1827	1875
	f_t [Hz]	101	101	102	103
48000	F_r [N]	1529	1542	1573	1620
	f_t [Hz]	93	94	95	96
40000	F_r [N]	1274	1288	1318	1365
	f_t [Hz]	85	86	87	88
32000	F_r [N]	1019	1033	1063	1111
	f_t [Hz]	76	77	78	79
24000	F_r [N]	765	779	809	856
	f_t [Hz]	66	67	68	70
16000	F_r [N]	510	524	554	602
	f_t [Hz]	54	55	56	58
8000	F_r [N]	255	269	300	347
	f_t [Hz]	38	39	41	44

IE 125 - PASSO / PITCH 20					
F_a [N]		V_{out} [mm/s]			
		66,7	266,8	466,9	667
80000	F_r [N]				
	f_t [Hz]				
72000	F_r [N]				
	f_t [Hz]				
64000	F_r [N]	4075			
	f_t [Hz]	152			
56000	F_r [N]	3566			
	f_t [Hz]	142			
48000	F_r [N]	3057	3079		
	f_t [Hz]	132	132		
40000	F_r [N]	2548	2569		
	f_t [Hz]	120	121		
32000	F_r [N]	2038	2060	2108	
	f_t [Hz]	108	108	109	
24000	F_r [N]	1529	1551	1599	
	f_t [Hz]	93	94	95	
16000	F_r [N]	1020	1042	1090	1165
	f_t [Hz]	76	77	79	81
8000	F_r [N]	656	532	581	656
	f_t [Hz]	61	55	57	61

5.1.6 Caratteristiche dimensionali

5.1.6 Overall dimensions

B
MODULO BASE
BASIC MODULE

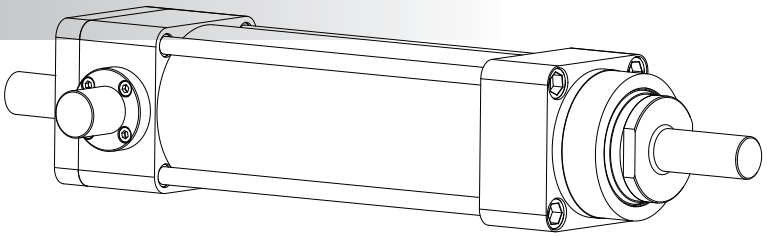

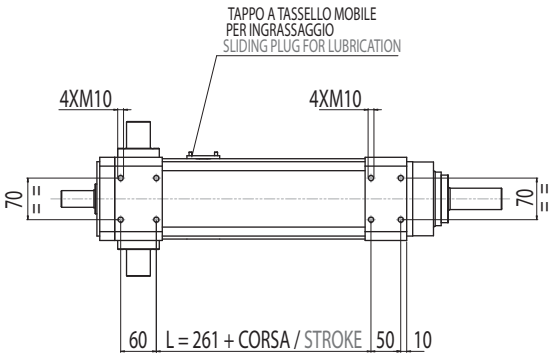

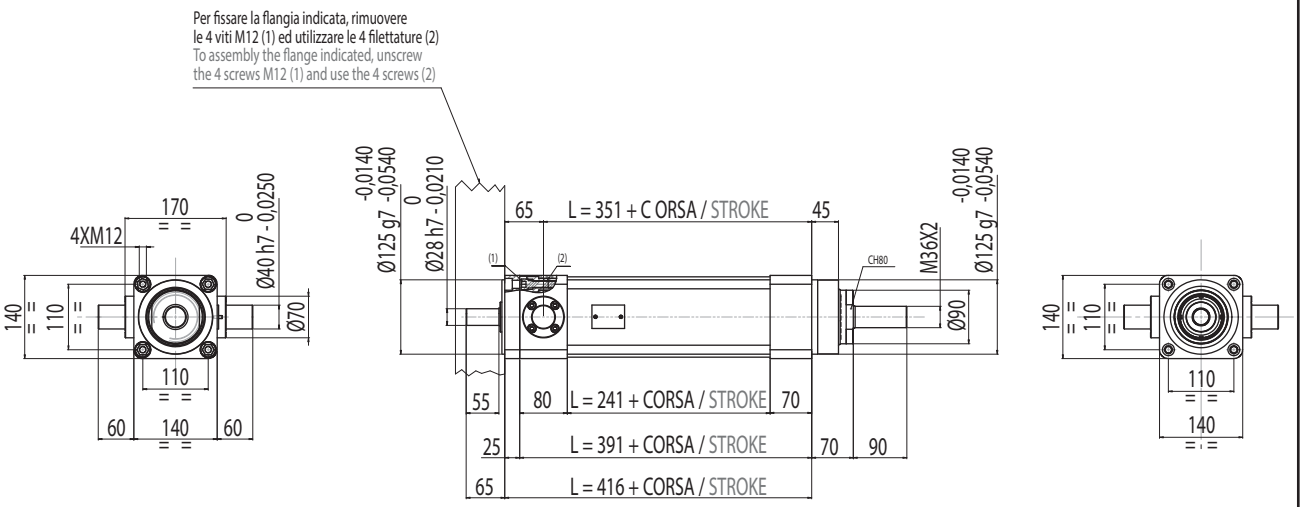

B+D
MODULO BASE + RIDUTTORE EPICICLOIDALE COASSIALE
BASIC MODULE + IN-LINE PLANETARY GEARBOX REDUCTION STAGE

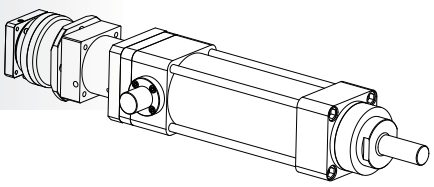

R120
(AE 120)

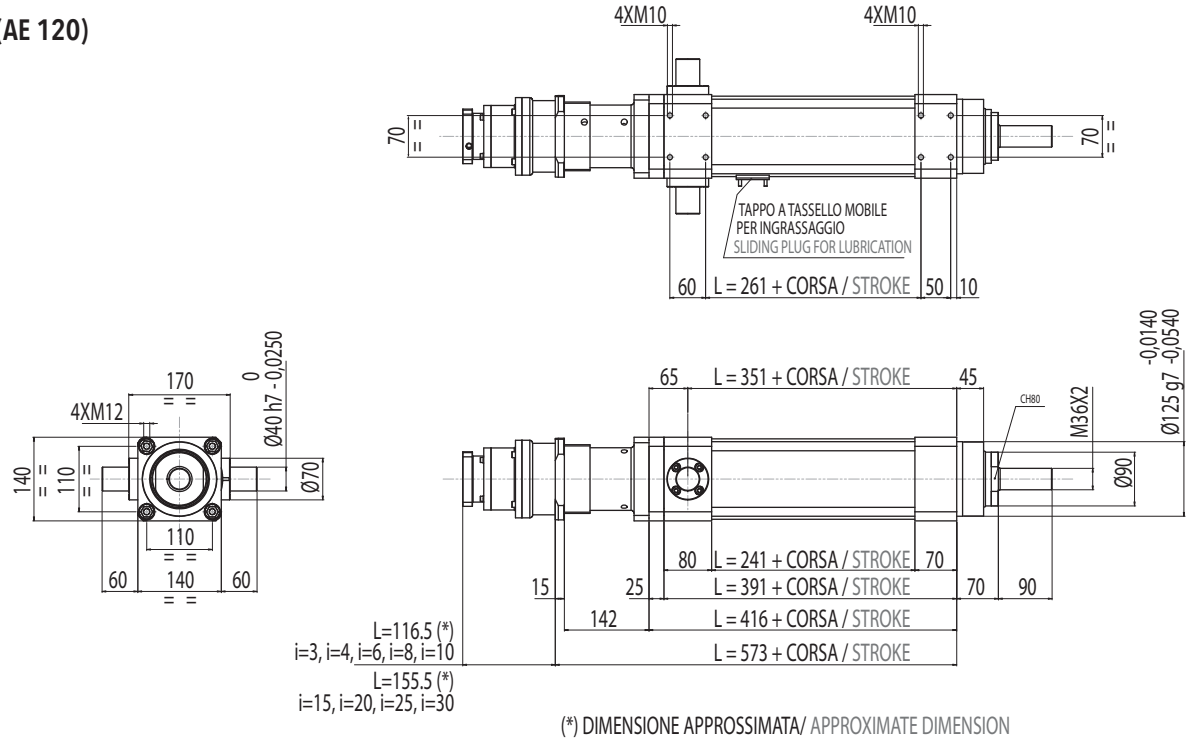

(*) DIMENSIONE APPROSSIMATA/ APPROXIMATE DIMENSION

R155
(AE 155)

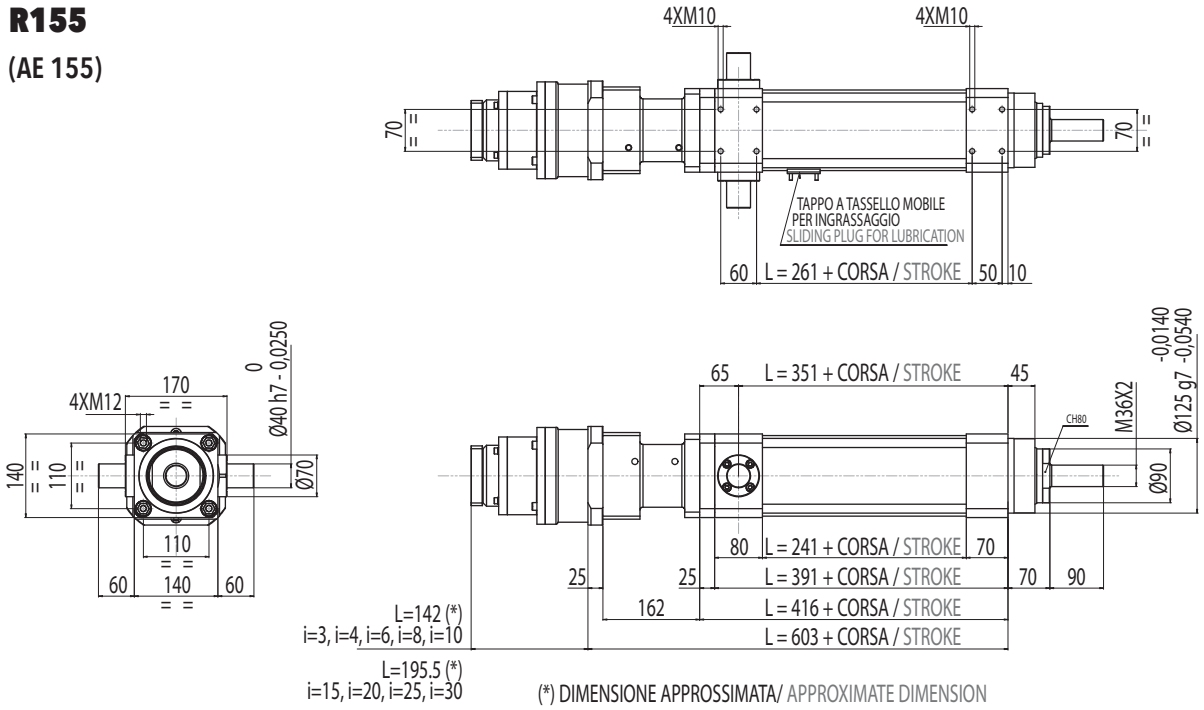

(*) DIMENSIONE APPROSSIMATA/ APPROXIMATE DIMENSION

B+A
MODULO BASE + RINVIO ANGOLARE
BASIC MODULE + ANGLE BEVEL GEARBOX STAGE

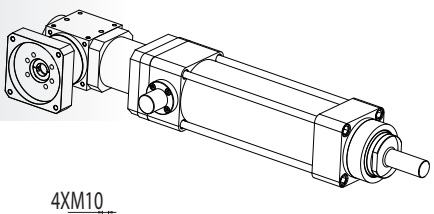

A110
(ATB110-FL1)

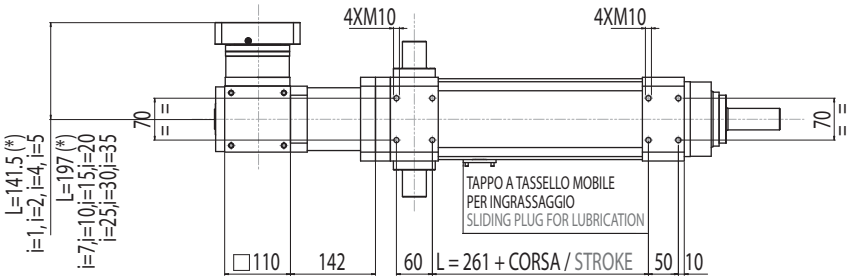

(*) DIMENSIONE APPROSSIMATA/ APPROXIMATE DIMENSION

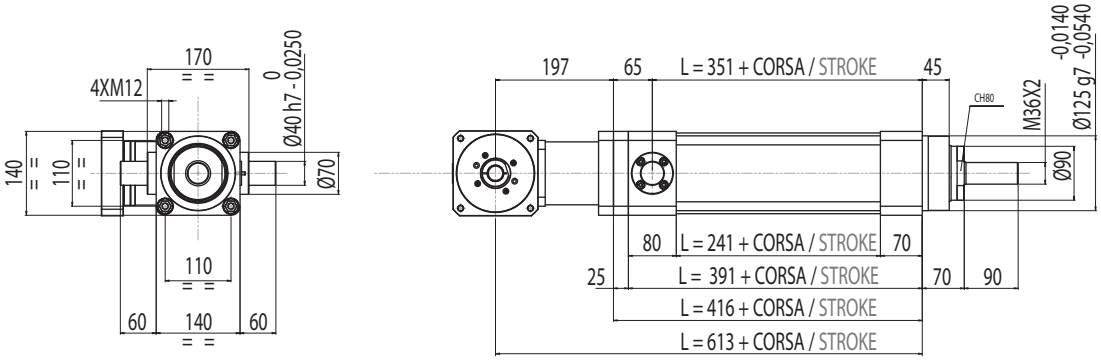

A140
(ATB140-FL1)

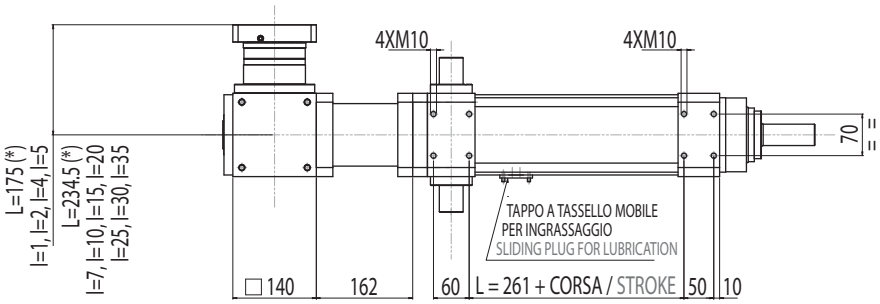

(*) DIMENSIONE APPROSSIMATA/ APPROXIMATE DIMENSION

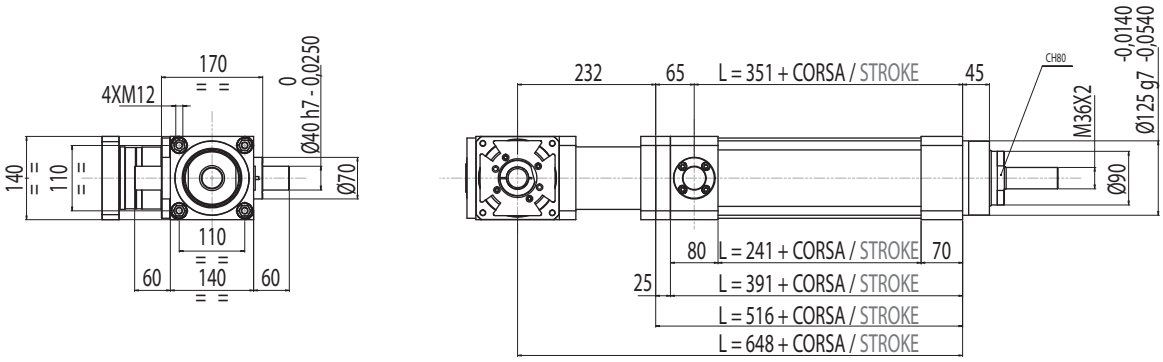

B+R
MODULO BASE + TRASMISSIONE A CINGHIA IN PARALLELO PER MOTORE CUSTOM
BASIC MODULE + PARALLEL FOR CUSTOM MOTORS BELT GEARBOX STAGE

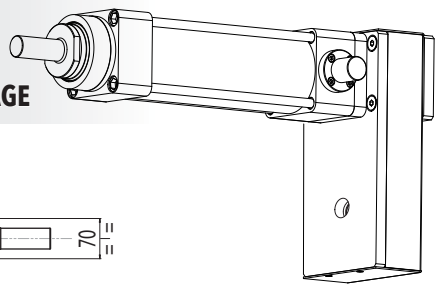

R00

R=1
CINGHIA / BELT

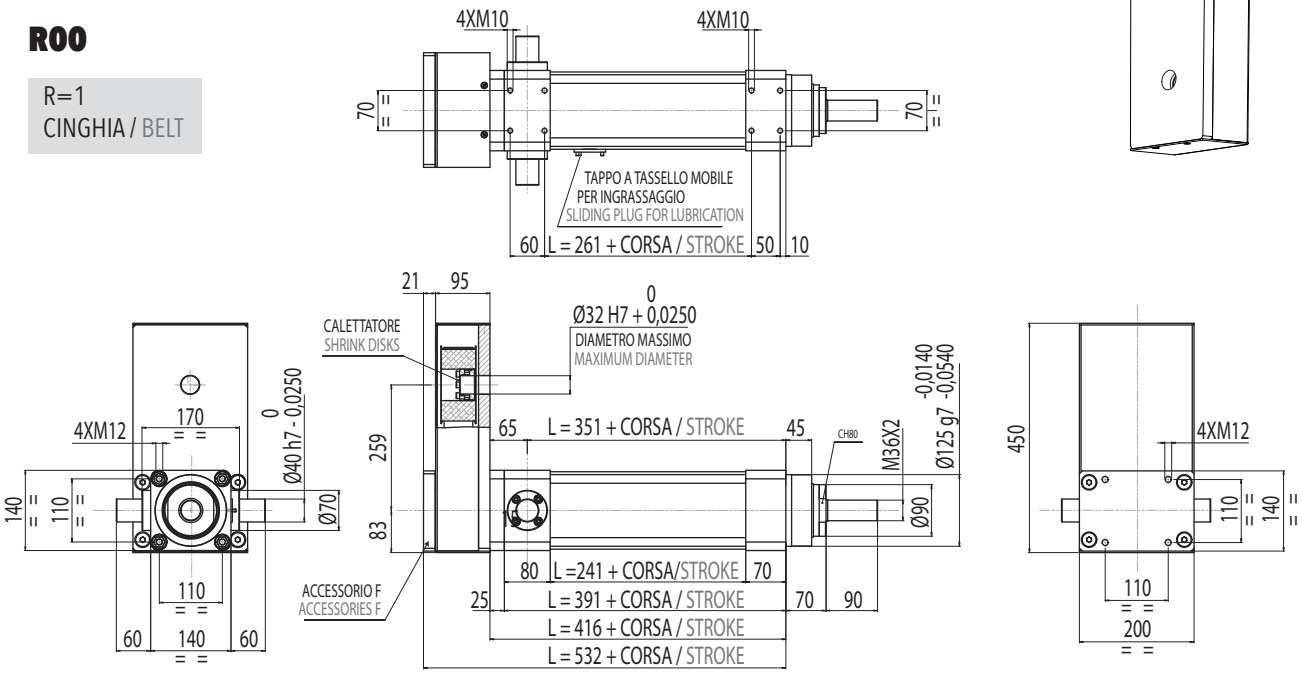

B+R
MODULO BASE + TRASMISSIONE A CINGHIA IN PARALLELO + RIDUTTORE EPICICLOIDALE R120
BASIC MODULE +PARALLEL BELT GEARBOX STAGE + IN-LINE PLANETARY GEARBOX REDUCTION STAGE R120

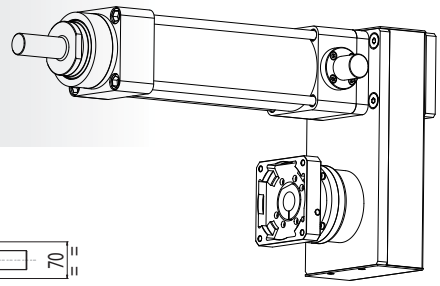

R120

(AE 120)

R=1
CINGHIA / BELT

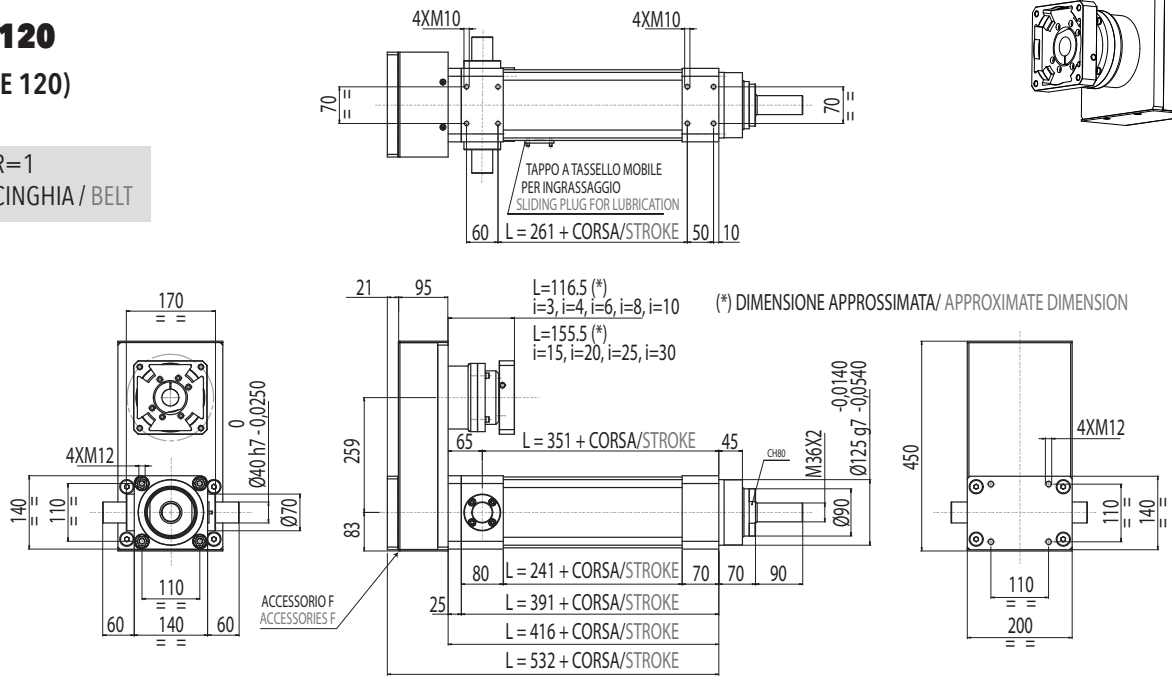

5.2 IE 160

5.2.1 Caratteristiche tecniche

5.2.1 Technical features

ISOMOVE IE 160			10	20
P	PASSO VITE SCREW LEAD	[mm]	10	20
D	DIAMETRO VITE SCREW DIAMETER	[mm]	80	80
F_d	CARICO MASSIMO DINAMICO APPLICABILE MAX ADMISSIBLE DYNAMIC LOAD	[N]	100.000*	120.000*
$C_{in,max}$	PER AVERE $F_a = F_d$ TO GET	[Nm]	177	424
$C_{m,max}$	"CASO 1" / "CASE 1": B	[Nm]	177	424
	"CASO 2" / "CASE 2" : B+D / B+A	[Nm]	$\left[\frac{197}{R}\right] + C_s$	$\left[\frac{471}{R}\right] + C_s$
			R = rapporto di riduzione del riduttore / rinvio angolare R = planetary / angle bevel gearbox reduction ratio	
	"CASO 3"/ "CASE 3" : B+R (R00)	[Nm]	197	471
			R = rapporto di riduzione della trasmissione a cinghia (disponibile R=1) R = belt gearbox reduction ratio (available R=1)	
	"CASO 4"/ "CASE 4" : B+R (R120 / R155)	[Nm]	$\frac{218}{R}$	$\frac{523}{R}$
			R = rapporto di riduzione del riduttore epicicloidale R = planetary gearbox reduction ratio	
F_{st}	CARICO MASSIMO STATICO APPLICABILE MAX ADMISSIBLE STATIC LOAD	[N]	160.000	160.000
$V_{out,max}$ $N_{in,max}$	VELOCITÀ DI TRASLAZIONE MASSIMA IN USCITA / ROTAZIONE MASSIMA VITE RDS MAX OUTPUT SPEED / MAX BALLSCREW ROTATING INPUT SPEED	[mm/sec] [rpm]	208/1248	417/1251
a_{max}	ACCELERAZIONE MASSIMA IN USCITA MAX OUTPUT ACCELERATION	[m/sec^2]	2	3
S_{max}	CORSA MASSIMA STANDARD MAX STANDARD STROKE	[mm]	1200**	1200**
	PESO MODULO BASE CORSA 0 mm / PESO OGNI 100 mm DI CORSA BASIC MODULE WEIGHT FOR 0 mm STROKE / WEIGHT FOR ADDITIONAL 100 mm STROKE	[Kg]	19,5 / 7	19,5 / 7
$G_{s,max}$	GIOCO ASSIALE MASSIMO PER CHIOCCIOLA STANDARD MAX AXIAL BACKLASH FOR STANDARD BALLSCREW ASSEMBLY	mm	0,06	0,06
G_Z	GIOCO "0" DELLA CHIOCCIOLA "0" BACKLASH BALLSCREW ASSEMBLY		NON DISPONIBILE / NOT AVAILABLE	
$L_{10,Km}$	DURATA LIFETIME	Km	VEDI TABELLA / SEE TABLE pg. 164	

* Per le versioni R00/R01 controllare con i grafici della pagina 166. / For R00/R01 types please check graph at page 166.
** Per corse superiori, contattare il nostro servizio tecnico. / For longer strokes please contact our technical dpt.

ISOMOVE IE 160			5	20
	VERSIONI DISPONIBILI AVAILABLE TYPES		R00 / R120 / R155 / A140 /A170 / A210 / D-R120 / D-R155	
$F_{a,p}$	POSSIBILE CON IL RIDUTTORE EPICICLOIDALE INDICATO POSSIBLE VALUE WITH THE INDICATED PLANETARY GEARBOX	[N]	AE120/91000*** AE155/100000	AE120/45000*** AE155/75200***
	POSSIBILE CON IL RINVIO ANGOLARE INDICATO POSSIBLE VALUE WITH THE INDICATED ANGLE BEVEL GEARBOX	[N]	ATB140/86000*** ATB170/100000 ATB210/100000	ATB140/43000*** ATB170/68600*** ATB210/100000
	ACCESSORI DISPONIBILI AVAILABLE ACCESSORIES		NON DISPONIBILE / NOT AVAILABLE	

*** È il valore massimo ottenibile con il rapporto di riduzione disponibile avente il minore valore di coppia erogabile.
It is the max obtainable value with the available on tables reduction ratio which has the lowest value of nominal output torque.

RIDUTTORI-RINVII "STANDARD SETEC GROUP DISPONIBILI"
"STANDARD SETEC GROUP AVAILABLE" PLANETARY-ANGLE BEVEL GEARBOXES

TRASMISSIONE COASSIALE CON RIDUTTORE

IN-LINE PLANETARY GEARBOX STAGE

B+D

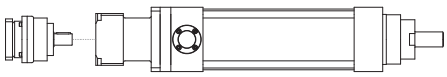

AE120 MODULO BASE
BASIC MODULE

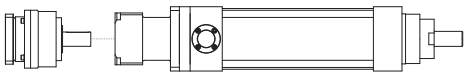

AE155 MODULO BASE
BASIC MODULE

TRASMISSIONE PARALLELA CON RIDUTTORE

PARALLEL BELT GEARBOX STAGE + IN-LINE PLANETARY GEARBOX REDUCTION STAGE

B+R

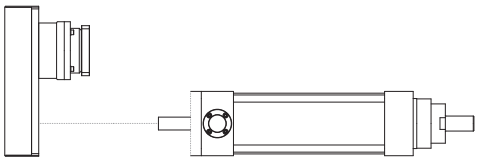

AE155 MODULO BASE
BASIC MODULE

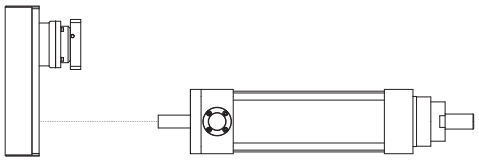

AE120 MODULO BASE
BASIC MODULE

TRASMISSIONE ANGOLARE CON RINVIO

ANGLE BEVEL GEARBOX STAGE

B+A

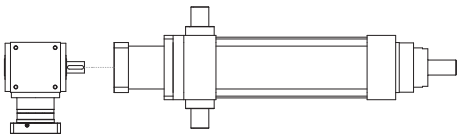

ATB140 MODULO BASE
BASIC MODULE

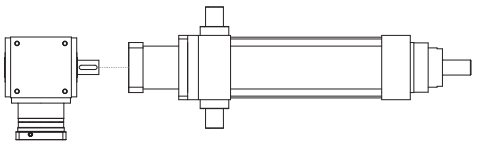

ATB170 MODULO BASE
BASIC MODULE

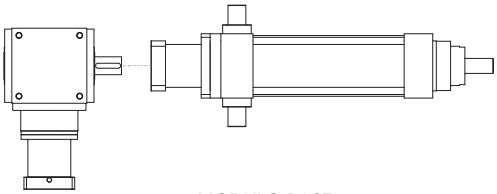

ATB210 MODULO BASE
BASIC MODULE

5.2.2 Calcolo durata

5.2.2 Lifetime calculation

IE 160 ***P*** = 10 mm	$L_{10,Km} = \left[\frac{123800}{F_{eq}} \right]^3 \cdot 10$	$L_{10,Km}$ = [Km] F_{eq} = [N]
IE 160 ***P*** = 20 mm	$L_{10,Km} = \left[\frac{174000}{F_{eq}} \right]^3 \cdot 20$	$L_{10,Km}$ = [Km] F_{eq} = [N]

5.2.3 Calcolo coppia in ingresso al modulo base

5.2.3 Torque calculation at basic module input shaft

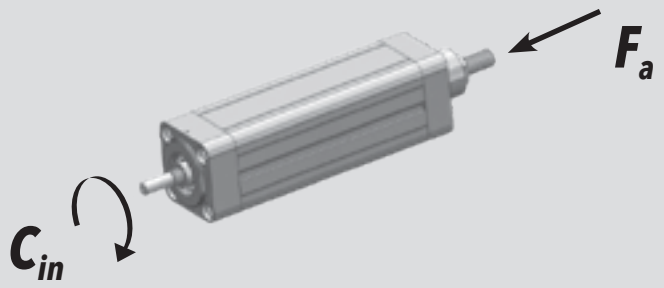

IE 160 ***P*** = 10 mm	$C_{in} = \left[\frac{F_a \cdot 10}{5652} \right]$	C_{in} = [Nm] F_a = [N]
IE 160 ***P*** = 20 mm	$C_{in} = \left[\frac{F_a \cdot 20}{5652} \right]$	C_{in} = [Nm] F_a = [N]

5.2.4 Calcolo coppia motore

5.2.4 Motor torque calculation

CASO / CASE **1**	**ISOMOVE B** $C_m = C_{in}$ [Nm]
CASO / CASE **2**	**ISOMOVE B+D / B+A** $C_m = \left[\frac{C_{in}}{R \cdot \eta} \right] + C_s$ [Nm] R = rapporto di riduzione riduttore / rinvio planetary / angle bevel gearbox reduction ratio η = rendimento meccanico / mechanical efficiency = 0,90
CASO / CASE **3**	**ISOMOVE B+R (R00)** 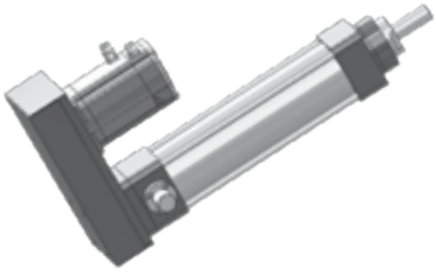 $C_m = \left[\frac{C_{in}}{R \cdot \eta} \right]$ [Nm] R = rapporto di riduzione trasmissione a cinghia, disponibile R=1 belt gearbox reduction ratio, available R=1 η = rendimento meccanico / mechanical efficiency = 0,90
CASO / CASE **4**	**ISOMOVE B+R (R120 / R155)** 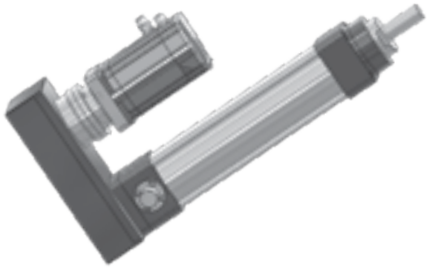 $C_m = \left[\frac{C_{in}}{R \cdot \eta} \right] + C_s$ [Nm] R = rapporto di riduzione riduttore epicicloidale planetary gearbox reduction ratio η = rendimento meccanico / mechanical efficiency = 0,81

5.2.5 Potenza in ingresso alla trasmissione a cinghia (versione R)

5.2.5 Mechanical input power at belt gear stage (R type)

R = 1

C_p — Coppia input massima alla puleggia motrice / Max input torque at driving pulley

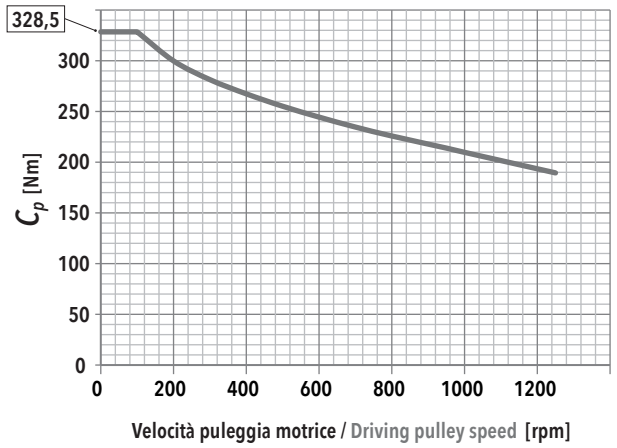

$F_{a,max}$ — In funzione della velocità della puleggia motrice / Depending on the driving pulley rotational speed

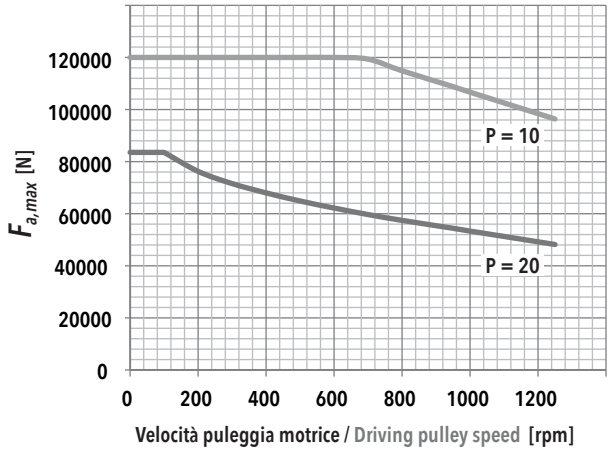

F_r — Forza radiale su asse puleggia motrice in funzione di Cin / Radial force on driving pulley as a function of Cin

f_t — Frequenza di vibrazione della cinghia per il tensionamento (al montaggio) / Vibration frequency of the belt for its tensioning (during assembly)

IE 160 - PASSO / PITCH 10					
F_a [N]		V_{out} [mm/s]			
		20,8	83,2	145,6	208
100000	F_r [N]	3183	3192	3210	
	f_t [Hz]	134	135	135	
90000	F_r [N]	2865	2873	2892	2921
	f_t [Hz]	128	128	128	129
80000	F_r [N]	2547	2555	2574	2603
	f_t [Hz]	120	120	121	122
70000	F_r [N]	2228	2237	2255	2285
	f_t [Hz]	113	113	113	114
60000	F_r [N]	1910	1919	1937	1966
	f_t [Hz]	104	104	105	106
50000	F_r [N]	1592	1600	1619	1648
	f_t [Hz]	95	95	96	97
40000	F_r [N]	1274	1282	1301	1330
	f_t [Hz]	85	85	86	87
30000	F_r [N]	955	964	982	1012
	f_t [Hz]	74	74	75	76
20000	F_r [N]	637	646	664	693
	f_t [Hz]	60	61	61	63
10000	F_r [N]	319	327	346	375
	f_t [Hz]	43	43	44	46

IE 160 - PASSO / PITCH 20					
F_a [N]		V_{out} [mm/s]			
		41,7	166,8	291,9	417
120000	F_r [N]				
	f_t [Hz]				
108000	F_r [N]				
	f_t [Hz]				
96000	F_r [N]				
	f_t [Hz]				
84000	F_r [N]	5347			
	f_t [Hz]	174			
72000	F_r [N]	4583			
	f_t [Hz]	161			
60000	F_r [N]	3820	3828		
	f_t [Hz]	147	147		
48000	F_r [N]	3056	3064	3083	
	f_t [Hz]	132	132	132	
36000	F_r [N]	2292	2301	2320	2349
	f_t [Hz]	114	114	115	116
24000	F_r [N]	1528	1537	1556	1585
	f_t [Hz]	93	93	94	95
12000	F_r [N]	764	773	792	821
	f_t [Hz]	66	66	67	68

5.2.6 Caratteristiche dimensionali

5.2.6 Overall dimensions

B
MODULO BASE
BASIC MODULE

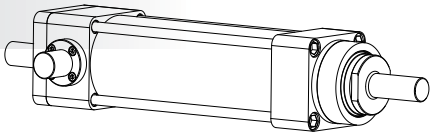

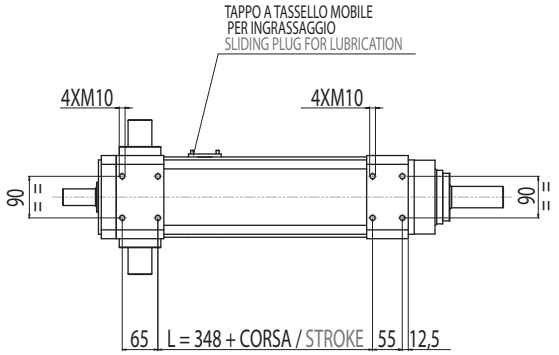

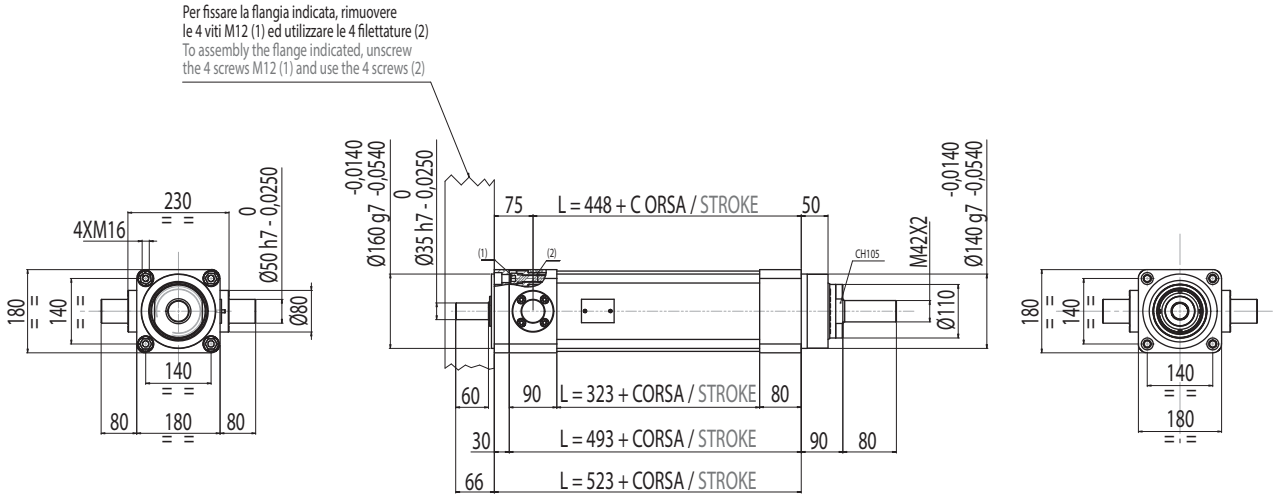

B+D

MODULO BASE + RIDUTTORE EPICICLOIDALE COASSIALE

BASIC MODULE + IN-LINE PLANETARY GEARBOX REDUCTION STAGE

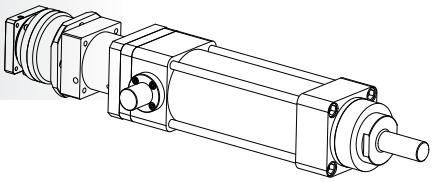

R120

(AE 120)

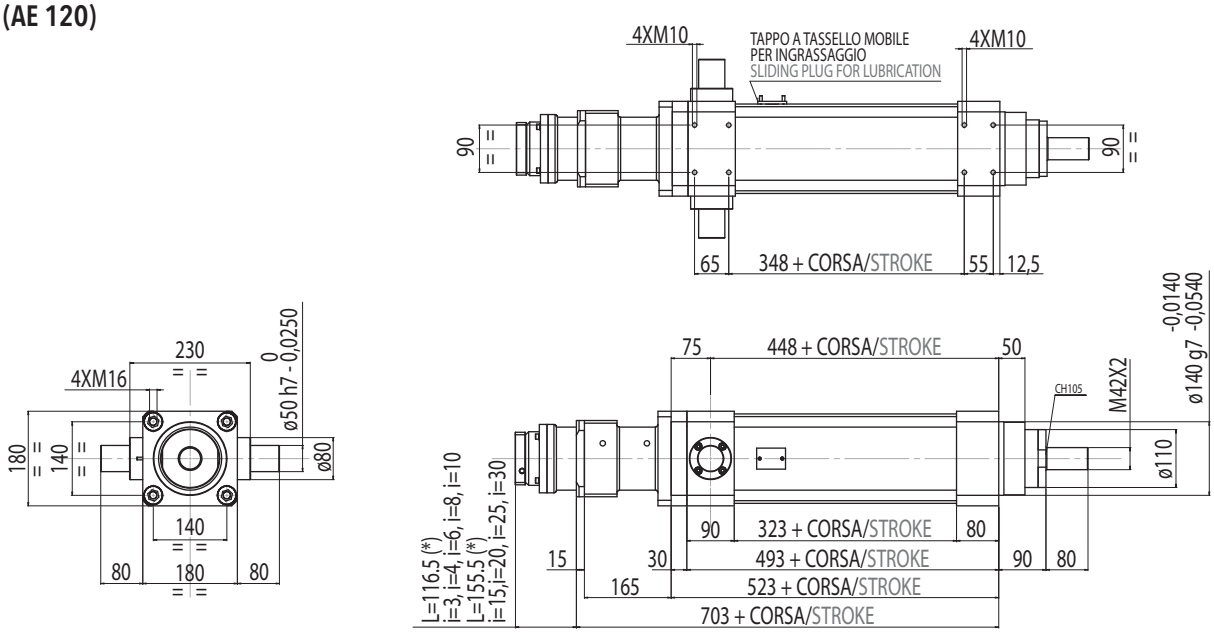

(*) DIMENSIONE APPROSSIMATA/ APPROXIMATE DIMENSION

R155

(AE 155)

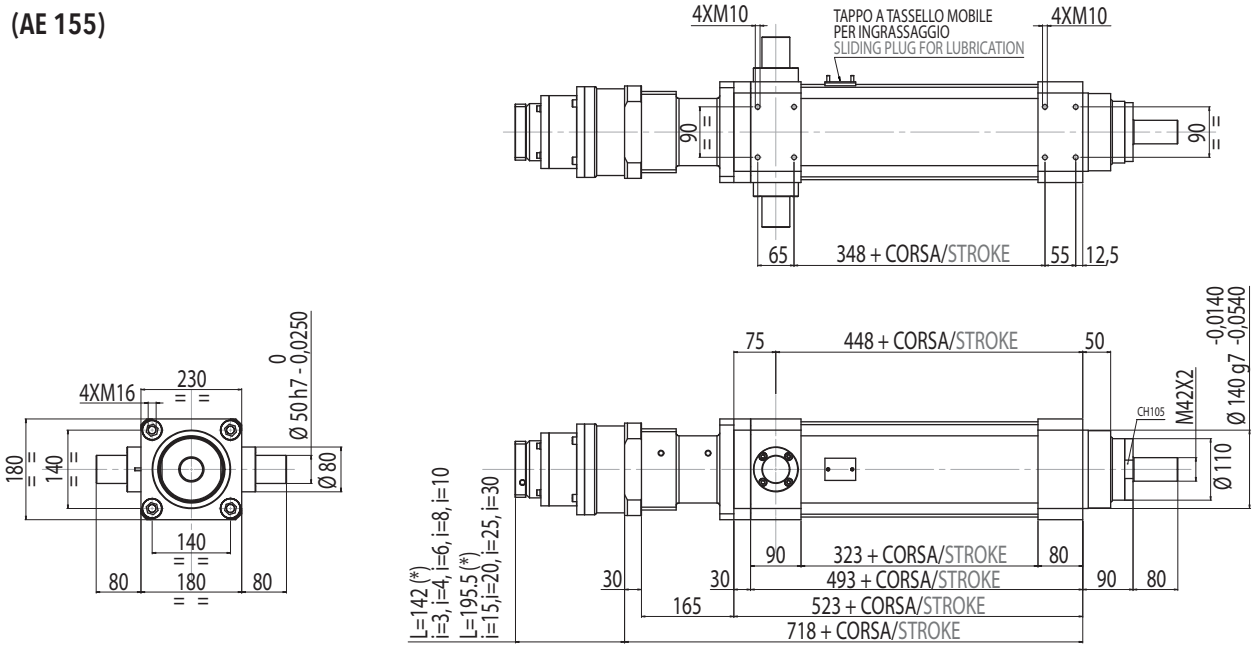

(*) DIMENSIONE APPROSSIMATA/ APPROXIMATE DIMENSION

B+A
MODULO BASE + RINVIO ANGOLARE
BASIC MODULE + ANGLE BEVEL GEARBOX STAGE

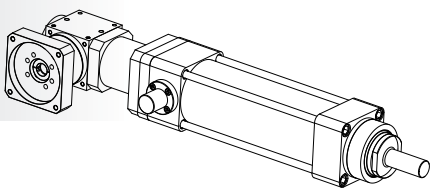

A140
(ATB140-FL1)

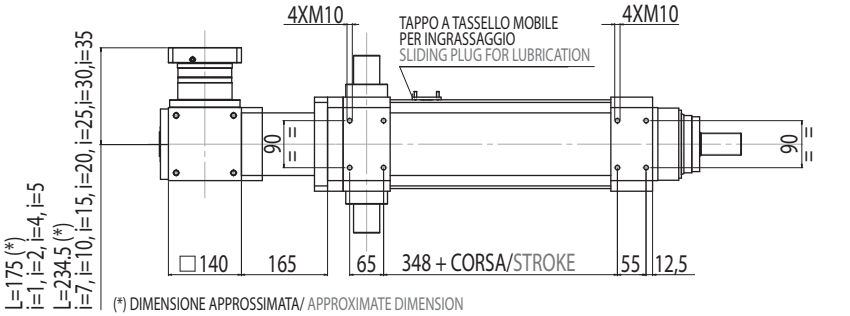

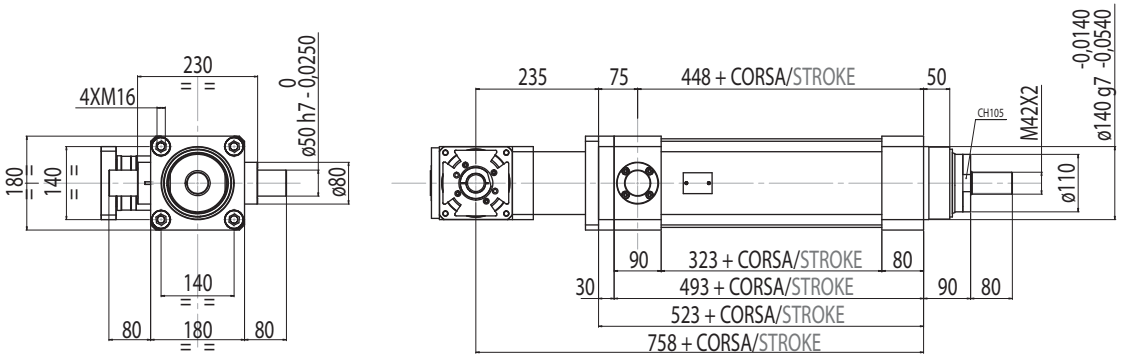

A170
(ATB170-FL1)

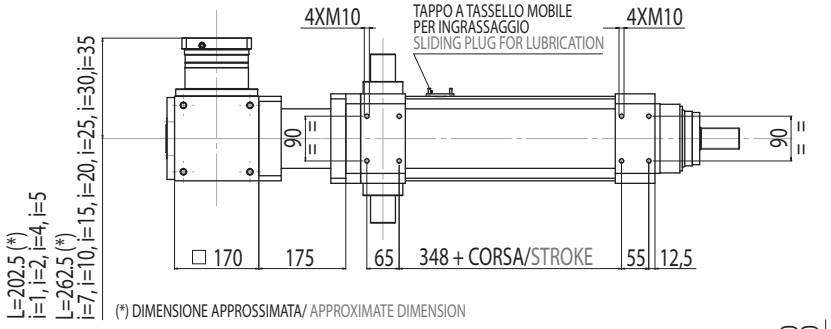

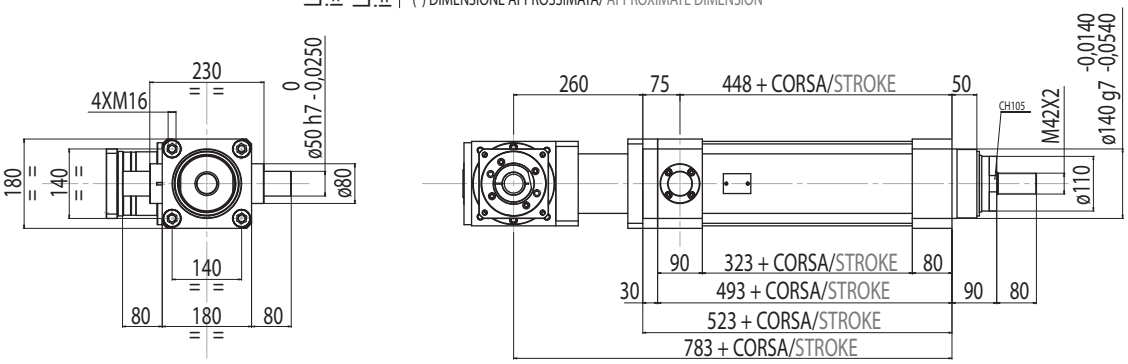

A210

(ATB210-FL1)

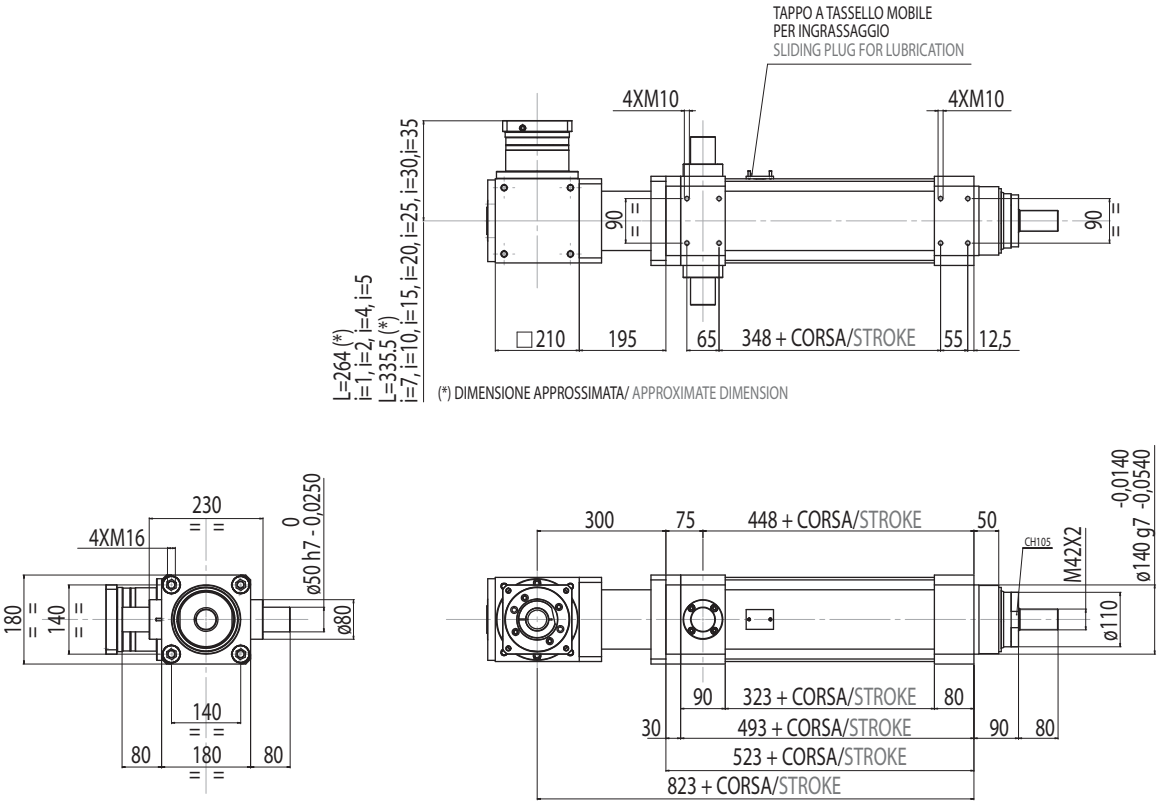

B+R
MODULO BASE + TRASMISSIONE A CINGHIA IN PARALLELO PER MOTORE CUSTOM
BASIC MODULE + PARALLEL FOR CUSTOM MOTORS BELT GEARBOX STAGE

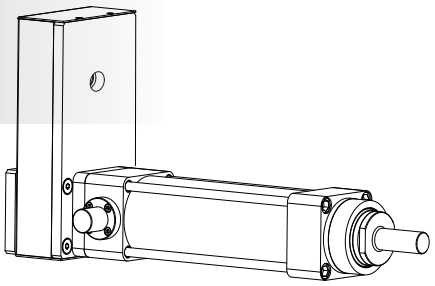

R00

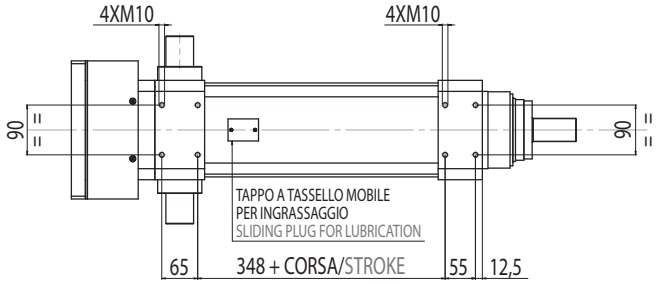

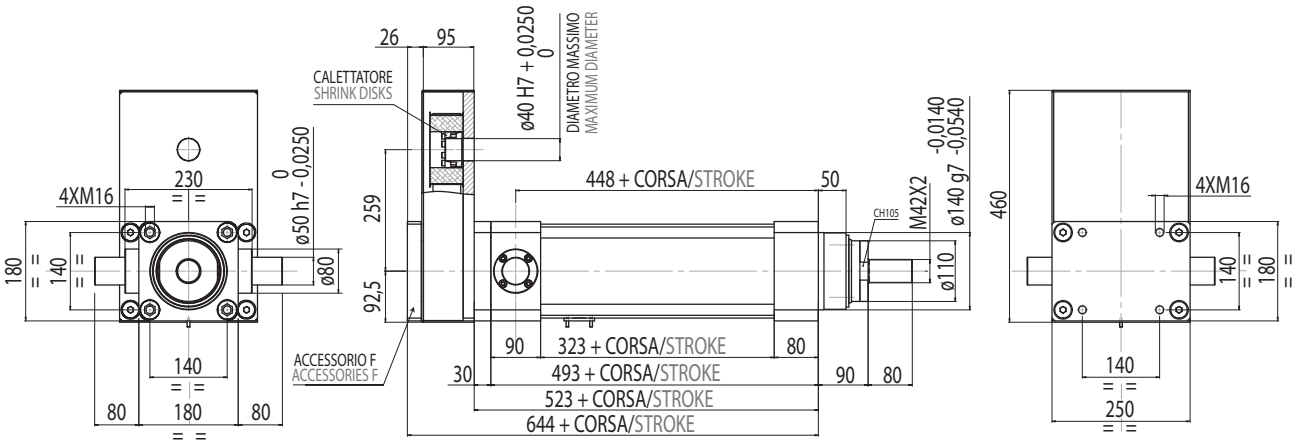

B+R

MODULO BASE + TRASMISSIONE A CINGHIA IN PARALLELO + RIDUTTORE EPICICLOIDALE R120/R155

BASIC MODULE +PARALLEL BELT GEARBOX STAGE + IN-LINE PLANETARY GEARBOX REDUCTION STAGE R120/R155

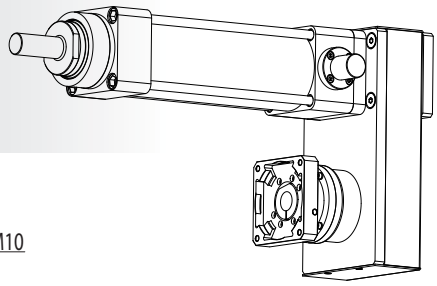

R120

(AE 120)

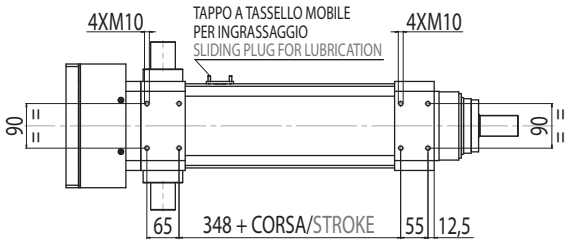

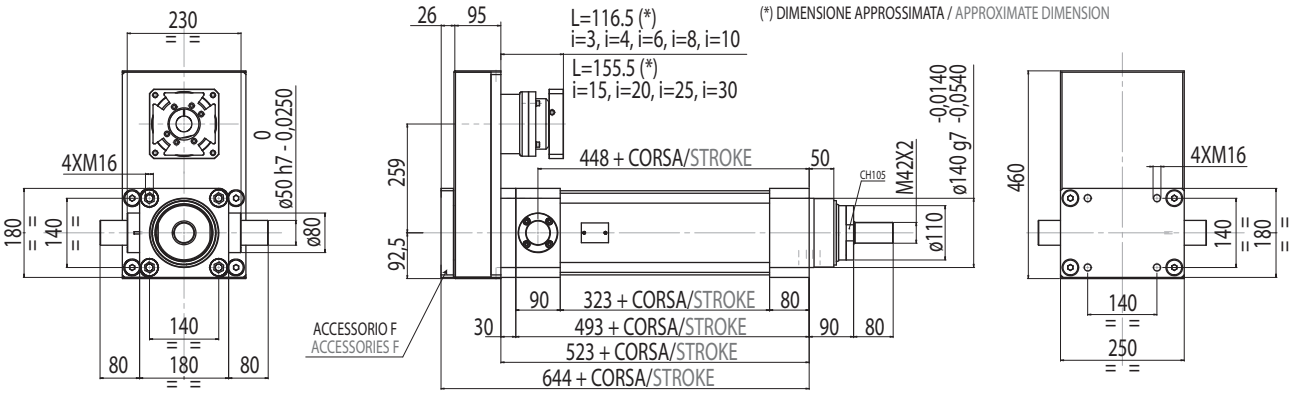

R155

(AE 155)

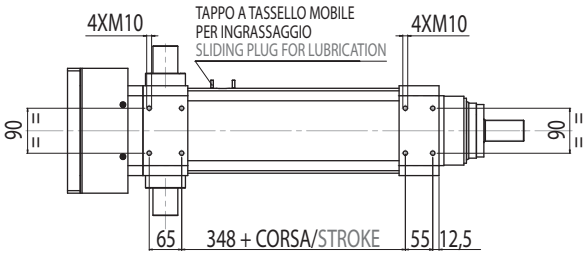

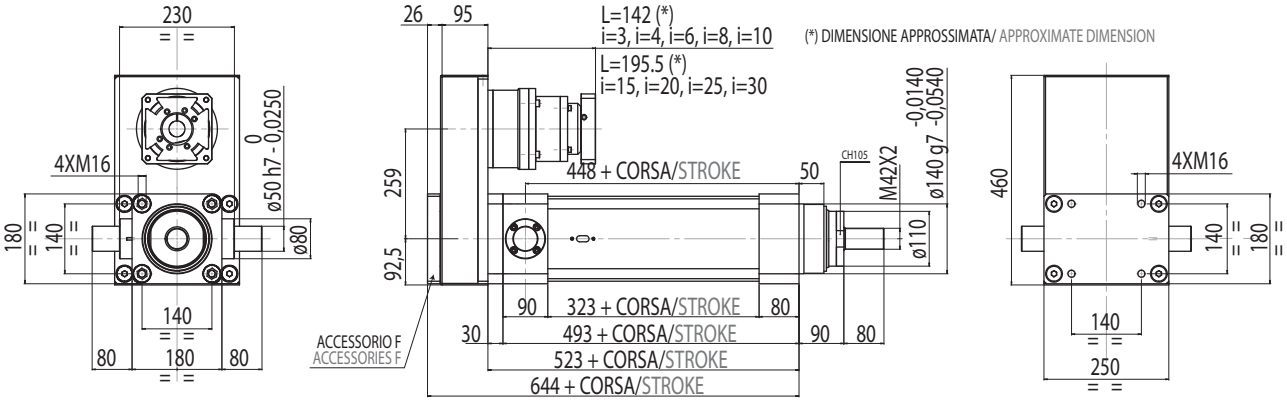

5.3 IE 240

5.3.1 Caratteristiche tecniche

5.3.1 Technical features

ISOMOVE IE 240			25
P	PASSO VITE SCREW LEAD	[mm]	25
D	DIAMETRO VITE SCREW DIAMETER	[mm]	80
F_d	CARICO MASSIMO DINAMICO APPLICABILE MAX ADMISSIBLE DYNAMIC LOAD	[N]	350000
$C_{in,max}$	PER AVERE TO GET $F_a = F_d$	[Nm]	1548
$C_{m,max}$	"CASO 1" / "CASE 1": B	[Nm]	1548
	"CASO 2" / "CASE 2" : B+D (R155/R205/R235/RA155/RA205/RA235)	[Nm]	$\left[\frac{1720}{R}\right] + C_s$ R = rapporto di riduzione del riduttore / riduttore rinviato R = planetary / angle bevel gearbox reduction ratio
F_{st}	CARICO MASSIMO STATICO APPLICABILE MAX ADMISSIBLE STATIC LOAD	[N]	500000
$V_{out,max}$ $N_{in,max}$	VELOCITÀ DI TRASLAZIONE MASSIMA IN USCITA / ROTAZIONE MASSIMA VITE RDS MAX OUTPUT SPEED / MAX BALLSCREW ROTATING INPUT SPEED	[mm/sec] [rpm]	417/1000
S_{max}	CORSA MASSIMA STANDARD MAX STANDARD STROKE	[mm]	1100**
$G_{s,max}$	GIOCO ASSIALE MASSIMO PER CHIOCCIOLA STANDARD MAX AXIAL BACKLASH FOR STANDARD BALLSCREW ASSEMBLY	mm	0,05
G_Z	GIOCO "0" DELLA CHIOCCIOLA "0" BACKLASH BALLSCREW ASSEMBLY		A RICHIESTA / UPON REQUEST
$L_{10,Km}$	DURATA LIFETIME	Km	VEDI TABELLA / SEE TABLE pg. 175
	VERSIONI DISPONIBILI AVAILABLE TYPES		D-R155 / D-R205 / D-R235 D-RA155 / D-RA205 / D-RA235
$F_{a,max}$	POSSIBILE CON IL RIDUTTORE EPICICLOIDALE INDICATO POSSIBLE VALUE WITH THE INDICATED PLANETARY GEARBOX	[N]	AE155-AER155/60200*** AE205-AER205/103000*** AE235-AER235/350000***
	ACCESSORI DISPONIBILI AVAILABLE ACCESSORIES		NON DISPONIBILE / NOT AVAILABLE

*** È il valore massimo ottenibile con il rapporto di riduzione disponibile avente il minore valore di coppia erogabile.
It is the max obtainable value with the available on tables reduction ratio which has the lowest value of nominal output torque.

RIDUTTORI-RINVII "STANDARD SETEC GROUP DISPONIBILI"
"STANDARD SETEC GROUP AVAILABLE" PLANETARY-ANGLE BEVEL GEARBOXES

TRASMISSIONE CON RIDUTTORE PLANETARY GEARBOX STAGE	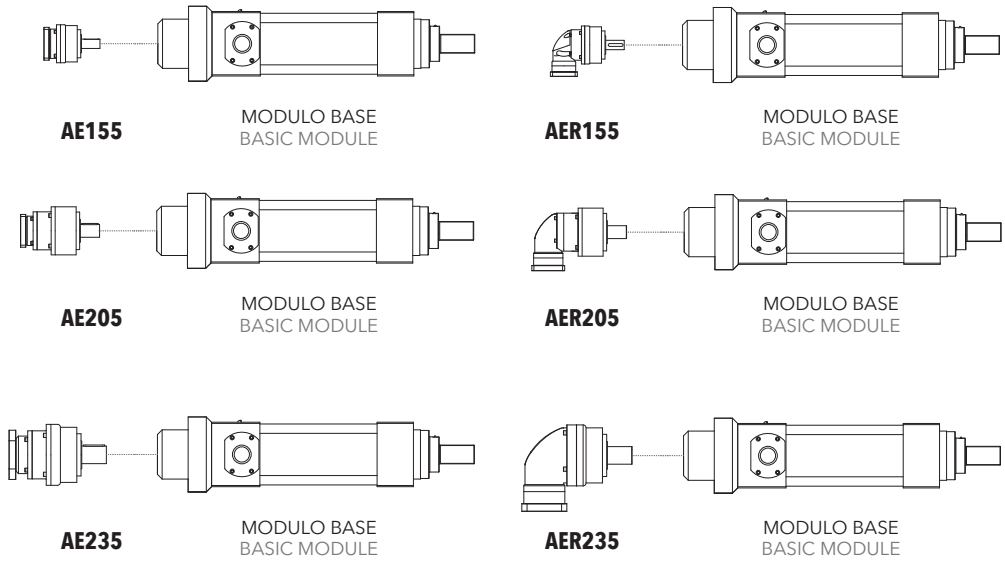

5.3.2 Calcolo durata

5.3.2 Lifetime calculation

IE 240 ***P*** = 25 mm	$L_{10,Km} = \left[\frac{800000}{F_{eq}} \right]^3 \cdot 25$	$L_{10,Km}$ = [Km] F_{eq} = [N]

5.2.3 Calcolo coppia in ingresso al modulo base

5.2.3 Torque calculation at basic module input shaft

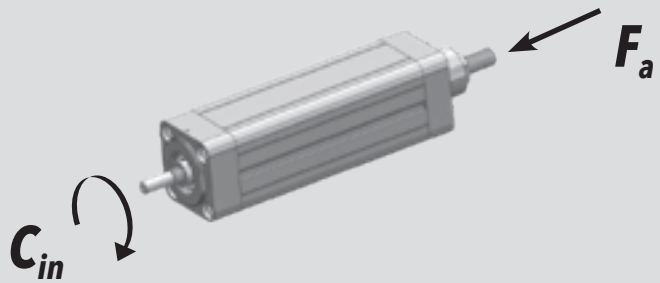

IE 240 ***P*** = 25 mm	$C_{in} = \left[\frac{F_a \cdot 25}{5652} \right]$	C_{in} = [Nm] F_a = [N]

5.3.4 Calcolo coppia motore

5.3.4 Motor torque calculation

CASO / CASE **1**	**ISOMOVE B** $C_m = C_{in}$ [Nm]
CASO / CASE **2**	**ISOMOVE B+D** **(R155/R205/R235/RA155/RA205/RA235)** $C_m = \left[\frac{C_{in}}{R \cdot \eta} \right] + C_s$ [Nm] R = rapporto di riduzione riduttore / rinvio planetary / angle bevel gearbox reduction ratio η = rendimento meccanico / mechanical efficiency = 0,90

5.3.5 Caratteristiche dimensionali

5.3.5 Overall dimensions

B
MODULO BASE
BASIC MODULE

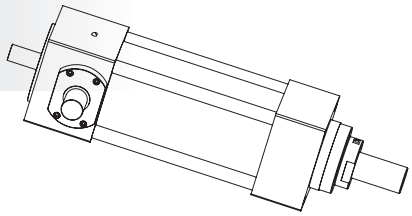

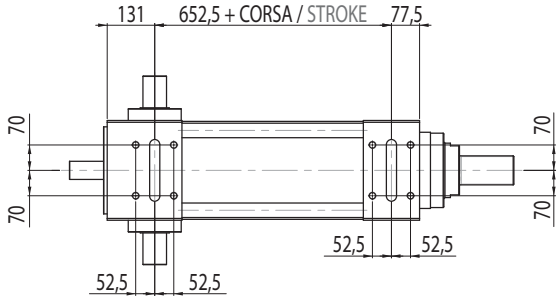

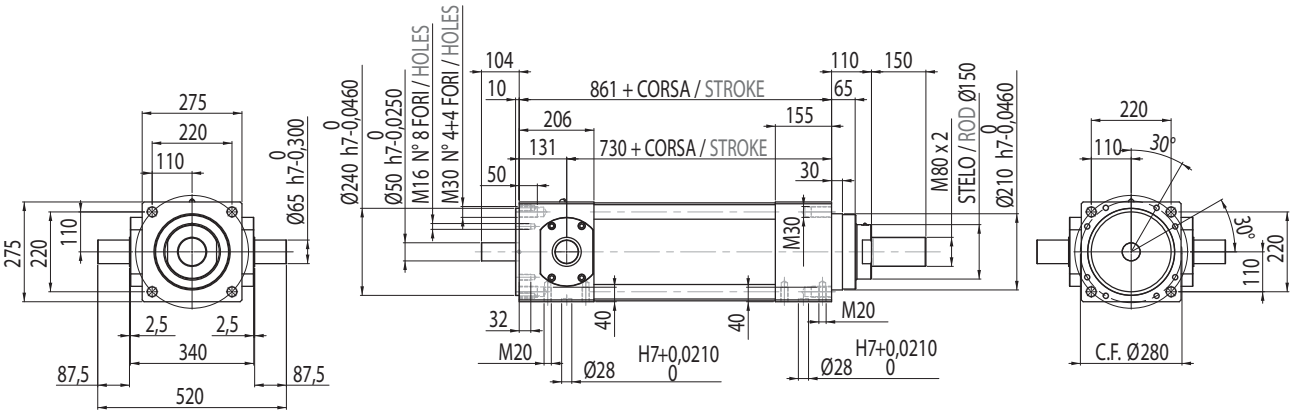

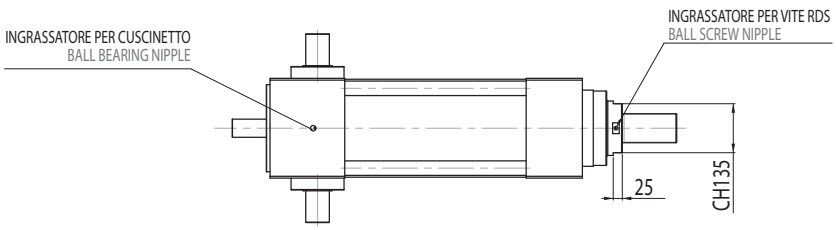

B+D

MODULO BASE + RIDUTTORE EPICICLOIDALE COASSIALE

BASIC MODULE + IN-LINE PLANETARY GEARBOX STAGE

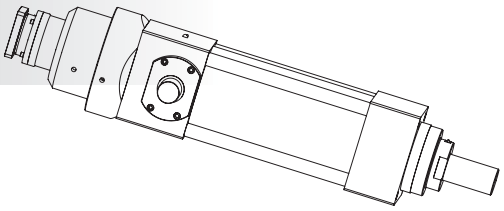

R155

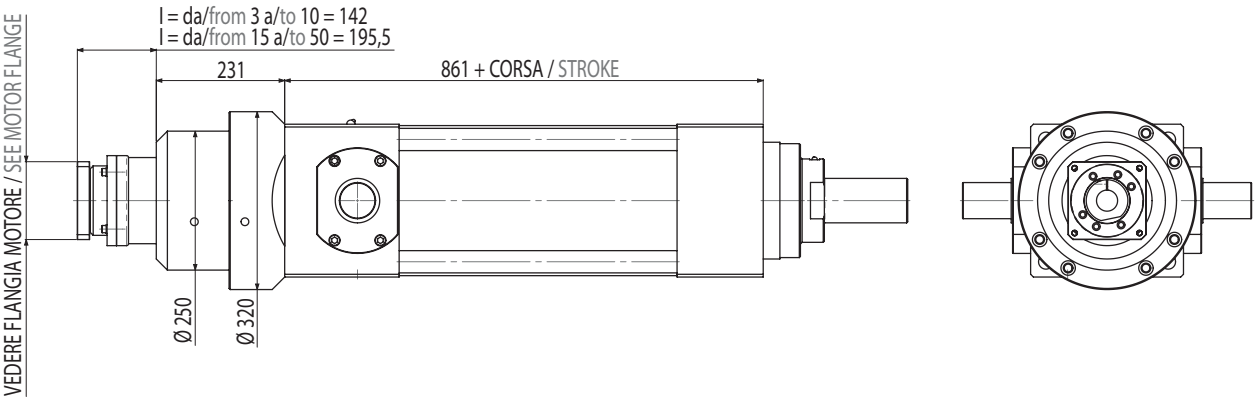

R205

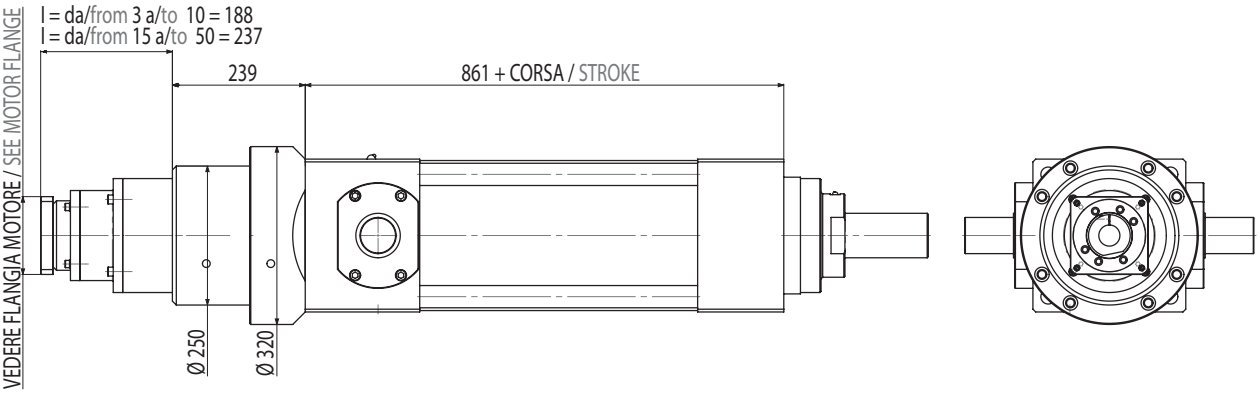

R235

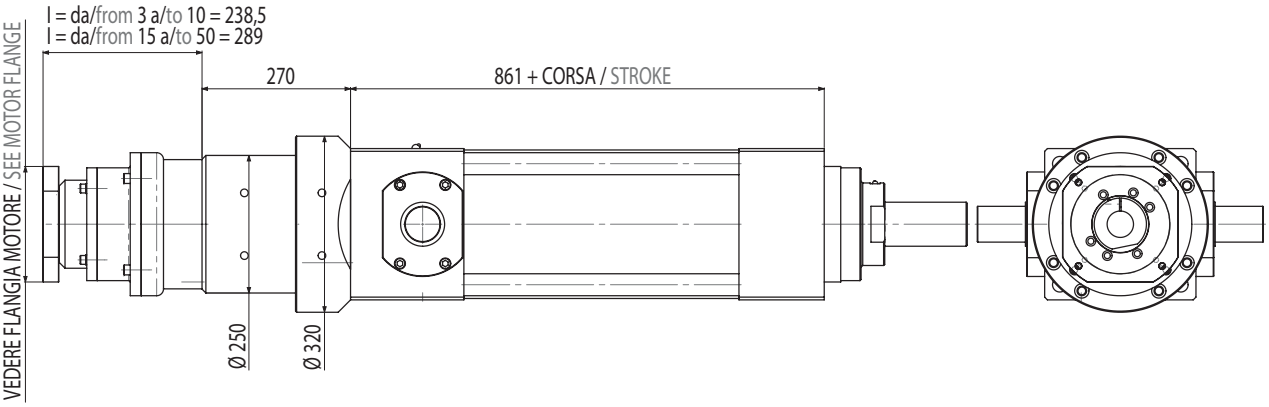

B+D

MODULO BASE + RIDUTTORE EPICICLOIDALE ANGOLARE

BASIC MODULE + PLANETARY ANGLE BEVEL GEARBOX STAGE

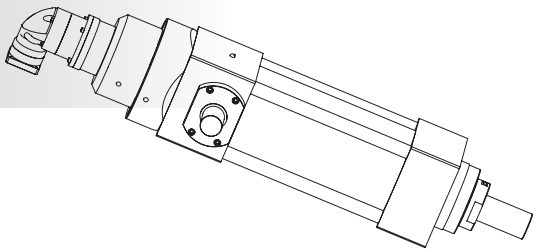

RA155

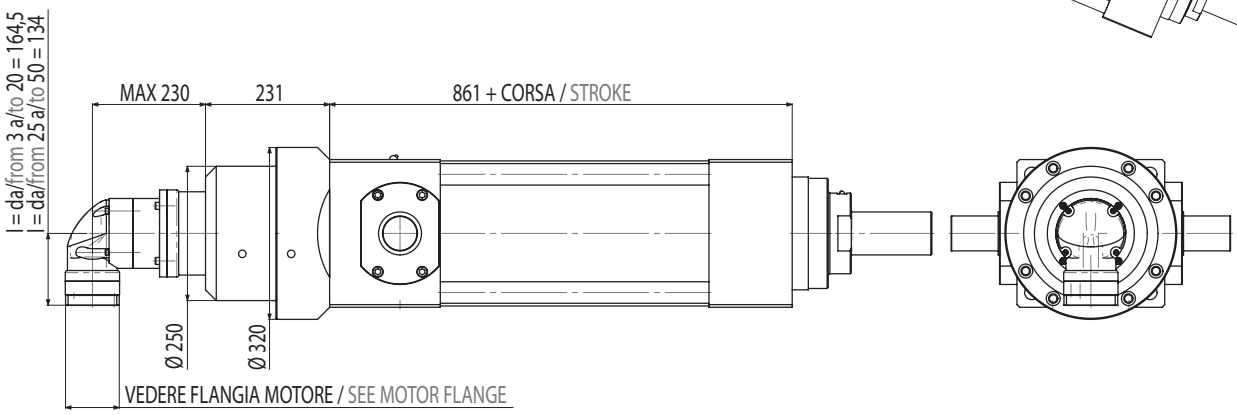

RA205

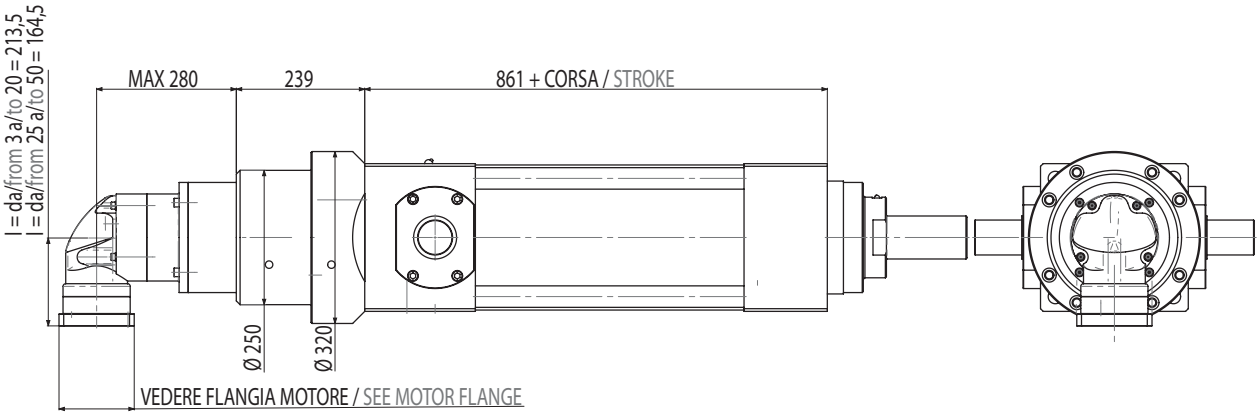

RA235

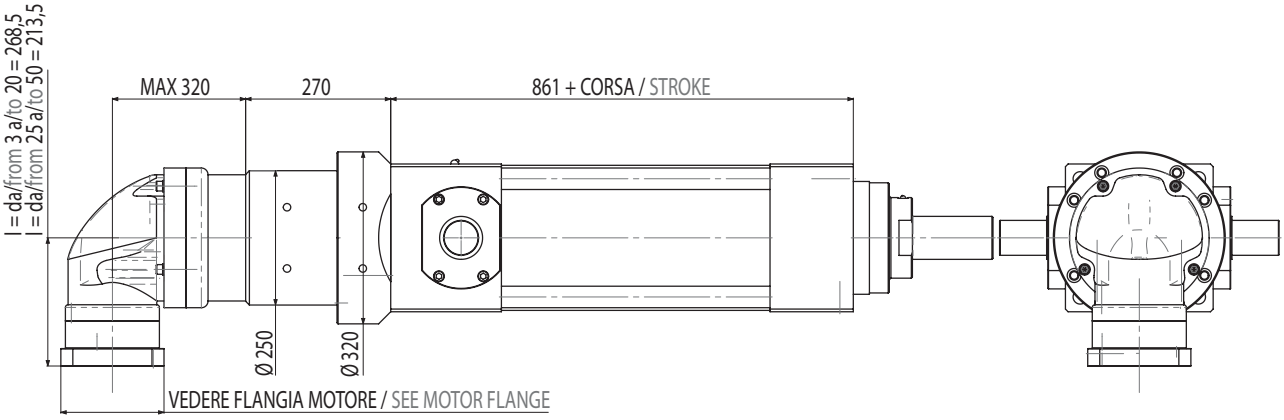

NOTES

6. Schede tecniche Riduttori / Rinvii angolari

Planetary gearboxes / Angle bevel gearboxes datasheets

Riduttori / Planetary gearboxes pg. 182
Rinvii angolari / Angle bevel gearboxes pg. 184

6.1 Scheda tecnica riduttori
Planetary gearboxes datasheets

RIDUTTORI SERIE "AE" / PLANETARY GEARBOXES "AE" SERIES

MODELLO MODEL	R	AE050	AE070	AE090	AE120	AE155 AER155	AE205 AER205	AE235 AER235
MONOSTADIO / 1 STAGE	3	14	39	91	146	239	412	798
C_{rid} COPPIA NOMINALE IN USCITA / NOMINAL OUTPUT TORQUE [Nm]		0,33	0,44	0,77	1,98	2,53	4,84	8,8
C_s COPPIA A VUOTO CHE ASSORBE IL RIDUTTORE / IDLE TORQUE [Nm]	4	13	35	98	203	379	735	1190
		0,33	0,44	0,77	1,98	2,53	4,84	8,8
	5	15	42	112	231	455	840	1400
		0,33	0,44	0,77	1,98	2,53	4,84	8,8
	6	14	39	105	217	420	770	1330
		0,33	0,44	0,77	1,98	2,53	4,84	8,8
	7	13	35	98	210	385	770	1260
		0,33	0,44	0,77	1,98	2,53	4,84	8,8
	8	12	32	84	182	350	700	1120
		0,33	0,44	0,77	1,98	2,53	4,84	8,8
	9	10	28	70	161	315	630	1050
		0,33	0,44	0,77	1,98	2,53	4,84	8,8
	10	10	28	70	161	315	630	1050
		0,33	0,44	0,77	1,98	2,53	4,84	8,8
BISTADIO / 2 STAGES	15	14	39	91	146	239*		
C_{rid} COPPIA NOMINALE IN USCITA / NOMINAL OUTPUT TORQUE [Nm]		0,17	0,17	0,28	0,55	1,43		
C_s COPPIA A VUOTO CHE ASSORBE IL RIDUTTORE / IDLE TORQUE [Nm]	20	13	35	98	203	379*	735*	1190*
		0,17	0,17	0,28	0,55	1,43	2,42	5,5
	25	15	42	112	231	455	840	1400
		0,17	0,17	0,28	0,55	1,43	2,42	5,5
	30	14	39	105	217	420	770	1330
		0,17	0,17	0,28	0,55	1,43	2,42	5,5
	35	13	35	98	210	385	770	1260
		0,17	0,17	0,28	0,55	1,43	2,42	5,5
	40	11,9	31,5	84	182	350	700	1120
		0,17	0,17	0,28	0,55	1,43	2,42	5,5
	45	10	28	70	161	315	630	1050
		0,17	0,17	0,28	0,55	1,43	2,42	5,5
VELOCITÀ MASSIMA IN INGRESSO AL RIDUTTORE [rpm] MAX GEARBOX INPUT SPEED		5000	5000	4000	4000	3000	3000	2000
η RENDIMENTO DEL RIDUTTORE GEARBOX MECHANICAL EFFICIENCY		0,9	0,9	0,9	0,9	0,9	0,9	0,9

* Non disponibili nella versione AER. / Not available in AER version.

RIDUTTORI SERIE "PGII" / PLANETARY GEARBOXES "PGII" SERIES				
MODELLO MODEL	R	PGII060	PGII080	PGII 120
MONOSTADIO / 1 STAGE	3	29	77	152
		0,1	0,4	0,8
	4	29	79	156
		0,1	0,4	0,8
C_{rid} COPPIA NOMINALE IN USCITA NOMINAL OUTPUT TORQUE [Nm]	5	28	83	154
		0,1	0,4	0,8
C_s COPPIA A VUOTO CHE ASSORBE IL RIDUTTORE IDLE TORQUE [Nm]	7	25	67	139
		0,1	0,4	0,8
	10	19	48	109
		0,1	0,4	0,8
BISTADIO / 2 STAGES	15	28	76	149
		0,1	0,3	0,4
	16	29	81	160
		0,1	0,3	0,4
C_{rid} COPPIA NOMINALE IN USCITA NOMINAL OUTPUT TORQUE [Nm]	20	29	81	161
		0,1	0,3	0,4
C_s COPPIA A VUOTO CHE ASSORBE IL RIDUTTORE IDLE TORQUE [Nm]	25	28	86	160
		0,1	0,3	0,4
	30	28	76	148
		0,1	0,3	0,4
	35	25	70	144
		0,1	0,3	0,4
	40	30	82	162
		0,1	0,3	0,4
	50	28	86	160
		0,05	0,3	0,4
VELOCITÀ MASSIMA IN INGRESSO AL RIDUTTORE [rpm] MAX GEARBOX INPUT SPEED		4000	3600	3600
η RENDIMENTO DEL RIDUTTORE GEARBOX MECHANICAL EFFICIENCY		0,9	0,9	0,9

6.2 Scheda tecnica rinvii angolari
Angle bevel gearboxes datasheets

RINVII ANGOLARI SERIE "ATB" / ANGLE BEVEL GEARBOXES "ATB" SERIES								
MODELLO MODEL	R	ATB065	ATB075	ATB090	ATB110	ATB140	ATB170	ATB210
MONOSTADIO / 1 STAGE	1	18	32	55	105	252	410	910
C_{rid} COPPIA NOMINALE IN USCITA NOMINAL OUTPUT TORQUE [Nm]		1,6	2,2	3,1	4,6	8,6	12,1	21,6
	1,5	18	32	55	105	252	410	910
		1,6	2,2	3,1	4,6	7,5	11	18,9
C_s COPPIA A VUOTO CHE ASSORBE IL RIDUTTORE IDLE TORQUE [Nm]	2	17	29	48	105	231	381	854
		1,3	1,5	2,7	3,7	5	7,8	16,2
	3	13	23	38	84	189	315	714
		1,3	1,5	1,8	3	4,4	5,9	14,3
	4	9	20	34	70	157	263	602
		1,1	1,1	1,2	2,8	4	5,9	14,3
	5	8	18	28	60	137	224	518
		1,1	1,1	1,2	2,6	4	5,4	13,8
BISTADIO / 2 STAGES	10	17	20	48	105	146	146	301
C_{rid} COPPIA NOMINALE IN USCITA NOMINAL OUTPUT TORQUE [Nm]		0,8	0,9	1	2	2,4	3,9	9,7
	15	13	23	38	84	189	218	452
		0,8	0,9	1	2	2,4	3,9	9,7
C_s COPPIA A VUOTO CHE ASSORBE IL RIDUTTORE IDLE TORQUE [Nm]	20	9	20	34	70	157	263	602
		0,8	0,9	1	2	2,4	3,9	9,7
	25	8	18	28	60	137	224	518
		0,8	0,9	1	2	2,4	3,9	9,7
	35	8	18	28	60	137	224	518
		0,8	0,9	1	2	2,4	3,9	9,7
	50	8	18	28	60	137	224	518
		0,8	0,9	1	2	2,4	3,9	9,7
VELOCITÀ MASSIMA IN INGRESSO AL RIDUTTORE [rpm] MAX GEARBOX INPUT SPEED		7000	6000	5000	4000	3000	3000	3000
η RENDIMENTO DEL RIDUTTORE GEARBOX MECHANICAL EFFICIENCY		0,9	0,9	0,9	0,9	0,9	0,9	0,9

7. Note tecniche generali

General technical information

7.1 Extracorsa (corsa di sicurezza)
Extra-stroke (safety stroke)

L'attuatore non è costruito per usare la sua battuta meccanica interna per arrestarsi, pertanto nella scelta consigliamo di tenere in conto una corsa extra che eviti la collisione interna.

A titolo indicativo si può aggiungere alla corsa massima di lavoro S_l un valore per ogni lato pari 2 volte il passo $S_s = 2P$:

The actuator is not built to stand internal mechanical stop, thus during selection process we advice take into account to add some additional stroke to avoid internal collision.

Just as an indication you can add to the max working stroke S_l an additional safety for each side which is twice the ballscrew pitch $S_s = 2P$:

$$S = S_l + 2S_s$$

corsa dell'attuatore
actuator's stroke

NOTA: per una corsa nominale S la corsa reale è comunque superiore di qualche millimetro.

REMARK: the actual manufacturing stroke is anyway some millimeters longer the nominal stroke S.

7.2 Montaggio con attuatore basculante
Installation with tilting actuator

Nel caso in cui l'attuatore sia montato in modo da basculare con il suo asse durante la sua corsa (ovvero in tutti quei casi in cui non mantiene una posizione fissa nello spazio), ad esempio perché si usano i perni oscillanti laterali **PE** in combinazione con la forcella anteriore **FS** oppure con la testa a snodo sferico **SS**, il suo peso proprio lo sollecita a flessione.
Prevedere pertanto di usare un massimo della corsa totale S pari al 75% della stessa.

In all cases where the actuator is tilting during its stroke (i.e. all the cases where the actuator doesn't keep a fixed position during motion), because for example **PE** pins together with **FS** fork or **SS** joint are used; its weight creates a bending force on the actuator itself. Use then only 75% of the actuator stroke S.

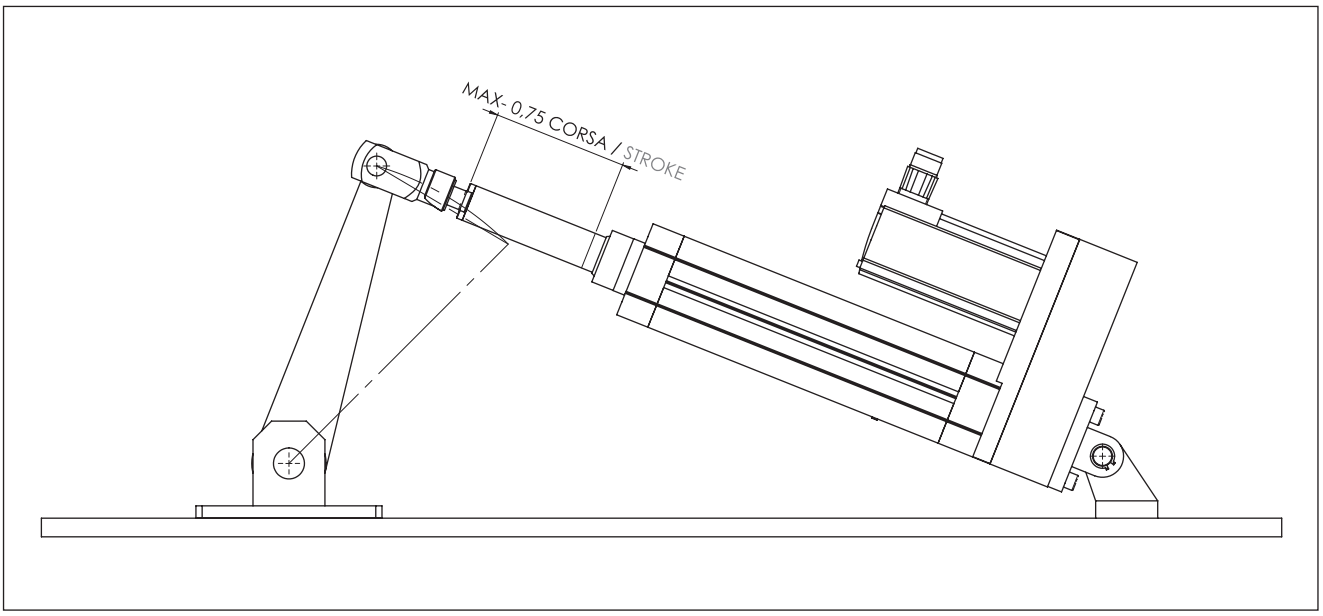

7.3 Grado protezione IP
IP protection rate

Il MODULO BASE B00 ha un grado di protezione IP54.
Tutte le altre versioni: contattare il ns. ufficio tecnico.

BASIC MODULE B00 has an IP54 protection rate.
For all the other types: please contact our technical dpt.

7.4 Lubrificazione
Lubrication

La lubrificazione standard è a grasso.
L'attuatore è fornito lubrificato dal costruttore.
Per ogni altro dettaglio fare riferimento al MANUALE DI INSTALLAZIONE-USO-MANUTENZIONE.

Standard lubrication is by grease.
The actuator is supplied already lubricated by the manufacturer.
For any other detail please refer to INSTALLATION-USE-MAINTENANCE HANDBOOK.

7.5 Posizione di montaggio
Mounting position

L'attuatore, in linea generale, può essere montato all'interno di un sistema in qualsiasi posizione.
Tuttavia, in fase di progettazione e scelta dell'attuatore, vanno osservate tutte le condizioni di lavoro a cui verrà sottoposto l'ISOMOVE.
Qualora l'attuatore venisse posizionato fisso in orizzontale, tenere sempre in considerazione il peso dello stesso al fine di selezionare il corretto sistema di fissaggio: in questo caso si consiglia sempre di supportare anteriormente e posteriormente l'attuatore.
Assicurarsi che il montaggio venga eseguito senza deformazioni e sollecitazioni (assicurare ottime planarità e ortogonalità delle superfici di appoggio).

In general terms the actuator can be mounted in any position into the machine.
Anyway, during design and selection, please consider all its the possible working condition.
If the actuator is mounted horizontally in a fixed position, due to its proper weight it is always better to use a front and a back support.
Please be sure during installation that its assembly into the machine is not causing deformation and stresses to the actuator itself (please respect very good tolerances for planarity and orthogonality of the connection machine parts).

7.6 Reversibilità
Reversibility

In generale l'attuatore è reversibile, ovvero non autobloccante.
Pertanto in applicazioni verticali prevedere un sistema di frenatura esterno per ragioni di sicurezza.

In general terms the actuator is not self-locking; thus consider to add an external braking system for safety reason.

7.7 Capacità di fattore di servizio
Duty cycle rating

L'attuatore ha una capacità di fattore di servizio pari al 100%, ovvero per impiego continuo.

The actuator has duty cycle rating of 100%, i.e. for continuous duty.

7.8 Collegamento riduttore/rivio a modulo base
Torque transmission element between planetary / angle bevel gearbox and basic module

IE 32 ÷ 100XL

Per tutti i modelli: si usano giunti a morsetto a gioco zero senza chiavetta / calettatori ad attrito.

For all models: zerobacklash servocouplings without keaway / friction shrink-disk are used.

IE 125 ÷ 160

B+R: calettatori ad attrito.

B+D e B+A: giunto a morsetto a gioco zero con chiavetta.

B+R: shrink-Disks.

B+D and B+A: zero backlash servocouplings with keaway.

ISOMOVE-E the evolution

Attuatori lineari meccanici di precisione per alta dinamica

Precision mechanical linear actuators for high dynamics

SETEC®

COMPONENTS CONTROLS MOTION SYSTEMS

SETEC® tecnica cinematica

kreativitylab.it

TORINO

Direzione Generale e Stabilimento di Produzione - Headquarter and Production Plant

Via Mappano, 17 - 10071 Borgaro T.se (TO) - T +39 011 451 8611 (centr. r.a.) - F +39 011 470 4891 - setec.to@setec-group.it

www.setec-group.com

MILANO
Via Meccanica, 5
20026 Novate (MI) - Z. I. Vialba
T +39 02 356 0990 - 382 01 590 (r.a.)
F +39 02 356 0943
setec.mi@setec-group.it

PADOVA
Via Secchi, 81
35136 Padova
T +39 049 872 5983
F +39 049 856 0965
setec.pd@setec-group.it

BOLOGNA
Via Del Lavoro, 6/A
40051 Altedo (BO)
T +39 051 871 949 (3 linee r.a.)
F +39 051 870 329
setec.bo@setec-group.it

FIRENZE
Via Galileo Galilei, 3
50015 Bagno a Ripoli - Grassina (FI)
T +39 055 643 261
F +39 055 646 6614
setec.fi@setec-group.it

NETWORK INTERNAZIONALE DISTRIBUTORI AUTORIZZATI / INTERNATIONAL AUTHORIZED DISTRIBUTORS

AUSTRIA
TAT Technom Antriebstechnik GmbH
Technologiering 13-17
4060, Leonding
Austria
Tel. +43 7229 64840.0
Fax +43 7229 61817
tat@tat.at
www.tat.at

CANADA
DRIVE SYSTEMS GROUP Inc.
7150 Torbram Rd. Units 1 & 2
Mississauga, Ontario
Canada, L4T 3Z8
Tel. +1 905 405-0310
Fax +1 905 405-0313
georger@drivesystemsgroup.com
www.drivesystemsgroup.com

CHINA
EURO POWER TRANSMISSION
& CONTROL Ltd.
No.293,Xiuyan Rd, Pudong
201315, Shanghai, China
Tel. +86 21 510 284 51
Fax +86 21 510 288 72
ptc@europtc.com
www.europtc.com

CZECK REPUBLIC
OPIS Engineering k.s.
Selská 64
61400, Brno,
Česká Republika
Tel. +420 543 330 055
Fax +420 543 242 653
info@opis.cz
www.opis.cz

FINLAND
WEXON OY
Turvekuja 6,
00700, Helsinki,
Finland
Tel. +358 9 290 440
Fax +358 9 290 44100
wexon@wexon.com
www.wexon.fi

FRANCE
SNT
2, rue Marcel DASSAULT - BP 29
94510, La Queue en Brie
France
Tel. +33 1 4593 0525
Fax +33 1 4594 7995
contact@snt.tm.fr
www.snt.tm.fr

GERMANY
A-Drive Technology GmbH
Ziegelhüttenweg 4
65232, Taunusstein,
Deutschland
Tel. +49 0 6128 9755-0
Fax +49 0 6128 9755-55
info@a-drive.de
www.a-drive.de

GERMANY
GEMOTEG GmbH + Co.KG
Walkenmühleweg 49
72379, Hechingen,
Deutschland
Tel. +49 7471 9301030
Fax +49 7471 9301059
info@gemoteg.de
www.gemoteg.de

KOREA
SONG WON TRADING Co. Ltd.
Songwon Bldg 6
Seolleung-ro 121-gil Gangnam-gu
Republic of Korea
Tel. +82 2 5164111
Fax +82 2 5458322
tech@swt.co.kr
www.swt.co.kr

RUSSIA
OOO WEXON
Blagodatnaya ul., 67A, office 3
196105, St. Petersburg
Russia
Tel. +7 812 6432375
Fax +7 812 3266504
wexon@wexon.ru
www.wexon.ru

SLOVAK REPUBLIC
OPIS Engineering s.r.o.
Lúčna 476
03202, Závažná Poruba,
Slovenská Republika
Tel. +421 445 547 234
Fax +421 903 390 520
info@opis.sk
www.opis.sk

SLOVENIA
M&M Intercom d.o.o.
Letališka cesta 33a
1000, Ljubljana,
Slovenija
Tel. + 386 1 52 00 116
Fax + 386 1 52 49 072
info@mm-intercom.si
www.mm-intercom.si

SPAIN
INTRA Automation, S.L.
Ronda Auguste y Louis Lumière, 45 -
Nave 3 - 46980, Parque tecnológico
de Paterna - Valencia, España
Tel. +34 96 396 10 08
Fax +34 96 396 10 18
info@intraautomationsl.com
www.intraautomationsl.com

THE NETHERLANDS
DTS Aandrijftechniek BV
Parlevinkerweg 44 (Industrienummer 5068)
5928, NV Venlo
Nederland
Tel. +31 77 3961420
Fax +31 77 3961429
info@dts-aandrijftechniek.nl
www.dts-aandrijftechniek.nl

TURKEY
AKTEC Mühendislik ve Ticaret Ltd.
Veko Giz Plaza
Maslak Meydan Sokak No. 3, Kat. 13/14
34398, Maslak, Istanbul, Turkey
Tel. +90 212 705 36 32
Fax +90 212 705 36 36
info@aktec.tc
www.aktec.tc

UNITED KINGDOM
GAPP AUTOMATION Ltd.
6 Kempston Court, Manor Road,
Kempston Hardwick, Bedford,
MK43 9PQ, United Kingdom
Tel. +44 0 1234 924324
Fax +44 0 1234 924325
ggoodge@gapp.co.uk
www.gapp.co.uk

ISOMOVE-E 32-240 ITA/ENG REV02